THIS DRAWING IS UNPUBLISHED. RELEASED FOR PUBLICATION -,- .
© COPYRIGHT - BY TYCO ELECTRONICS CORPORATION. ALL RIGHTS RESERVED.

LOC	DIST
AD	00

REVISIONS

P	LTR	DESCRIPTION	DATE	DWN	APVD
	A1	ECO-06-029077	06FEB2007	RB	MS

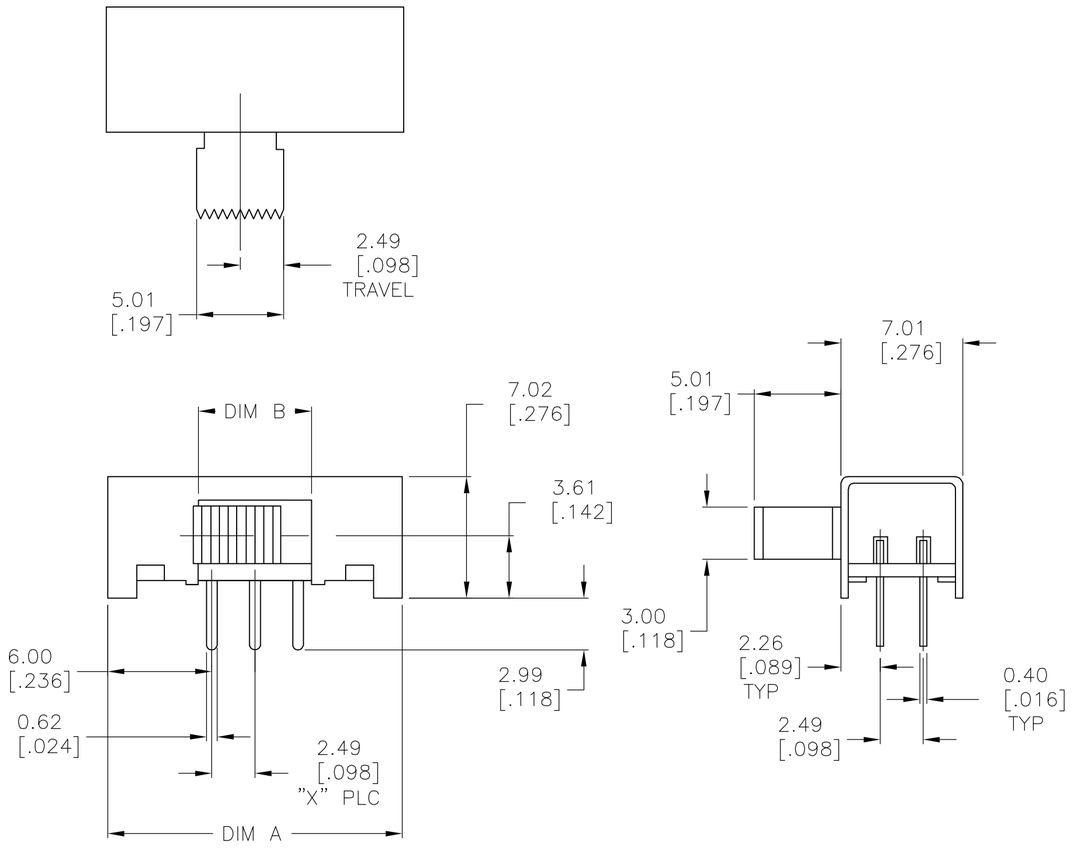

1825166-1 AS SHOWN

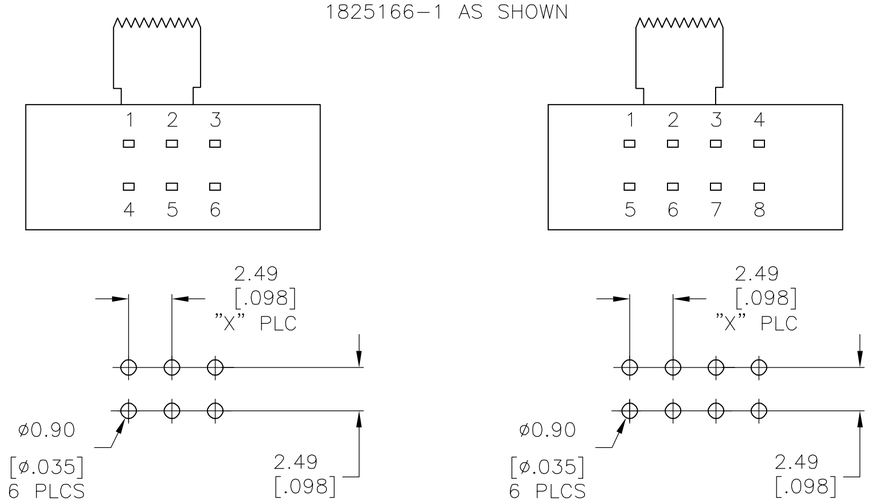

P.C.B. HOLE LAYOUT
(HOLE LAYOUT TOL ±.002
ON ALL DIMENSIONS)

1825166-1

P.C.B. HOLE LAYOUT
(HOLE LAYOUT TOL ±.002
ON ALL DIMENSIONS)

1825166-2

SPECIFICATIONS:
MAKE-BEFORE-BREAK

MATERIALS:
FRAME: STEEL, ZINC PLATE
ACTUATOR: POM UL94HB, BLACK
FIXED CONTACT/TERMINAL: COPPER ALLOY,
SILVER OVER NICKEL PLATE
MOVING CONTACT: COPPER ALLOY, SILVER CLAD
COIL SPRING: TEMPERED STEEL WIRE
BALL- TEMPERED CARBON STEEL
TERMINAL BOARD: PHENOLIC, UL94HB
TERMINAL SEAL: EPOXY

ELECTRICAL:
CONTACT RATING: 250 MILLIAMPS@125V AC
CONTACT RESISTANCE: 30 MILLIOHMS MAX (INITIAL),
60 MILLIOHMS AFTER TEST
INSULATION RESISTANCE: 500 MEGOHMS MIN AT 500V DC
DIELECTRIC STRENGTH: 500 VAC RMS AT SEA LEVEL
LIFE EXPECTANCY: 10,000 CYCLES MIN. NO LOAD

MECHANICAL:
ACTUATION FORCE: 250 +150/-100 GRAMS
TRAVEL: 2.49 [.098]

ENVIRONMENTAL:
OPERATING TEMPERATURE: -10° TO +60°C
STORAGE TEMPERATURE: -10° TO +60°C
RESISTANCE TO SOLDER HEAT: 260°C FOR 10 SEC PER 109-202, COND. B
SOLDERABILITY: PER EIA-364-56A, PROCEDURE 3, COND. B

NOTES:
1. ALL MATERIALS AND FINISHES SHALL COMPLY WITH EU DIRECTIVE 2002/95/EC OF 27JAN2003 (ROHS)
2. ALL PERFORMANCE SPECIFICATIONS WERE TESTED IN ACCORDANCE WITH JIS-C-5441 UNLESS OTHERWISE STATED.

FUNCTION DIAGRAM					BOTTOM VIEW	X PLC	DIM B	DIM A	FUNCTION	T&B P/N	TYCO P/N
1-2 5-6	2-3 6-7	3-4 7-8	-	-	1 2 3 4 5 6 7 8	3	8.99 [.354]	19.51 [.768]	DP3T	STSA230RA04	1825166-2
-	-	-	1-2 4-5	2-3 5-6	1 2 3 4 5 6	2	6.50 [.256]	16.99 [.669]	DPDT	STSA220RA04	1825166-1

THIS DRAWING IS A CONTROLLED DOCUMENT.

DIMENSIONS: mm [INCHES]

TOLERANCES UNLESS OTHERWISE SPECIFIED:
0 PLC ± -
1 PLC ± -
2 PLC ± 0.25[.010]
3 PLC ± -
4 PLC ± -
ANGLES ± -

MATERIAL -
FINISH -

DWN B.S.VISWESWARA 02APR2005
CHK M S SARVER -
APVD - -
PRODUCT SPEC -
APPLICATION SPEC -
WEIGHT -

tyco Electronics
Tyco Electronics Corporation
Harrisburg, Pa 17105-3608

NAME
SLIDE SWITCH,
STSA220RA & STSA230RA SERIES
-

SIZE	CAGE CODE	DRAWING NO	RESTRICTED TO
A2	00779	C-1825166	-

CUSTOMER DRAWING | SCALE 4:1 | SHEET 1 OF 1 | REV A1

1825166

ООО «ЛайфЭлектроникс» “LifeElectronics” LLC

ИНН 7805602321 КПП 780501001 Р/С 40702810122510004610 ФАКБ "АБСОЛЮТ БАНК" (ЗАО) в г.Санкт-Петербурге К/С 30101810900000000703 БИК 044030703

Компания «Life Electronics» занимается поставками электронных компонентов импортного и отечественного производства от производителей и со складов крупных дистрибьюторов Европы, Америки и Азии.

С конца 2013 года компания активно расширяет линейку поставок компонентов по направлению коаксиальный кабель, кварцевые генераторы и конденсаторы (керамические, пленочные, электролитические), за счёт заключения дистрибьюторских договоров

Мы предлагаем:

- *Конкурентоспособные цены и скидки постоянным клиентам.*
- *Специальные условия для постоянных клиентов.*
- *Подбор аналогов.*
- *Поставку компонентов в любых объемах, удовлетворяющих вашим потребностям.*

- *Приемлемые сроки поставки, возможна ускоренная поставка.*
- *Доставку товара в любую точку России и стран СНГ.*
- *Комплексную поставку.*
- *Работу по проектам и поставку образцов.*
- *Формирование склада под заказчика.*

- *Сертификаты соответствия на поставляемую продукцию (по желанию клиента).*
- *Тестирование поставляемой продукции.*
- *Поставку компонентов, требующих военную и космическую приемку.*
- *Входной контроль качества.*
- *Наличие сертификата ISO.*

В составе нашей компании организован Конструкторский отдел, призванный помогать разработчикам, и инженерам.

Конструкторский отдел помогает осуществить:

- *Регистрацию проекта у производителя компонентов.*
- *Техническую поддержку проекта.*
- *Защиту от снятия компонента с производства.*
- *Оценку стоимости проекта по компонентам.*
- *Изготовление тестовой платы монтаж и пусконаладочные работы.*

Тел: +7 (812) 336 43 04 (многоканальный)
Email: org@lifeelectronics.ru

www.lifeelectronics.ru