This document is the property of Amphenol Corporation and is delivered on the express condition that it is not to be disclosed, reproduced or used in whole or in part, for manufacture or sale by anyone other than Amphenol Corporation without its prior consent. It is not our right to grant to disclose or to use any information in this document.

REVISIONS				
SYM	ECN	DESCRIPTION	DATE	APPROVED
B	HK3190	NOTES1: Material housing: Thermoplastic WAS Material housing: PPA 33% glass filled	9/29/04	IP

CUSTOMER DRAWING

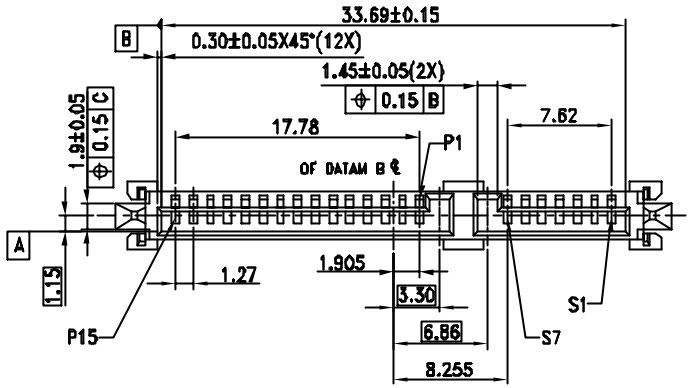

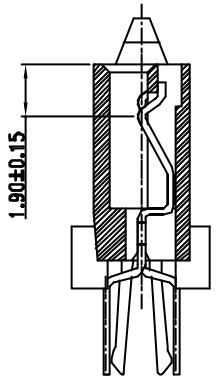

SECTION P-P 2:1

NOTES:
1.Material HOUSING :THERMOPLASTIC, UL94V-0
COLOR:BLACK
CONTACT: PHOSPHOR BRONZE
PLATING: UNDER PLATING WITH NICKEL
OVER PLATING WIHT GOLD ON MATING AREA
GOLD PLATING THICHNESS REFER TO P/N SYSTEM
TIN/LEAD PLATING ON TERMINAL
2.ELECTRICAL SPECIFICATION: OPERATION VOLTAGE: 100 V AC MAX.
CURRENT RATING: 1.5A PER CONTACT
CONTACT RESISTANCE:30 MILLIOHMS MAX.
INSULATOR RESISTANCE:1000MEGOHMA MIN.
DIELECTRIC WITHSTANDING VOLTAGE: 500 V AC
3.MATERIAL SHOULD BE FUFILLED AMPHENOL SPEC# SSN001.
4 PREMATING AT P4 & P12
5. RECOMMANDED PCB THICKNESS 2.35±0.15
6.ORDER P/N SYSTEM:SATA-112-014-X

MATING AREA PLATING
1-Au 0.76um MIN.
2-Au 0.38um MIN.
A-Au FLASH 3u'

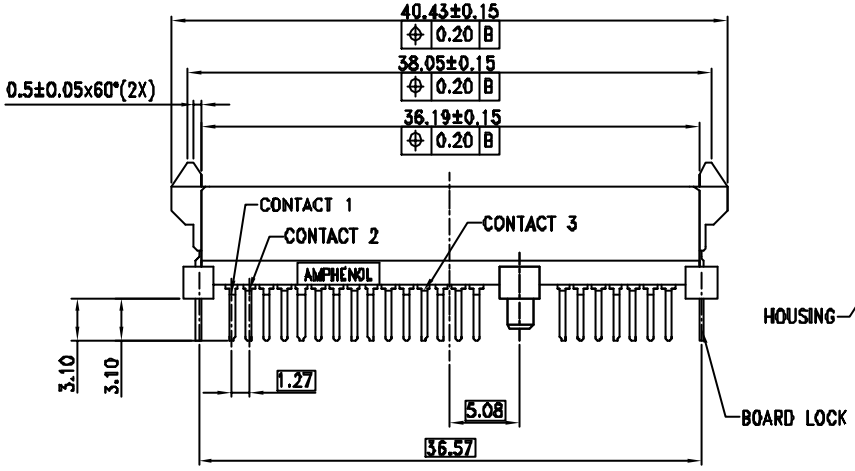

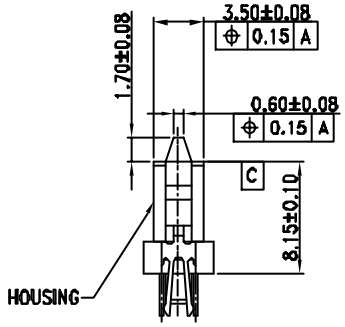

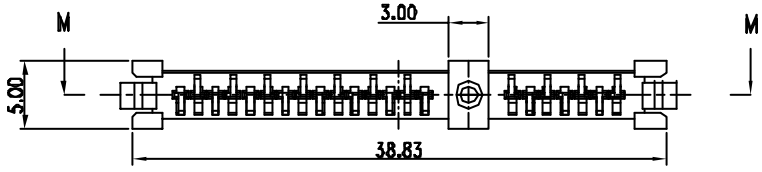

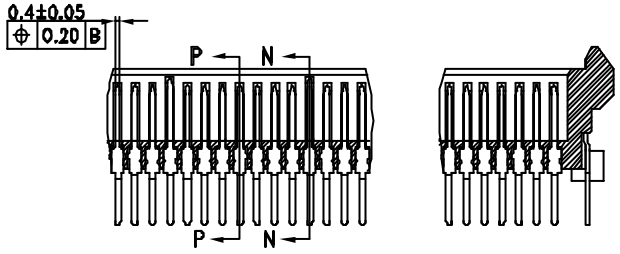

SECTION M-M

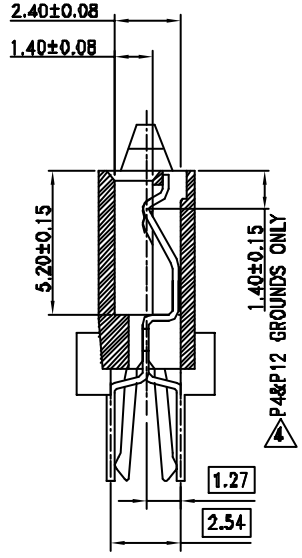

SECTION N-N 2:1

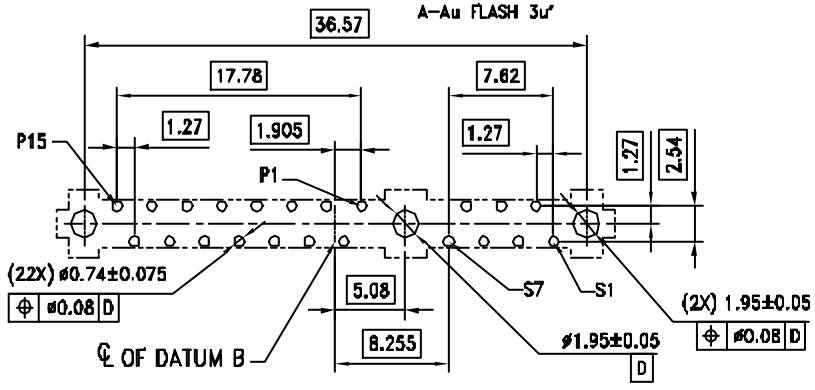

RECOMMENDED PCB LAYOUT

ITEM NO	PART OR IDENTIFICATION NO	NOMENCLATURE OR DESCRIPTION	QTY REQ'D

PARTS LIST

UNLESS OTHERWISE SPECIFIED TOLERANCES

	U.S.	METRIC
.X +/-		0.25
.XX +/-		0.2
.XXX +/-		0.1
FRACTIONS +/-		
ANGLES +/-		1°

FOR MATERIALS AND FINISHES SEE NOTES

REMOVE SHARP EDGES

DIMENSIONS

U.S.	INCHES
(METRIC)	(MM)

APPROVAL		DATE
DRAWN	YSDING	9/29/04
CHECKED	YSDING	9/29/04
CHECKED		

DRAWING FILE : SATA/CSATA112014X.DWG

ANGLE OF PROJECTION

Amphenol

TITLE
SATA 7+15P 2IN1 FEMALE

SIZE	DRAWING NO.	REV.
A3	C-SATA-112-014-X	B

SCALE NONE SHEET 1 OF 1

ООО «ЛайфЭлектроникс» “LifeElectronics” LLC

ИНН 7805602321 КПП 780501001 Р/С 40702810122510004610 ФАКБ "АБСОЛЮТ БАНК" (ЗАО) в г.Санкт-Петербурге К/С 30101810900000000703 БИК 044030703

Компания «Life Electronics» занимается поставками электронных компонентов импортного и отечественного производства от производителей и со складов крупных дистрибьюторов Европы, Америки и Азии.

С конца 2013 года компания активно расширяет линейку поставок компонентов по направлению коаксиальный кабель, кварцевые генераторы и конденсаторы (керамические, пленочные, электролитические), за счёт заключения дистрибьюторских договоров

Мы предлагаем:

- *Конкурентоспособные цены и скидки постоянным клиентам.*
- *Специальные условия для постоянных клиентов.*
- *Подбор аналогов.*
- *Поставку компонентов в любых объемах, удовлетворяющих вашим потребностям.*

- *Приемлемые сроки поставки, возможна ускоренная поставка.*
- *Доставку товара в любую точку России и стран СНГ.*
- *Комплексную поставку.*
- *Работу по проектам и поставку образцов.*
- *Формирование склада под заказчика.*

- *Сертификаты соответствия на поставляемую продукцию (по желанию клиента).*
- *Тестирование поставляемой продукции.*
- *Поставку компонентов, требующих военную и космическую приемку.*
- *Входной контроль качества.*
- *Наличие сертификата ISO.*

В составе нашей компании организован Конструкторский отдел, призванный помогать разработчикам, и инженерам.

Конструкторский отдел помогает осуществить:

- *Регистрацию проекта у производителя компонентов.*
- *Техническую поддержку проекта.*
- *Защиту от снятия компонента с производства.*
- *Оценку стоимости проекта по компонентам.*
- *Изготовление тестовой платы монтаж и пусконаладочные работы.*

Тел: +7 (812) 336 43 04 (многоканальный)
Email: org@lifeelectronics.ru

www.lifeelectronics.ru