THIS DRAWING IS UNPUBLISHED. RELEASED FOR PUBLICATION -,- .
© COPYRIGHT - BY TYCO ELECTRONICS CORPORATION, ALL RIGHTS RESERVED.

| LOC | DIST |
|---|---|
| GP | 00 |

REVISIONS

| P | LTR | DESCRIPTION | DATE | DWN | APVD |
|---|---|---|---|---|---|
| | A | REVISED (ECR-12-018088) | 27MAR2013 | BW | HK |

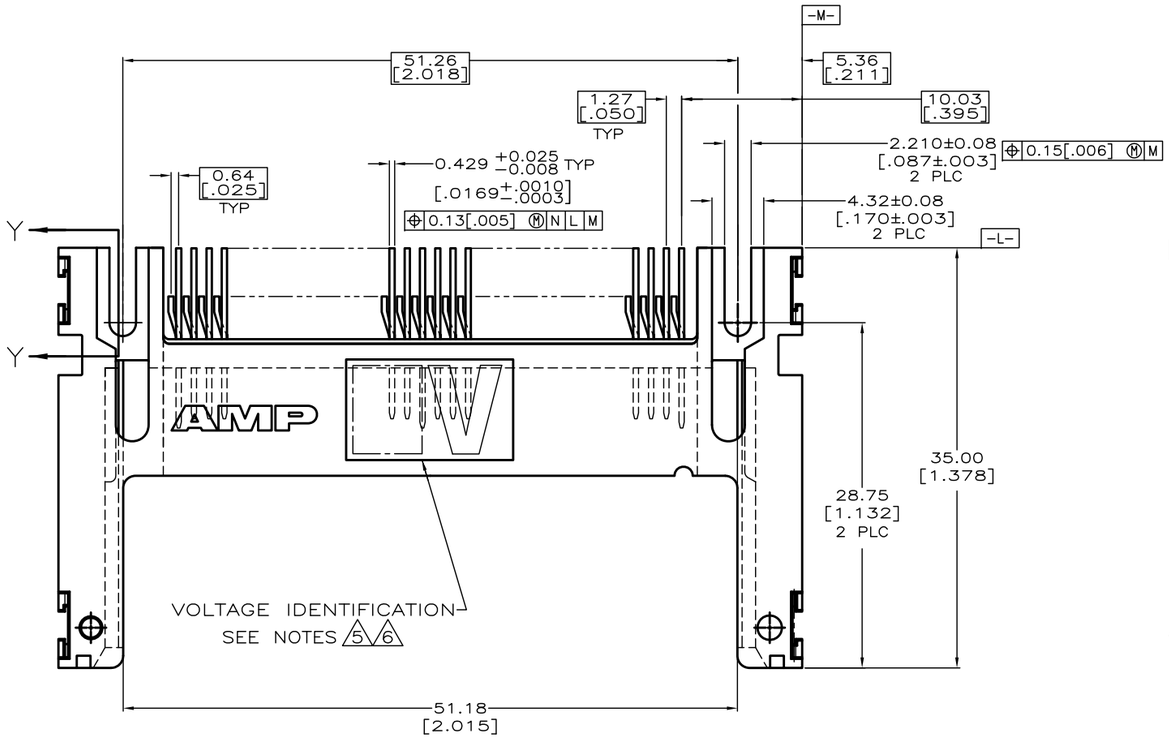


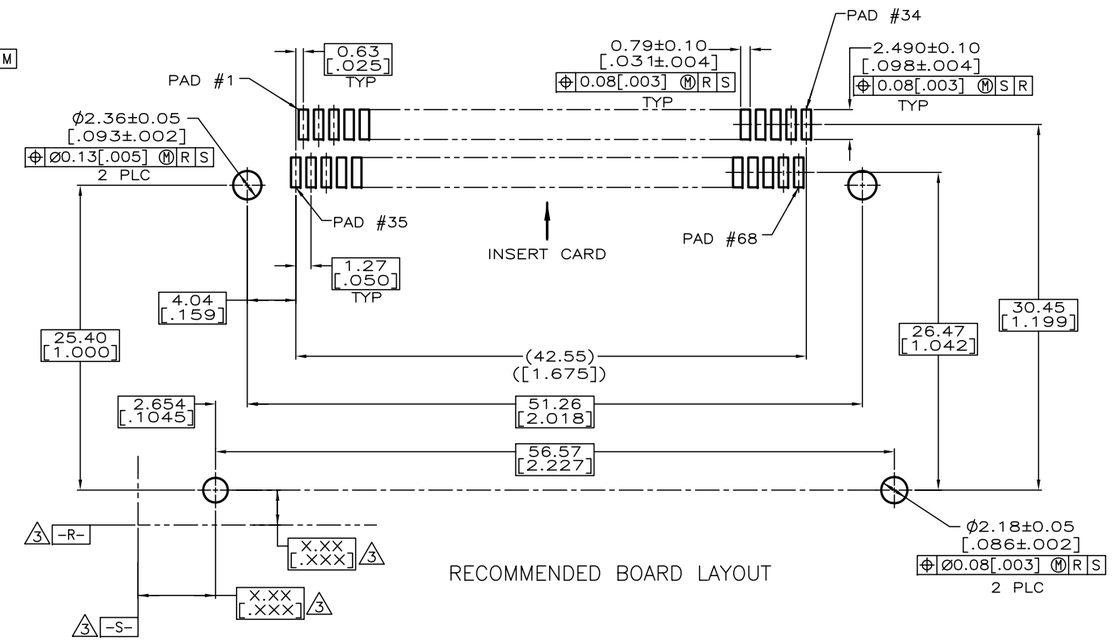


RECOMMENDED BOARD LAYOUT

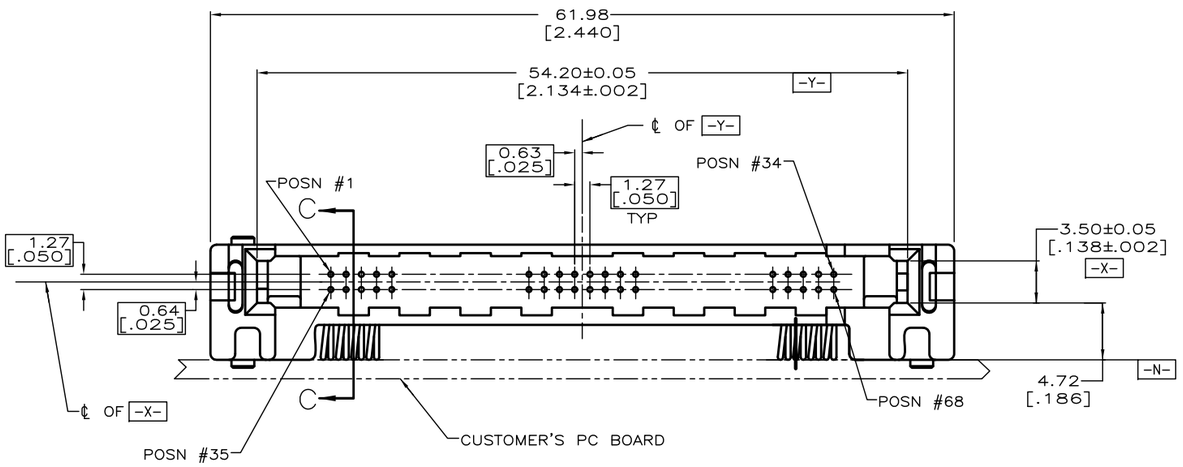


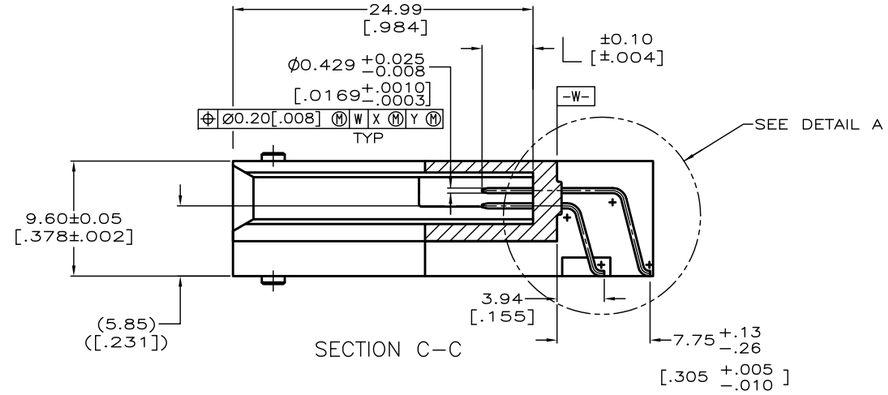


SECTION C–C

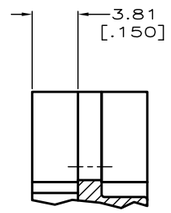


SECTION Y–Y

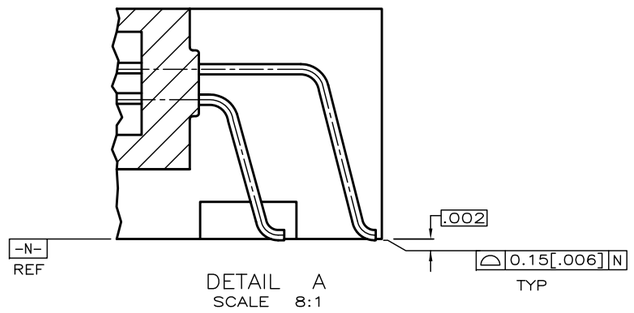


DETAIL A
SCALE 8:1

1. PIN:
   0.00076[.000030] MINIMUM GOLD IN CONTACT AREA,
   0.00381[.000150] MIN TIN ON SOLDER TAILS,
   ALL OVER 0.00127[.000050] MINIMUM NICKEL
2. CUSTOMER TO PROVIDE CARD GUIDANCE SYSTEM
3. DATUMS AND BASIC DIMENSIONS ESTABLISHED BY CUSTOMER
4. CONNECTOR REQUIRES USE OF 2 – SIZE 2M SCREWS FOR FASTENING TO PRINTED CIRCUIT BOARD
5. ASSEMBLY KEYED FOR 5 VOLT CARDS
6. ASSEMBLY KEYED FOR LOW VOLT CARDS (3.3V)
7. PACKAGED IN TRAYS, 9 X 17 INCH APPROXIMATE SIZE.
8. PACKAGED IN TRAYS, 9 X 12 INCH APPROXIMATE SIZE.
9. PACKAGED IN TAPE & REEL.
10. MATERIAL:
    HOUSING: LCP
    COLOR; BLACK
    PIN: BRASS
11. OBSOLETE PARTS: OBSOLETE CIS STREAMLINING PER D.RENAUD/D.SINISI

| | | | | | | |
|---|---|---|---|---|---|---|
| OBSOLETE 11 | 9 | 6 | 1,17,34 35,51,68 | ALL OTHER PINS | 36,67 | ~~5535657-5~~ |
| | 9 | 5 | 1,17,34 35,51,68 | ALL OTHER PINS | 36,67 | ~~5535657-4~~ |
| | 8 | 5 | 1,17,34 35,51,68 | ALL OTHER PINS | 36,67 | ~~5535657-3~~ |
| | 8 | 6 | 1,17,34 35,51,68 | ALL OTHER PINS | 36,67 | 5535657-2 |
| | 7 | 5 | 1,17,34 35,51,68 | ALL OTHER PINS | 36,67 | 5535657-1 |
| PACKAGING | VOLTAGE KEYING & IDENTIFICATION | | 5.0 [.197] | 4.25 [.167] | 3.5 [.138] | PART NUMBER |
| | | | "L" (PIN LENGTH) AND LOCATION | | | |

COPYRIGHT 2005
TE CONNECTIVITY CORP
ALL RIGHTS RESERVED

THIS DRAWING IS A CONTROLLED DOCUMENT.

DIMENSIONS: mm [INCHES]

TOLERANCES UNLESS OTHERWISE SPECIFIED:
0 PLC ± –
1 PLC ± –
2 PLC ± –
3 PLC ± –
4 PLC ± –
ANGLES ± °

MATERIAL 10 FINISH 1

DWN L. VARELA – DOCK5 03-28-05
CHK D.L. GORENC 03-28-05
APVD M. WALMSLEY 03-28-05

PRODUCT SPEC –
APPLICATION SPEC –
WEIGHT 7.7 GRAMS
CUSTOMER DRAWING

TE Connectivity

NAME: PIN HEADER ASSY, 68 POSN, RAISED HT, TOP BD MTG, SURFACE MT, AMP MEMORY CARD

| SIZE | CAGE CODE | DRAWING NO | RESTRICTED TO |
|---|---|---|---|
| A1 | 00779 | C-5535657 | – |

SCALE 4:1 SHEET 1 OF 1 REV A

ООО «ЛайфЭлектроникс» “LifeElectronics” LLC

ИНН 7805602321 КПП 780501001 Р/С 40702810122510004610 ФАКБ "АБСОЛЮТ БАНК" (ЗАО) в г.Санкт-Петербурге К/С 30101810900000000703 БИК 044030703

*Компания «Life Electronics» занимается поставками электронных компонентов импортного и отечественного производства от производителей и со складов крупных дистрибьюторов Европы, Америки и Азии.*

*С конца 2013 года компания активно расширяет линейку поставок компонентов по направлению коаксиальный кабель, кварцевые генераторы и конденсаторы (керамические, пленочные, электролитические), за счёт заключения дистрибьюторских договоров*

*Мы предлагаем:*

- *Конкурентоспособные цены и скидки постоянным клиентам.*
- *Специальные условия для постоянных клиентов.*
- *Подбор аналогов.*
- *Поставку компонентов в любых объемах, удовлетворяющих вашим потребностям.*

- *Приемлемые сроки поставки, возможна ускоренная поставка.*
- *Доставку товара в любую точку России и стран СНГ.*
- *Комплексную поставку.*
- *Работу по проектам и поставку образцов.*
- *Формирование склада под заказчика.*

- *Сертификаты соответствия на поставляемую продукцию (по желанию клиента).*
- *Тестирование поставляемой продукции.*
- *Поставку компонентов, требующих военную и космическую приемку.*
- *Входной контроль качества.*
- *Наличие сертификата ISO.*

*В составе нашей компании организован Конструкторский отдел, призванный помогать разработчикам, и инженерам.*

*Конструкторский отдел помогает осуществить:*

- *Регистрацию проекта у производителя компонентов.*
- *Техническую поддержку проекта.*
- *Защиту от снятия компонента с производства.*
- *Оценку стоимости проекта по компонентам.*
- *Изготовление тестовой платы монтаж и пусконаладочные работы.*

*Тел: +7 (812) 336 43 04 (многоканальный)*
*Email: org@lifeelectronics.ru*

***www.lifeelectronics.ru***