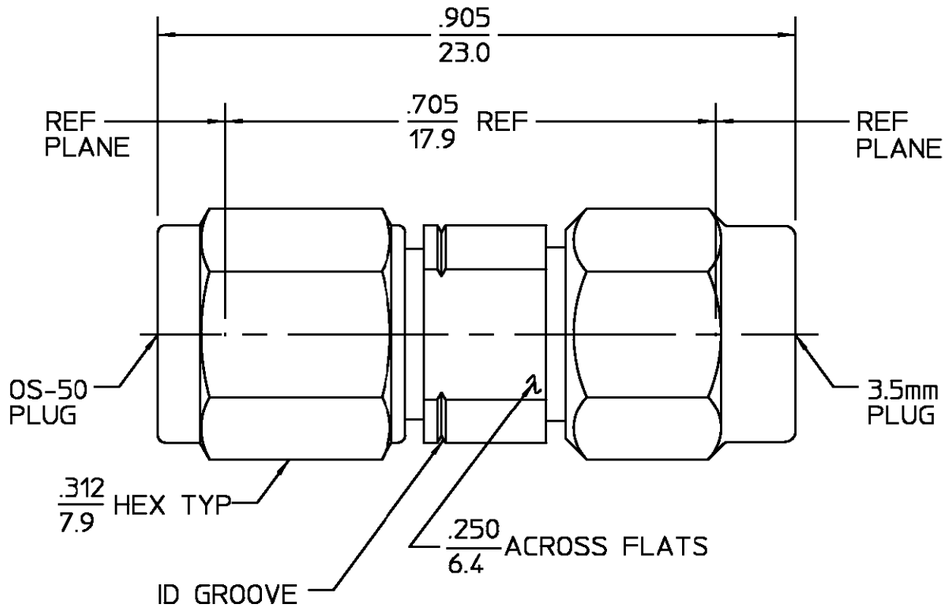

REVISIONS			
REV	DESCRIPTION	DATE	APPROVED
02_1	REVISED	7/31/97	07/31/97

ELECTRICAL	MECHANICAL	ENVIRONMENTAL
Nominal Impedance (Ohms) 50	Interface Dimensions MIL-STD-348A,	Temperature Rating -55°C to +125°C
Frequency Range (GHz) DC to 26.5 GHz	Fig. N/A	Vibration MIL-STD-202, Method
Volt Rating (VRMS MAX)	Recommended Mating	204, Condition D, 20G's
@ Sea Level N/A	Torque 7 to 10 in-lbs	Shock MIL-STD-202, Method 213,
VSWR 1.11 MAX DC-18; 1.13 MAX 18-26.5	Mating Characteristics:	Condition I, 100G's
Insertion Loss (dB MAX) $.07\sqrt{f(GHz)}$	Insertion (MAX Lbs) N/A	Thermal Shock MIL-STD-202,
RF Leakage (dB MIN) -(90f)	Withdrawal (MIN Oz) N/A	Method 107, Condition B,
Corona, 70,000 Ft (VRMS MIN) 150	Force to Engage and	Moisture Resistance MIL-STD-202,
Dielectric Withstanding Voltage	Disengage (In-Lbs MAX) 2.0	Method 106
(VRMS MIN) @ Sea Level 500	Center Contact Captivation	Corrosion - MIL-STD-202, Method
Contact Resistance (Milliohms MAX)	Axial (Lbs) 4.0	101, Condition B
Center Contact 4.0	Radial (In-Oz) 4.0	
Outer Contact 4.0	Cable Retention	
Cable to Housing N/A	Axial Force (Lbs) N/A	.XXX = in
RF High Potential @ Sea Level	Torque (In-Oz) N/A	XX.X = mm (REF)
(VRMS MIN @ 5 MHz) 600	Weight (Grams) N/A	
I.R.(Megohms MIN) 5,000		

COMPONENT	MATERIAL	FINISH
HOUSING COUPLING NUT BUSHING	STAINLESS STEEL PER ASTM-A484 AND ASTM-A582, TYPE 303	PASSIVATE PER QQ-P-35
DIELECTRIC	PTFE FLUOROCARBON PER ASTM-D-1457	N/A
CENTER CONTACT	BERYLLIUM COPPER PER ASTM-B-196 OR ASTM-B-197, ALLOY C17300, CONDITION H	GOLD PLATE PER MIL-G-45204
RETAINING RING	BERYLLIUM COPPER PER ASTM-B-194, ALLOY C17200, CONDITION H	N/A
GASKET	SILICONE RUBBER PER ZZ-R-765	N/A

UNLESS OTHERWISE SPECIFIED DIMENSIONS ARE IN INCHES
TOLERANCE ON
FRAC. ± 1/64 DEC. ±.005 ANGLES ± 1°

DRAWN BY 7/31/97
CHECKED BY
APP'D BY 07/31/97

AMP

AMP Incorporated
140 Fourth Avenue
Waltham, MA 02451-7599

These drawings and specifications are the property of M/A-COM Incorporated and shall not be reproduced or copied or used in whole or in part as the basis for the manufacture or sale of item(s) without written permission.

USE ASS'Y PROCEDURE

NO. A.P. N/A

TITLE OS-50 PLUG TO 3.5mm BSA PLUG

SIZE	CODE IDENT NO.		REV
B	26805	8581-2351-02	02_1

SCALE 5 : 1 SHEET 1 OF 1

CUSTOMER DRAWING

AMP PART # 1063389-1
SHEET 1 OF 1 REV A

ООО «ЛайфЭлектроникс» “LifeElectronics” LLC

ИНН 7805602321 КПП 780501001 Р/С 40702810122510004610 ФАКБ "АБСОЛЮТ БАНК" (ЗАО) в г.Санкт-Петербурге К/С 30101810900000000703 БИК 044030703

Компания «Life Electronics» занимается поставками электронных компонентов импортного и отечественного производства от производителей и со складов крупных дистрибьюторов Европы, Америки и Азии.

С конца 2013 года компания активно расширяет линейку поставок компонентов по направлению коаксиальный кабель, кварцевые генераторы и конденсаторы (керамические, пленочные, электролитические), за счёт заключения дистрибьюторских договоров

Мы предлагаем:

- *Конкурентоспособные цены и скидки постоянным клиентам.*
- *Специальные условия для постоянных клиентов.*
- *Подбор аналогов.*
- *Поставку компонентов в любых объемах, удовлетворяющих вашим потребностям.*

- *Приемлемые сроки поставки, возможна ускоренная поставка.*
- *Доставку товара в любую точку России и стран СНГ.*
- *Комплексную поставку.*
- *Работу по проектам и поставку образцов.*
- *Формирование склада под заказчика.*

- *Сертификаты соответствия на поставляемую продукцию (по желанию клиента).*
- *Тестирование поставляемой продукции.*
- *Поставку компонентов, требующих военную и космическую приемку.*
- *Входной контроль качества.*
- *Наличие сертификата ISO.*

В составе нашей компании организован Конструкторский отдел, призванный помогать разработчикам, и инженерам.

Конструкторский отдел помогает осуществить:

- *Регистрацию проекта у производителя компонентов.*
- *Техническую поддержку проекта.*
- *Защиту от снятия компонента с производства.*
- *Оценку стоимости проекта по компонентам.*
- *Изготовление тестовой платы монтаж и пусконаладочные работы.*

Тел: +7 (812) 336 43 04 (многоканальный)
Email: org@lifeelectronics.ru

www.lifeelectronics.ru