THIS DRAWING IS UNPUBLISHED. RELEASED FOR PUBLICATION -,- .
© COPYRIGHT - By - ALL RIGHTS RESERVED.

| LOC | DIST |
|---|---|
| G | 14 |

REVISIONS

| P | LTR | DESCRIPTION | DATE | DWN | APVD |
|---|---|---|---|---|---|
| | M1 | REVISED PER ECO-11-004820 | 11MAR11 | RK | HMR |

| AMP WIRE RANGE | Listed | LR7189 Certified |
|---|---|---|
| 16-14 AWG SOLID OR STRANDED | 16-14 AWG SOLID OR STRANDED | 16-14 AWG SOLID OR STRANDED |

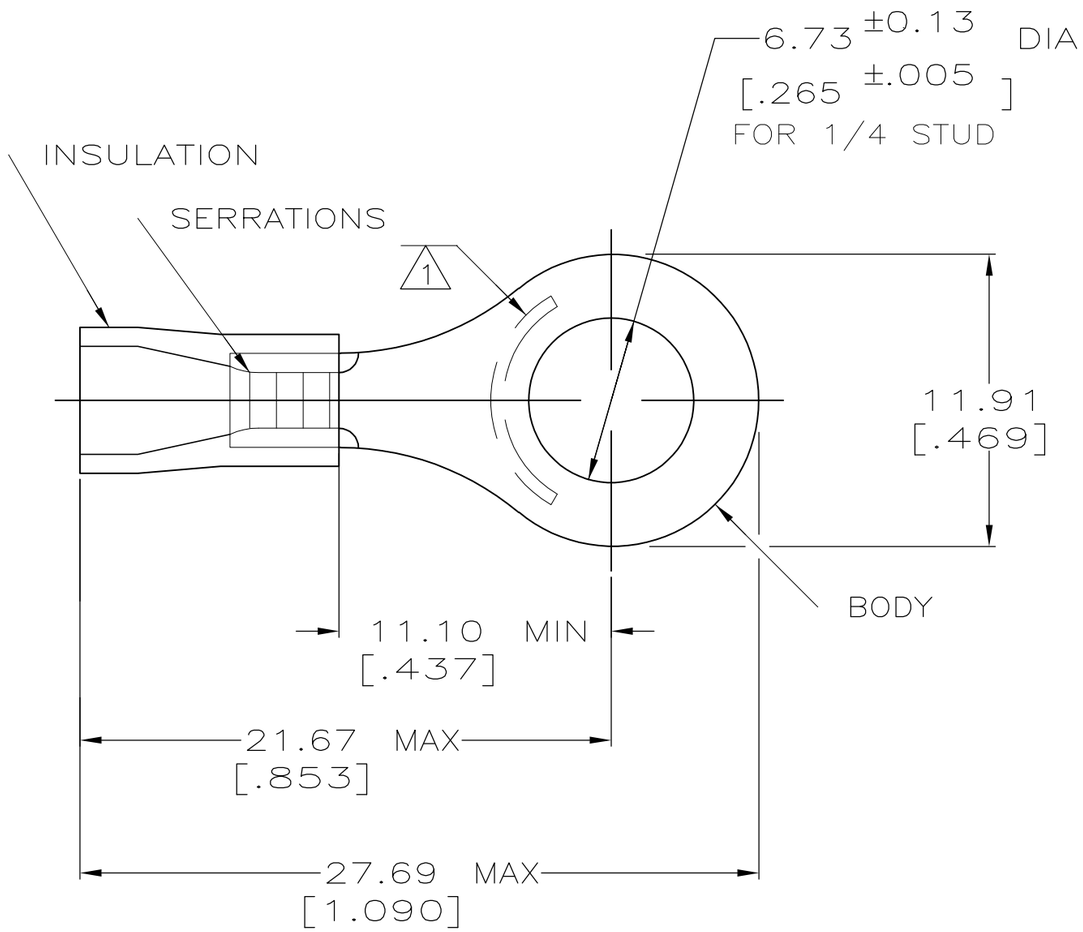


1. STAMP AMP 16-14* APPROX AS SHOWN
2. WIRE INSULATION DIA: 3.00-4.90 [.118-.193]
3. TONGUE MATERIAL THK: $0.79^{\pm 0.05}$ [$.031^{\pm .002}$]
4. MATERIAL: BODY - CU PER ASTM B152
   SLEEVE - PVC, COLOR - BLUE
5. MATERIAL: BODY - CU PER ASTM B152
   SLEEVE - PVC, COLOR - BLACK
6. REPLACED BY 8-34162-1

| | QTY | PACKAGE TYPE | | PART NO. |
|---|---|---|---|---|
| OBSOLETE | 25 | LOOSE PC,BAG | 4 | 8-34162-5 6 |
| | 100 | LOOSE PC,BOX | 4 | 8-34162-1 |
| | 4000 | ON TAPE, REEL | 5 | 2-34162-3 |
| | - | LOOSE PIECE | 5 | 2-34162-2 |
| | 4000 | ON TAPE, REEL | 4 | 2-34162-1 |
| | - | LOOSE PIECE | 4 | 34162 |

AMP INCORPORATED
CUSTOMER SERVICE SYSTEMS

| | |
|---|---|
| FOR ADDITIONAL PRODUCT INFORMATION OR COPIES OF DRAWINGS AND TECHNICAL DOCUMENTS | PRODUCT INFORMATION CENTER 1-800-522-6752 |
| FOR APPLICATION TOOLING INFORMATION | TOOLING ASSISTANCE CENTER 1-800-722-1111 |
| FOR ORDER ENTRY | 1-800-526-5142 |

THIS DRAWING IS A CONTROLLED DOCUMENT FOR AMP INCORPORATED. IT IS SUBJECT TO CHANGE AND THE CONTROLLING ENGINEERING ORGANIZATION SHOULD BE CONTACTED FOR THE LATEST REVISION.

MAX RECOMMENDED OPERATING TEMPERATURE: 105°C [221° F]

VOLTAGE RATING: N/A

CIRCULAR MIL AREA: 1.04-2.62mm² [2,050-5,180] SOLID OR STRANDED

THIS DRAWING IS A CONTROLLED DOCUMENT.

DIMENSIONS: MM [ INCHES ]

TOLERANCES UNLESS OTHERWISE SPECIFIED:
0 PLC ± -
1 PLC ± -
2 PLC ± 0.20[.008]
3 PLC ± -
4 PLC ± -
ANGLES ± -

MATERIAL: SEE NOTES

FINISH: TIN PER ASTM B545

| | | |
|---|---|---|
| DWN | DK SCHRUM | 08/06/92 |
| CHK | RE HERSEY | 11/10/92 |
| APVD | M ELLIS | 11/10/92 |
| PRODUCT SPEC | 108-1034 | |
| APPLICATION SPEC | NOT AVAILABLE | |
| WEIGHT | - | |

TE Connectivity

NAME: TERMINAL, RING TONGUE, PLASTI-GRIP -

| SIZE | CAGE CODE | DRAWING NO | RESTRICTED TO |
|---|---|---|---|
| A3 | 00779 | C-34162 | - |

CUSTOMER DRAWING | SCALE 4:1 | SHEET 1 OF 1 | REV M1

1470-19 (3/11)

ООО «ЛайфЭлектроникс» “LifeElectronics” LLC

ИНН 7805602321 КПП 780501001 Р/С 40702810122510004610 ФАКБ "АБСОЛЮТ БАНК" (ЗАО) в г.Санкт-Петербурге К/С 30101810900000000703 БИК 044030703

*Компания «Life Electronics» занимается поставками электронных компонентов импортного и отечественного производства от производителей и со складов крупных дистрибьюторов Европы, Америки и Азии.*

*С конца 2013 года компания активно расширяет линейку поставок компонентов по направлению коаксиальный кабель, кварцевые генераторы и конденсаторы (керамические, пленочные, электролитические), за счёт заключения дистрибьюторских договоров*

*Мы предлагаем:*

- *Конкурентоспособные цены и скидки постоянным клиентам.*
- *Специальные условия для постоянных клиентов.*
- *Подбор аналогов.*
- *Поставку компонентов в любых объемах, удовлетворяющих вашим потребностям.*

- *Приемлемые сроки поставки, возможна ускоренная поставка.*
- *Доставку товара в любую точку России и стран СНГ.*
- *Комплексную поставку.*
- *Работу по проектам и поставку образцов.*
- *Формирование склада под заказчика.*

- *Сертификаты соответствия на поставляемую продукцию (по желанию клиента).*
- *Тестирование поставляемой продукции.*
- *Поставку компонентов, требующих военную и космическую приемку.*
- *Входной контроль качества.*
- *Наличие сертификата ISO.*

*В составе нашей компании организован Конструкторский отдел, призванный помогать разработчикам, и инженерам.*

*Конструкторский отдел помогает осуществить:*

- *Регистрацию проекта у производителя компонентов.*
- *Техническую поддержку проекта.*
- *Защиту от снятия компонента с производства.*
- *Оценку стоимости проекта по компонентам.*
- *Изготовление тестовой платы монтаж и пусконаладочные работы.*

*Тел: +7 (812) 336 43 04 (многоканальный)*
*Email: org@lifeelectronics.ru*

***www.lifeelectronics.ru***