Copying of this document and giving it to others and the use or communication of the contents thereof, are forbidden without express authority. Offenders are liable to the payment of damages. All rights are reserved in the event of the grant of a patent or the registration of the utility model or design.

Weitergabe sowie Vervielfältigung dieser Unterlage, Verwertung und Mitteilung ihres Inhalts nicht gestattet, soweit nicht ausdrücklich zugestanden. Zuwiderhandlungen verpflichten zu Schadenersatz. Alle Rechte für den Fall der Patenterteilung oder Gebrauchsmuster-Eintragung vorbehalten.

N 01 016 0016 (1)	Cu/Ni0,5 Ag2 pas	28,7	1,5-2,5mm²; AWG 16-14
N 01 016 0015 (1)	Cu/Ni0,5 Ag2 pas	26,7	0,5-1,5mm²; AWG 20-16
Typ-Nr. / Type-No.	Oberfläche im Kontaktbereich / Plating in contact area	L	Anschlussquerschnitt / terminal cross-section

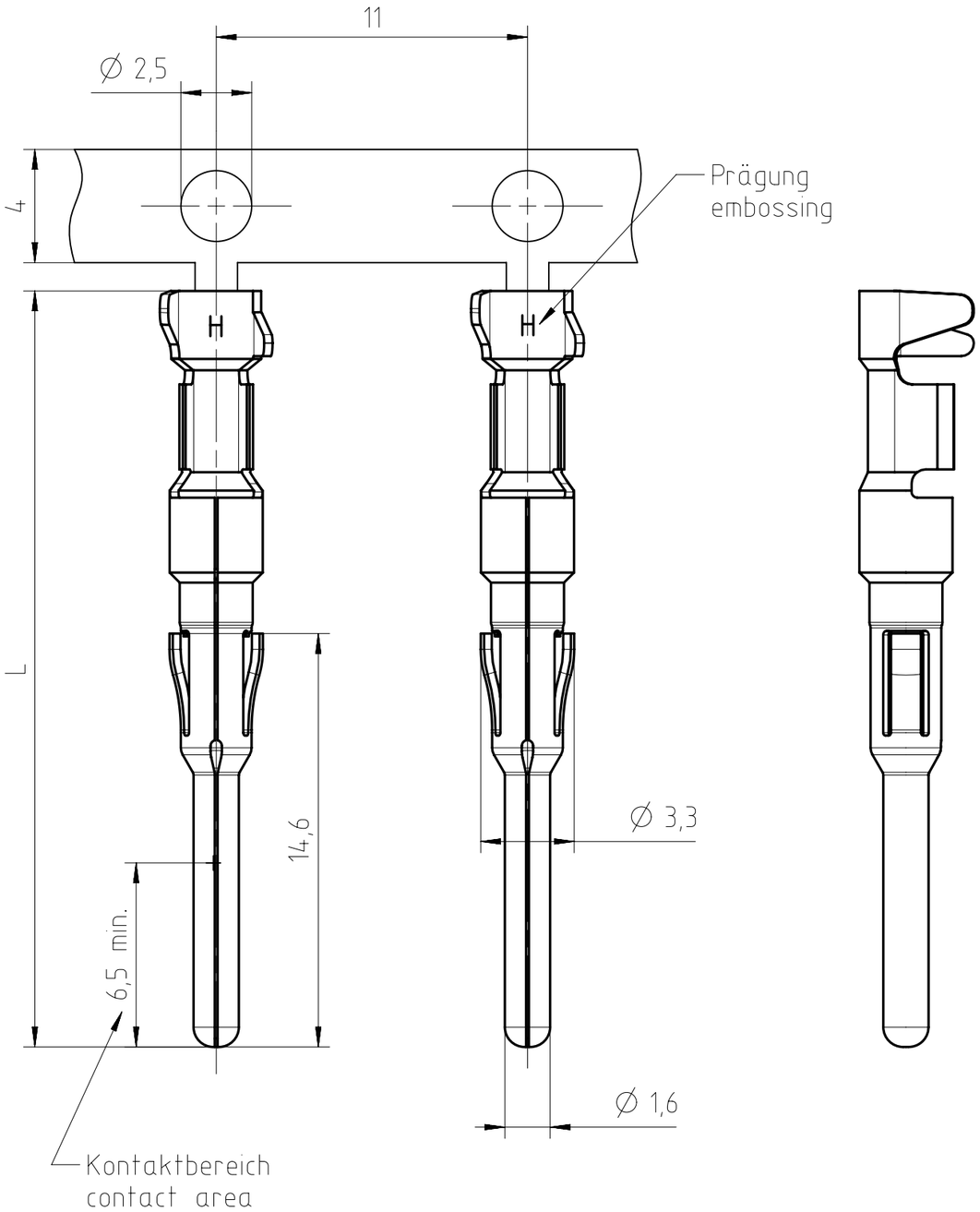

1) für Crimpmaschinen Kontaktzuführung rechts / links
for crimp machines contact feeding right / left hand soide

2) für Crimpzangen
for hand crimp tools

HN01 016 0XXX (X)	Band 2000 St. Rechtseinlauf 1)	Reel 2000 pcs. infeed right 1)
TN01 016 0XXX (X)	Band 2000 St. Linkseinlauf 1)	Reel 2000 pcs. infeed left 1)
02 ZN01 016 0016 (X)	1,5-2,5mm²: Band 100 St. 2) 02	1,5-2,5mm²: Reel 100 pcs. 2) 02
02 ZN01 016 0015 (X)	0,5-1,5mm²: Band 200 St. 2)	0,5-1,5mm²: Reel 200 pcs. 2)
VN01 016 0XXX (X)	Einzelkontakt 100 St.	Single contact 100 pcs.
Bestell-Nr. / Part-No.	Verpackungsform	Packaging

Gewicht (errechnet) / *Calc WT*: g
Prüfmaß / *Testdimension*
Teileindex
Partindexnumber

Zul. Abw. / *Tolerances*:
DIN / ISO 13715

Maßstab / *Scale*: 5:1 | A3

CUSTOMER DRAWING

	Datum / *Date*	Name
2013		
Gez. / *Drawn*	11.03.	Mohrlang
Gepr. / *Checked*		i.A. G.

Stiftkontakt
pin contact

Amphenol-Tuchel Electronics GmbH

M N 01 016 0XXX (X)

Blatt / *Sheet* 1 / 1 Bl.

Ers. f. / *Replacement for*: M-N 01 016-0015 Rev.a; M-N 01 016 0016 Rev.a

Index	Änderung / *Description*	Datum / *Date*	Name
02	201400333	20.05.14	Tol.
01	201300190	11.03.13	IM

Alle technischen Daten wurden unter Laborbedingungen ermittelt und können im Praxisbetrieb abweichen.
Es handelt sich bei den Angaben weder um Beschaffenheits- noch um Haltbarkeitsgarantien.
All technical data have been measured in a laboratory environment and can be different during practical usage of the product. Any product information is for descriptive usage only and not legally binding; particulary the information does not constitute or provide any legal guarantees ("Beschaffenheitsgarantie" or "Haltbarkeitsgarantie").

ООО «ЛайфЭлектроникс» “LifeElectronics” LLC

ИНН 7805602321 КПП 780501001 Р/С 40702810122510004610 ФАКБ "АБСОЛЮТ БАНК" (ЗАО) в г.Санкт-Петербурге К/С 30101810900000000703 БИК 044030703

Компания «Life Electronics» занимается поставками электронных компонентов импортного и отечественного производства от производителей и со складов крупных дистрибьюторов Европы, Америки и Азии.

С конца 2013 года компания активно расширяет линейку поставок компонентов по направлению коаксиальный кабель, кварцевые генераторы и конденсаторы (керамические, пленочные, электролитические), за счёт заключения дистрибьюторских договоров

Мы предлагаем:

- *Конкурентоспособные цены и скидки постоянным клиентам.*
- *Специальные условия для постоянных клиентов.*
- *Подбор аналогов.*
- *Поставку компонентов в любых объемах, удовлетворяющих вашим потребностям.*

- *Приемлемые сроки поставки, возможна ускоренная поставка.*
- *Доставку товара в любую точку России и стран СНГ.*
- *Комплексную поставку.*
- *Работу по проектам и поставку образцов.*
- *Формирование склада под заказчика.*

- *Сертификаты соответствия на поставляемую продукцию (по желанию клиента).*
- *Тестирование поставляемой продукции.*
- *Поставку компонентов, требующих военную и космическую приемку.*
- *Входной контроль качества.*
- *Наличие сертификата ISO.*

В составе нашей компании организован Конструкторский отдел, призванный помогать разработчикам, и инженерам.

Конструкторский отдел помогает осуществить:

- *Регистрацию проекта у производителя компонентов.*
- *Техническую поддержку проекта.*
- *Защиту от снятия компонента с производства.*
- *Оценку стоимости проекта по компонентам.*
- *Изготовление тестовой платы монтаж и пусконаладочные работы.*

Тел: +7 (812) 336 43 04 (многоканальный)
Email: org@lifeelectronics.ru

www.lifeelectronics.ru