| PC BOARD VERSIONS | | |
|---|---|---|
| PRODUCTNR: | PCB THICKNESS | DIM"A" |
| 70230-X01/X01LF | 1.6 | 2.90 |
| 70230-X11/X11LF | 2.4 | 3.53 |

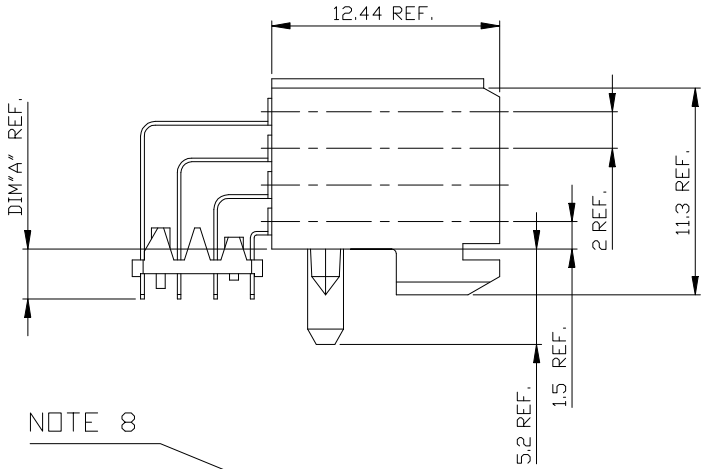


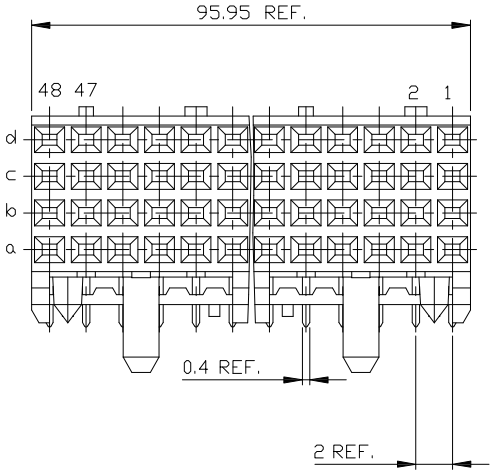


PRODUCT AFTER HOT RIVETTING.

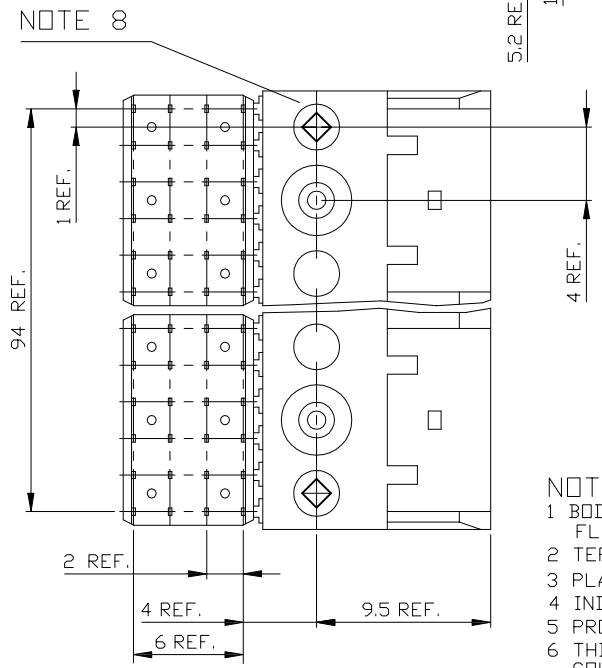


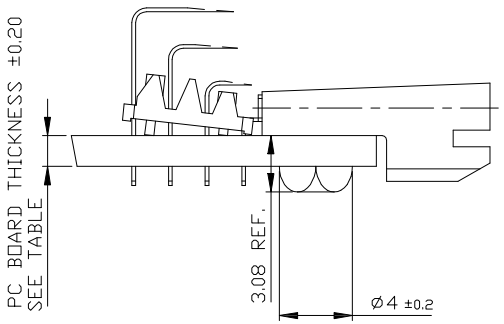


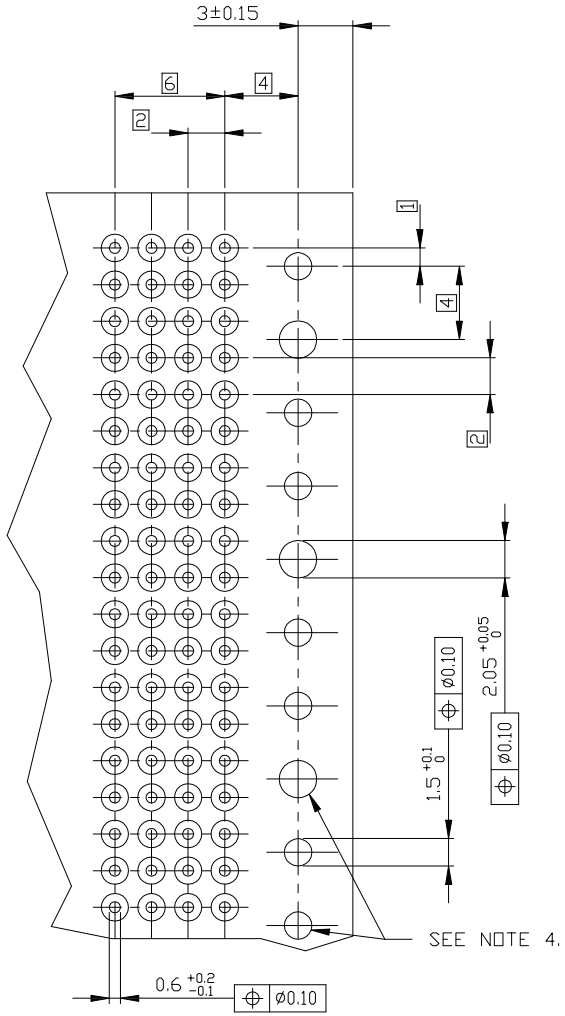


RECOMMENDED HOLE PATTERN,
COMPONENT SIDE.

NOTES:

1 BODY MAT'L: LIQUID CRYSTAL POLYMER 30% GLASS FLAME RETARDANT ACC. UL 94-V0
2 TERMINAL MATERIAL: PHOSPHOR BRONZE.
3 PLATING SOLDERTAILS 2-8 um SnPb 90-97 OR 2-8 um PURE Sn
4 INDICATED HOLES ARE UNPLATED.
5 PRODUCTMARKING: PARTNUMBER & BATCH ID.
6 THIS PRODUCT MEETS EUROPEAN UNION DIRECTIVES AND OTHER COUNTRY REGULATIONS AS DESCRIBED INGS-22-008 .
7 THE HOUSING WILL WITHSTAND EXPOSURE TO 260DEGREE PEAK TEMPERATURE FOR 10 SECONDS IN A WAVE SOLDER APPLICATION.
8 DIAMOND LOCATION PEG ARE ONLY EXISTED ON THE BOTH SIDES OF PRODUCT.

| PLATING CONTACT AREA: | |
|---|---|
| DASH NR: | PERFORMANCE LEVEL |
| -1YY/1YYLF | TELCORDIA CO |
| -2YY/2YYLF | CUSTOMER SPECIAL |
| -3YY/3YYLF | CUSTOMER SPECIAL |

| ltr | ecn no | dr | date |
|---|---|---|---|
| K | DG04-0104 | CLu | 041221 |
| L | DG06-0477 | Cenh | 11/20/060 |
| M | DG07-0168 | Cenh | 05/10/07 |
| N | DG09-0068 | Cenh | 06/06/09 |
| H | V00578 | LLA | 000316 |
| J | V00847 | LLA | 000530 |
| sheet index | revision sheet | N 1 | N 2 |

mat'l. code

tolerances unless otherwise specified: linear, angles

| | | |
|---|---|---|
| dr | R.Trippe | 900918 |
| engr | H. Bouwknegt | 940308 |
| chr | A van Zanten | 9000918 |
| appr | H van Woensel | 900918 |

CUSTOMER COPY

projection

mm

scale 5:1

www.fciconnect.com

title: RA FEMALE SIGNAL STB 96 mm VERSION

product family: METRAL(tm)

code: 213

size: A2

dwg no: 70230

sheet 1 of3

Tous droits strictement reservés. Reproduction ou communication a des tiers interdite sous quelque forme que ce soit sans autorisation ecrite du propriétaire. Propriété de F C I b.v. ©F C I b.v.

All rights strictly reserved. Reproduction or issue to third parties in any form whatsoever is not permitted without written authority from the proprietor. Property of F C I b.v. ©F C I b.v.

form A2

PDM: Rev:N STATUS: Released Printed: May 19, 2011

| PC BOARD VERSIONS | | |
|---|---|---|
| PRODUCTNR: | PCB THICKNESS | DIM"A" |
| 70230-X02/X02LF | 1.6 | 2.90 |
| 70230-X12/X12LF | 2.4 | 3.53 |

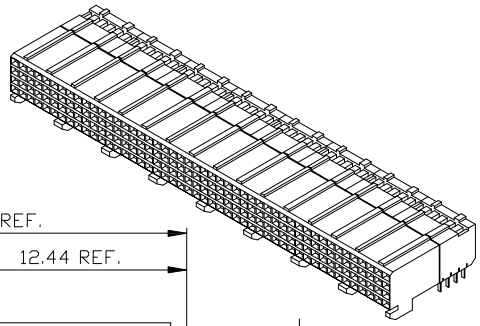

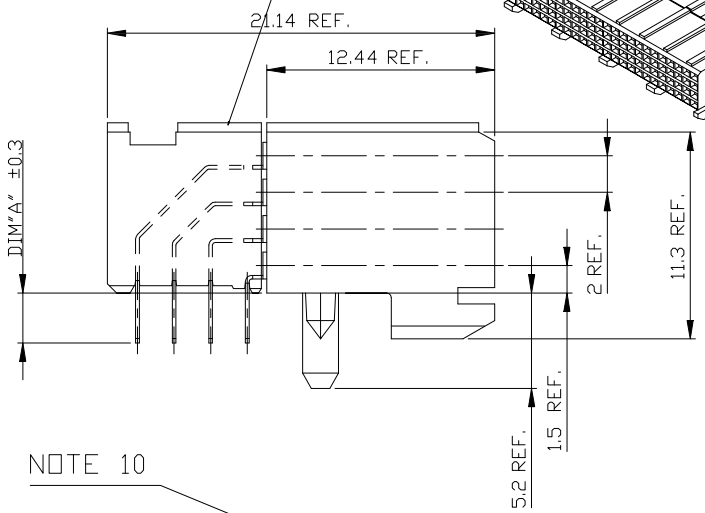


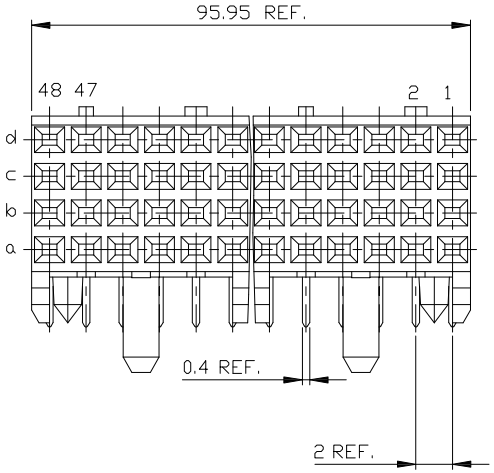


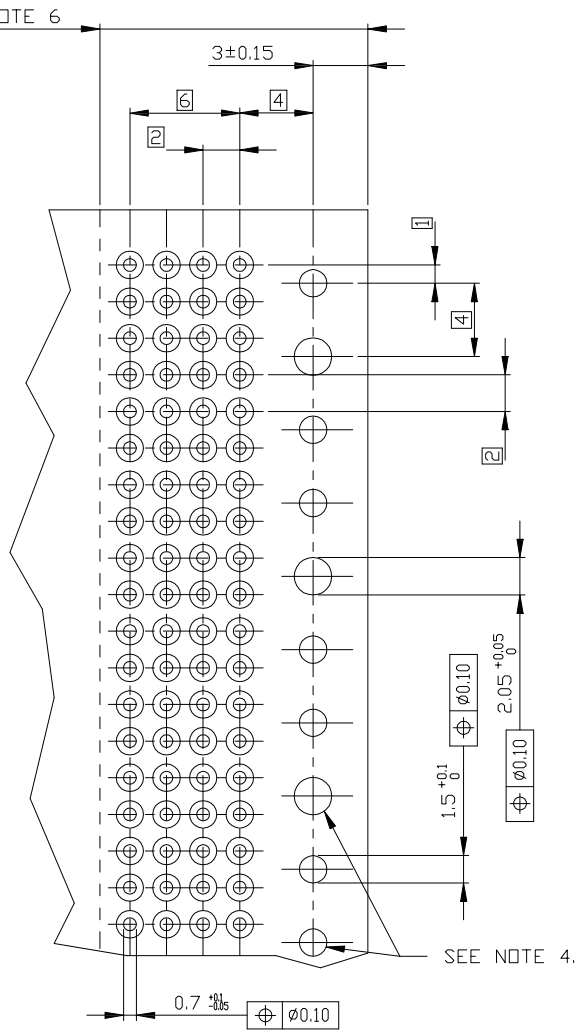


RECOMMENDED HOLE PATTERN, COMPONENT SIDE.

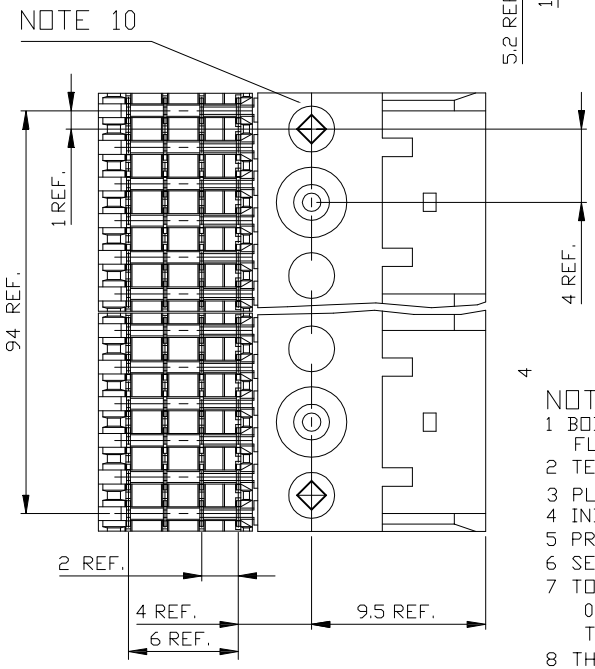


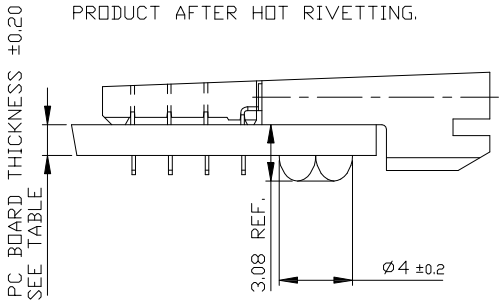


NOTES:

1 BODY MAT'L: LIQUID CRYSTAL POLYMER 30% GLASS FLAME RETARDANT ACC. UL 94-V0
2 TERMINAL MATERIAL: PHOSPHOR BRONZE.
3 PLATING SOLDERTAILS 2-8 鍍 SnPb 90-97 OR 2-8 鍍 PURE Sn
4 INDICATED HOLES ARE UNPLATED.
5 PRODUCTMARKING: PARTNUMBER & BATCH ID.
6 SET BACK FOR PRESS BLOCK.
7 TOP SURFACE OF PRESS BLOCK MAY EXTEND UP TO 0.4MM HIGHER THAN HOUSING. THIS MAY AFFECT THE TAIL LENGTH BEFORE APPLICATION TO A BOARD
8 THIS PRODUCT MEETS EUROPEAN UNION DIRECTIVES AND OTHER COUNTRY REGULATIONS AS DESCRIBED IN GS-22-008 .
9 THE HOUSING WILL WITHSTAND EXPOSURE TO 260DEGREE PEAK TEMPERATURE FOR 10 SECONDS IN A WAVE SOLDER APPLICATION.
10 DIAMOND LOCATION PEG ARE ONLY EXISTED ON THE BOTH SIDES OF PRODUCT.

| PLATING CONTACT AREA: | |
|---|---|
| DASH NR: | PERFORMANCE LEVEL |
| -1YY/1YYLF | TELCORDIA CO |
| -2YY/2YYLF | CUSTOMER SPECIAL |
| -3YY/3YYLF | CUSTOMER SPECIAL |

| | | | | | |
|---|---|---|---|---|---|
| mat'l. code | | tolerances unless otherwise specified | | CUSTOMER COPY | FCI www.fciconnect.com |
| ltr | ecn nodr | date | | | |
| N | | | linear | projection | title RA FEMALE SIGNAL STB 96 mm VERSION |
| | | | angles | | |
| | | | dr D. de Bil 970529 | mm | product family METRAL(tm) code 213 |
| | | | engr P. Schalk 970529 | | size A2 dwg no 70230 |
| | | | chr P. Schalk 970529 | scale 5:1 | sheet 2 of- |
| | | | appd H. Cooijmans 970529 | | |
| sheet index | revision sheet | | | | |

Tous droits strictement reservés. Reproduction ou communication a des tiers interdite sous quelque forme que ce soit sans autorisation ecrite du propietaire. Propriete de F C I b.v. ©F C I b.v.

All rights strictly reserved. Reproduction or issue to third parties in any form whatsever is not permitted without written authority from the proprietor. Property of F C I b.v. ©F C I b.v.

| PC BOARD VERSIONS | | |
|---|---|---|
| PRODUCTNR: | PCB THICKNESS | DIM"A" |
| 70230-X03/X03LF | 1.6 | 2.90 |
| 70230-X13/X13LF | 2.4 | 3.53 |

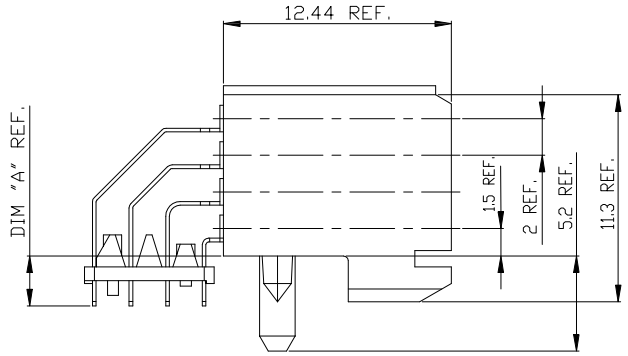


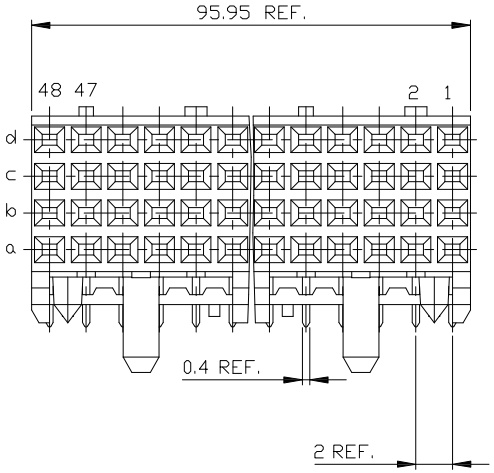


PRODUCT AFTER HOT RIVETTING.

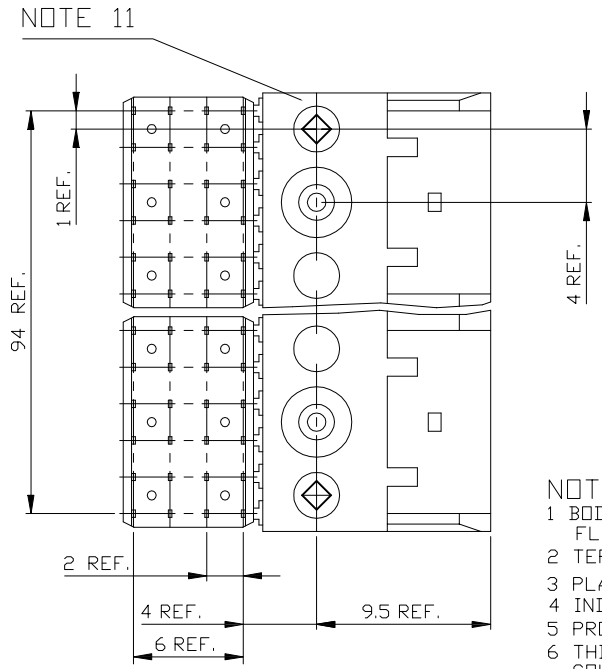


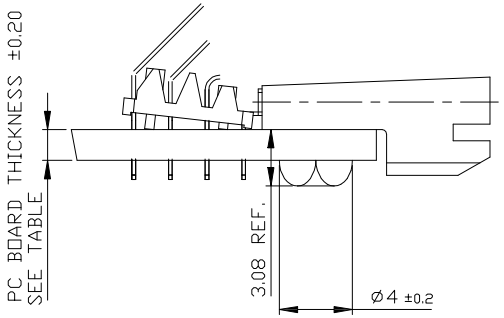


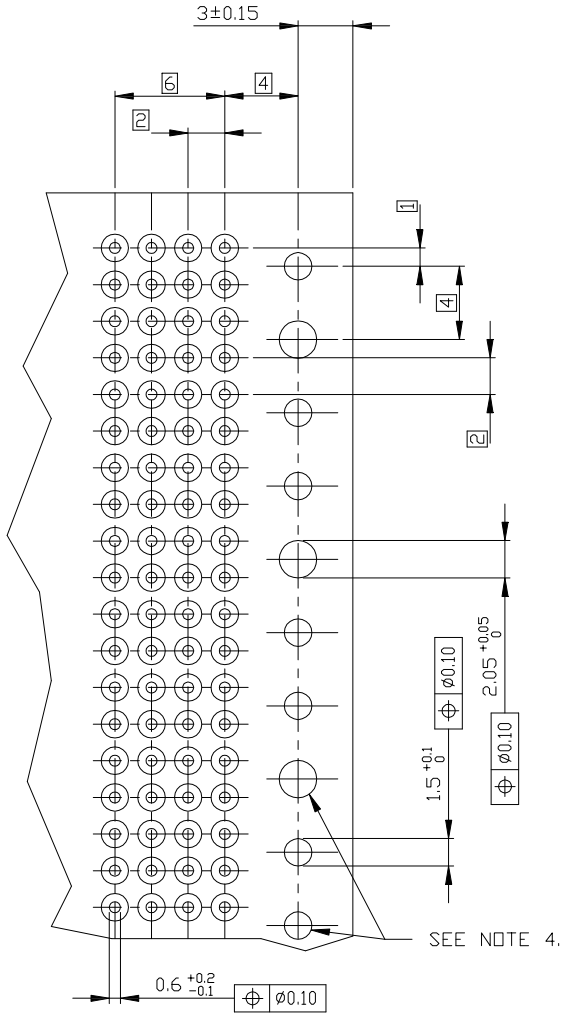


RECOMMENDED HOLE PATTERN, COMPONENT SIDE.

NOTES:

1 BODY MAT'L: LIQUID CRYSTAL POLYMER 30% GLASS FLAME RETARDANT ACC. UL 94-V0
2 TERMINAL MATERIAL: PHOSPHOR BRONZE.
3 PLATING SOLDERTAILS 2-8 鍍 SnPb 90-97 OR 2-8 鍍 PURE Sn
4 INDICATED HOLES ARE UNPLATED.
5 PRODUCTMARKING: PARTNUMBER & BATCH ID.
6 THIS PRODUCT MEETS EUROPEAN UNION DIRECTIVES AND OTHER COUNTRY REGULATIONS AS DESCRIBED INGS-22-008 .
7 THE HOUSING WILL WITHSTAND EXPOSURE TO 260DEGREE PEAK TEMPERATURE FOR 10 SECONDS IN A WAVE SOLDER APPLICATION.
8 DIAMOND LOCATION PEG ARE ONLY EXISTED ON THE BOTH SIDES OF PRODUCT.

| PLATING CONTACT AREA: | |
|---|---|
| DASH NR: | PERFORMANCE LEVEL |
| -1YY/1YYLF | TELCORDIA CO |
| -2YY/2YYLF | CUSTOMER SPECIAL |
| -3YY/3YYLF | CUSTOMER SPECIAL |

| | | | | | |
|---|---|---|---|---|---|
| mat'l. code | | tolerances unless otherwise specified | | CUSTOMER COPY | FCI www.fciconnect.com |
| ltr ecn nodr date | | linear | | projection | title RA FEMALE SIGNAL STB 96 mm VERSION |
| N | | angles | | | |
| | | dr Heaven Cen | 11/20/06 | mm | product family METRAL(tm) code 213 |
| | | engr Collins Lu | 11/20/06 | | size dwg no |
| | | chr Beer Fu | 11/20/06 | scale 5:1 | A2 70230 sheet 3 of- |
| | | appd Joseph Hsia | 11/20/06 | | |
| sheet revision | | | | | |
| index sheet | | | | | |

Tous droits strictement reservés. Reproduction ou communication a des tiers interdite sous quelque forme que ce soit sans autorisation écrite du propriétaire. Propriété de F C I b.v. ©F C I b.v.

All rights strictly reserved. Reproduction or issue to third parties in any form whatsever is not permitted without written authority from the proprietor. Property of F C I b.v. ©F C I b.v.

ООО «ЛайфЭлектроникс» “LifeElectronics” LLC

ИНН 7805602321 КПП 780501001 Р/С 40702810122510004610 ФАКБ "АБСОЛЮТ БАНК" (ЗАО) в г.Санкт-Петербурге К/С 30101810900000000703 БИК 044030703

*Компания «Life Electronics» занимается поставками электронных компонентов импортного и отечественного производства от производителей и со складов крупных дистрибьюторов Европы, Америки и Азии.*

*С конца 2013 года компания активно расширяет линейку поставок компонентов по направлению коаксиальный кабель, кварцевые генераторы и конденсаторы (керамические, пленочные, электролитические), за счёт заключения дистрибьюторских договоров*

*Мы предлагаем:*

- *Конкурентоспособные цены и скидки постоянным клиентам.*
- *Специальные условия для постоянных клиентов.*
- *Подбор аналогов.*
- *Поставку компонентов в любых объемах, удовлетворяющих вашим потребностям.*

- *Приемлемые сроки поставки, возможна ускоренная поставка.*
- *Доставку товара в любую точку России и стран СНГ.*
- *Комплексную поставку.*
- *Работу по проектам и поставку образцов.*
- *Формирование склада под заказчика.*

- *Сертификаты соответствия на поставляемую продукцию (по желанию клиента).*
- *Тестирование поставляемой продукции.*
- *Поставку компонентов, требующих военную и космическую приемку.*
- *Входной контроль качества.*
- *Наличие сертификата ISO.*

*В составе нашей компании организован Конструкторский отдел, призванный помогать разработчикам, и инженерам.*

*Конструкторский отдел помогает осуществить:*

- *Регистрацию проекта у производителя компонентов.*
- *Техническую поддержку проекта.*
- *Защиту от снятия компонента с производства.*
- *Оценку стоимости проекта по компонентам.*
- *Изготовление тестовой платы монтаж и пусконаладочные работы.*

*Тел: +7 (812) 336 43 04 (многоканальный)*
*Email: org@lifeelectronics.ru*

***www.lifeelectronics.ru***