THIS DRAWING IS UNPUBLISHED. RELEASED FOR PUBLICATION -,- .
© COPYRIGHT - By - ALL RIGHTS RESERVED.

| LOC | DIST |
|---|---|
| AJ | 16 |

REVISIONS

| P | LTR | DESCRIPTION | DATE | DWN | APVD |
|---|---|---|---|---|---|
| | B1 | REVISED PER ECO-11-005030 | 11MAR11 | RK | HMR |

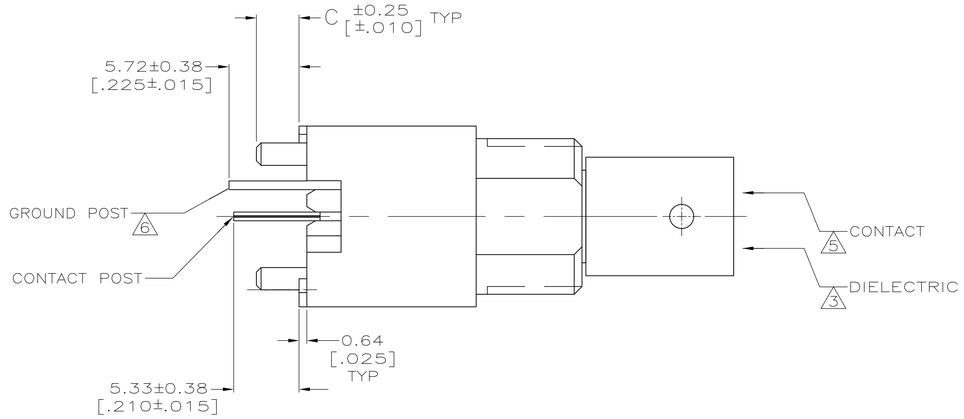


1. POLYESTER PBT PER MIL-M-24519, TYPE GPT-15F, UL94V-O RATED, COLOR: NATURAL
2. POLYESTER PBT PER MIL-M-24519, TYPE GPT-15F, UL94V-O RATED, COLOR: BLACK
3. POLYMETHYLPENTENE, GENERAL PURPOSE.
4. ZINC PER QQ-Z-363.
5. PHOSPHOR BRONZE PER QQ-B-750.
6. BRASS PER ASTM-B-453.
7. BRASS PER ASTM-B-16.
8. NICKEL PLATE PER QQ-N-290, 3.81 μm [.000150] MINIMUM THICK.
9. TIN PLATE PER ASTM-B-545, 3.81 μm [.000150] MINIMUM THICK.
10. GOLD PLATE PER MIL-G-45204, 0.76 μm [.000030] MINIMUM THICK.
11. SEE INSTRUCTION SHEET 408-2769.

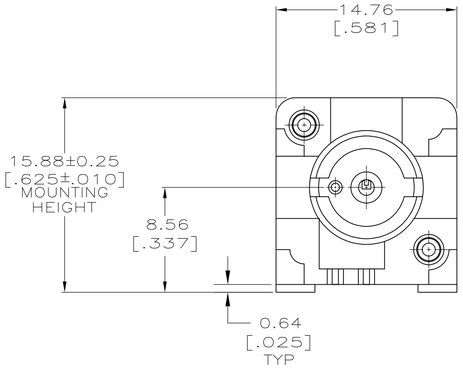


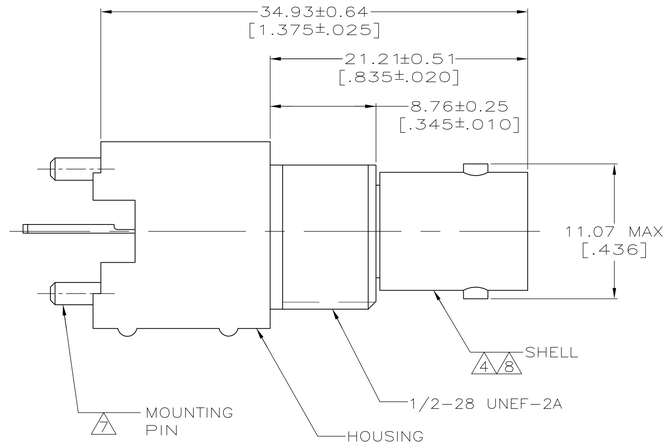


VIEW A

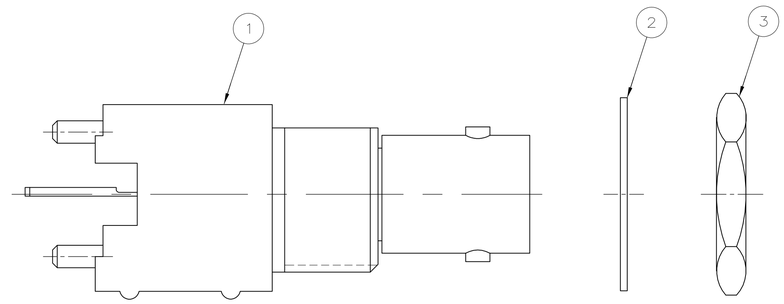


VIEW B

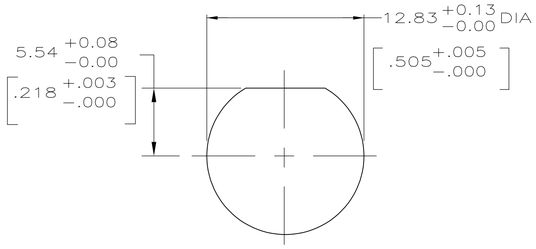


RECOMMENDED PANEL CUTOUT

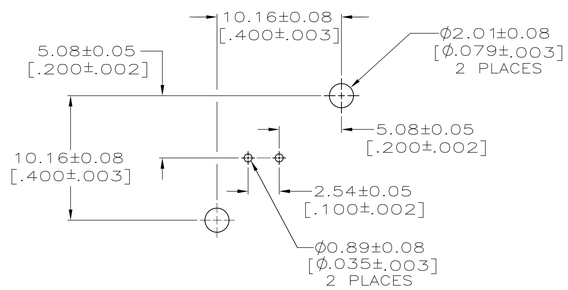


PCB CONFIGURATION

| C | MOUNTING PIN PLATING | GROUND POST PLATING | CONTACT POST PLATING | CONTACT PLATING | HOUSING MATERIAL | VIEW | 3 JAM NUT QTY=1 | 2 LOCKWASHER QTY=1 | 1 ASSEMBLY QTY=1 | PART NUMBER |
|---|---|---|---|---|---|---|---|---|---|---|
| – | 9 | 9 | 9 | – | – | B | 1-329631-2 | 1-329632-2 | 5227222-6 | 5227222-9 |
| 3.48 [.137] | 9 | 9 | 9 | 10 | 2 | A | – | – | – | 5227222-6 |
| 3.48 [.137] | 9 | 9 | 9 | 10 | 1 | A | – | – | – | 5227222-3 |
| 3.48 [.137] | 9 | 9 | 9 | 9 | 2 | A | – | – | – | 5227222-2 |
| 3.48 [.137] | 9 | 9 | 9 | 9 | 1 | A | – | – | – | 5227222-1 |

THIS DRAWING IS A CONTROLLED DOCUMENT.

DIMENSIONS: mm [INCHES]

TOLERANCES UNLESS OTHERWISE SPECIFIED:
0 PLC ± –
1 PLC ± –
2 PLC ± 0.20 [.008]
3 PLC ± –
4 PLC ± –
ANGLES ± –

MATERIAL 1 2 3 4 5 6 7
FINISH 8 9 10

DWN J. ALCORTA – DOCK5 26APR2005
CHK J. HAVENER 26APR2005
APVD J. LIPPERT 26APR2005
PRODUCT SPEC 108-12078
APPLICATION SPEC –
WEIGHT –

TE Connectivity

NAME JACK, VERTICAL, 50 OHM, PCB, SERIES BNC

| SIZE | CAGE CODE | DRAWING NO | RESTRICTED TO |
|---|---|---|---|
| A1 | 00779 | C-5227222 | – |

CUSTOMER DRAWING | SCALE 4:1 | SHEET 1 OF 1 | REV B1

ООО «ЛайфЭлектроникс» “LifeElectronics” LLC

ИНН 7805602321 КПП 780501001 Р/С 40702810122510004610 ФАКБ "АБСОЛЮТ БАНК" (ЗАО) в г.Санкт-Петербурге К/С 30101810900000000703 БИК 044030703

*Компания «Life Electronics» занимается поставками электронных компонентов импортного и отечественного производства от производителей и со складов крупных дистрибьюторов Европы, Америки и Азии.*

*С конца 2013 года компания активно расширяет линейку поставок компонентов по направлению коаксиальный кабель, кварцевые генераторы и конденсаторы (керамические, пленочные, электролитические), за счёт заключения дистрибьюторских договоров*

*Мы предлагаем:*

- *Конкурентоспособные цены и скидки постоянным клиентам.*
- *Специальные условия для постоянных клиентов.*
- *Подбор аналогов.*
- *Поставку компонентов в любых объемах, удовлетворяющих вашим потребностям.*

- *Приемлемые сроки поставки, возможна ускоренная поставка.*
- *Доставку товара в любую точку России и стран СНГ.*
- *Комплексную поставку.*
- *Работу по проектам и поставку образцов.*
- *Формирование склада под заказчика.*

- *Сертификаты соответствия на поставляемую продукцию (по желанию клиента).*
- *Тестирование поставляемой продукции.*
- *Поставку компонентов, требующих военную и космическую приемку.*
- *Входной контроль качества.*
- *Наличие сертификата ISO.*

*В составе нашей компании организован Конструкторский отдел, призванный помогать разработчикам, и инженерам.*

*Конструкторский отдел помогает осуществить:*

- *Регистрацию проекта у производителя компонентов.*
- *Техническую поддержку проекта.*
- *Защиту от снятия компонента с производства.*
- *Оценку стоимости проекта по компонентам.*
- *Изготовление тестовой платы монтаж и пусконаладочные работы.*

*Тел: +7 (812) 336 43 04 (многоканальный)*
*Email: org@lifeelectronics.ru*

***www.lifeelectronics.ru***