Pomona®

Model 5418 With Assembly Instructions
Do-It-Yourself Minipincer® Test Clip

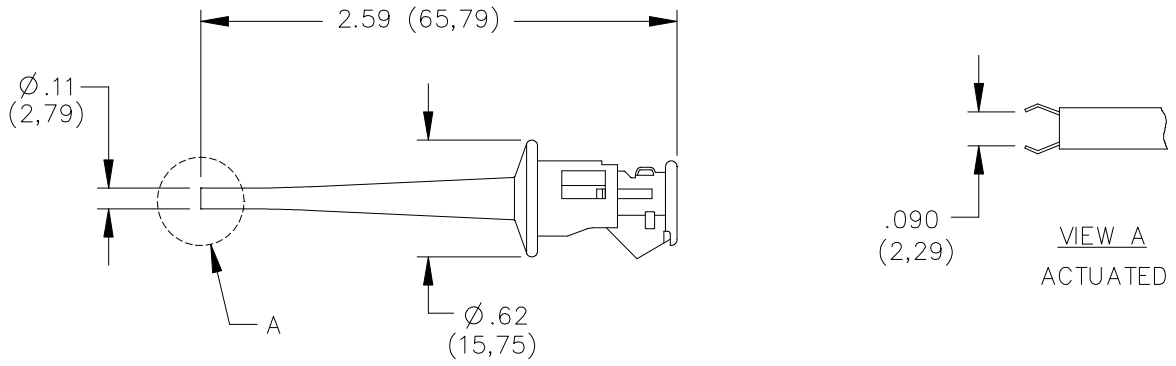

FEATURES:

- Ideal for conneting to small circuit board components
- Use with Model #'s 5173, 3690, 122505A or any other Pomona "Do-It-Yourself" product to create custom cables
- Supports 20 to 22 AWG wire

MATERIALS:

Contact: Beryllium Copper, Alloy 165 per QQ-C-533, ¼ HM
Spring: Stainless Steel, 302
Finish: Contact – Gold plated per MIL-G-45204, Type 1, Class 00
Insulation: Glass filled Nylon

RATINGS:

Operating Temperature: +80°C (+176°F) Max
Operating Voltage: 300 VRMS/DC
Current: 5 Amperes

ORDERING INFORMATION: Model 5418-*
*=Color, -0 Black, -2 Red
Upon request, -5 Green and -6 Blue colors may be quoted.

All dimensions are in inches and metric. All specifications are to the latest revisions. Specifications are subject to change without notice.
Registered trademarks are the property of their respective companies. Made in USA

Sales: 800-490-2361 Fax: 425-446-5844
Technical Support: technicalsupport@pomonatest.com

Pomona®

Model 5418 With Assembly Instructions
Do-It-Yourself Minipincer® Test Clip

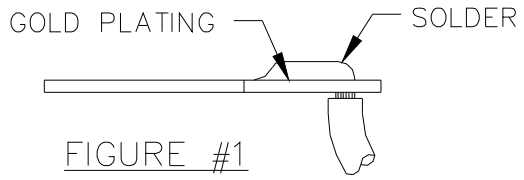

FIGURE #1

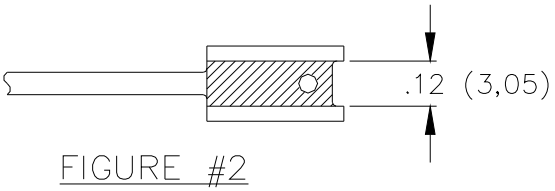

FIGURE #2

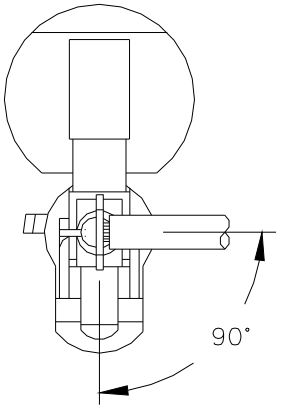

FIGURE #3

FIGURE #1

A. Remove the cap from housing assembly, the contact will now be exposed.
B. Insert the wire into the cap assembly allowing approximately 1 to 2 inches of wire to extend beyond the cap.
C. Strip wire 1/8 to 3/16 inches.
D. Insert exposed conductor through the hold in the contact and solder to surface.

FIGURE #2

E. Important: Solder must not extend beyond the indicated width.

FIGURE #3

F. Install the cap onto the housing assembly. Align the contact with the slots located on the cap.

All dimensions are in inches and metric. All specifications are to the latest revisions. Specifications are subject to change without notice.
Registered trademarks are the property of their respective companies. Made in USA

Sales: 800-490-2361 Fax: 425-446-5844
Technical Support: technicalsupport@pomonatest.com

ООО «ЛайфЭлектроникс» “LifeElectronics” LLC

ИНН 7805602321 КПП 780501001 Р/С 40702810122510004610 ФАКБ "АБСОЛЮТ БАНК" (ЗАО) в г.Санкт-Петербурге К/С 30101810900000000703 БИК 044030703

Компания «Life Electronics» занимается поставками электронных компонентов импортного и отечественного производства от производителей и со складов крупных дистрибьюторов Европы, Америки и Азии.

С конца 2013 года компания активно расширяет линейку поставок компонентов по направлению коаксиальный кабель, кварцевые генераторы и конденсаторы (керамические, пленочные, электролитические), за счёт заключения дистрибьюторских договоров

Мы предлагаем:

- *Конкурентоспособные цены и скидки постоянным клиентам.*
- *Специальные условия для постоянных клиентов.*
- *Подбор аналогов.*
- *Поставку компонентов в любых объемах, удовлетворяющих вашим потребностям.*

- *Приемлемые сроки поставки, возможна ускоренная поставка.*
- *Доставку товара в любую точку России и стран СНГ.*
- *Комплексную поставку.*
- *Работу по проектам и поставку образцов.*
- *Формирование склада под заказчика.*

- *Сертификаты соответствия на поставляемую продукцию (по желанию клиента).*
- *Тестирование поставляемой продукции.*
- *Поставку компонентов, требующих военную и космическую приемку.*
- *Входной контроль качества.*
- *Наличие сертификата ISO.*

В составе нашей компании организован Конструкторский отдел, призванный помогать разработчикам, и инженерам.

Конструкторский отдел помогает осуществить:

- *Регистрацию проекта у производителя компонентов.*
- *Техническую поддержку проекта.*
- *Защиту от снятия компонента с производства.*
- *Оценку стоимости проекта по компонентам.*
- *Изготовление тестовой платы монтаж и пусконаладочные работы.*

Тел: +7 (812) 336 43 04 (многоканальный)
Email: org@lifeelectronics.ru

www.lifeelectronics.ru