NOTES:

1. MATERIAL AND FINISH (PLATING THICKNESS IN MICRO-INCHES):
   - BODY — BERYLLIUM COPPER, ALBALOY PLATING OVER SILVER
   - CONTACT PIN — BERYLLIUM COPPER, GOLD PLATING
   - INSULATOR — PTFE, NATURAL

2. ELECTRICAL:
   - A. IMPEDANCE: 50 OHM
   - B. FREQUENCY RANGE: DC- 6 GHz
   - C. RETURN LOSS(VSWR) AT AXIAL FLOAT POSITION:
     - DC-3 GHz: 28 dB (1.08) @ NOMINAL
       21 dB (1.12) @ ±0.7 mm
     - 3-6 GHz: 22 dB (1.17) @ NOMINAL
       19 dB (1.25) @ ±0.7 mm
   - D. INSULATION RESISTANCE: 5 GOHM MIN.
   - E. POWER HANDLING: 40 W MAX.@ 2.6GHz AT 85°C
   - F. STATIC INTERMODULATION 3RD ORDER IN ALL AXIAL FLOAT POSITIONS: -163 dBc MAX. (930 MHz & 955 MHz AT 43 dBm)

3. MECHANICAL:
   - A. MATING CYCLES: 200 MIN FOR SMOOTH BORE
     50 MIN FOR LIMITED DETENT
   - B. TEMPERATURE RANGE: -55°C TO +125°C

4. PACKAGING:
   - A. PACKAGE IN 50 PIECE TRAYS
   - B. MARK TRAYS: "AMPHENOL RF, 920-505A-51S, DATE CODE"

THIRD ANGLE PROJ.

REVISIONS				
REV	DESCRIPTION	DATE	ECN	APPR
A	RELEASE TO MFG.	24-May-18	8168	BMG

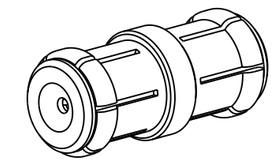

SCALE 5.000

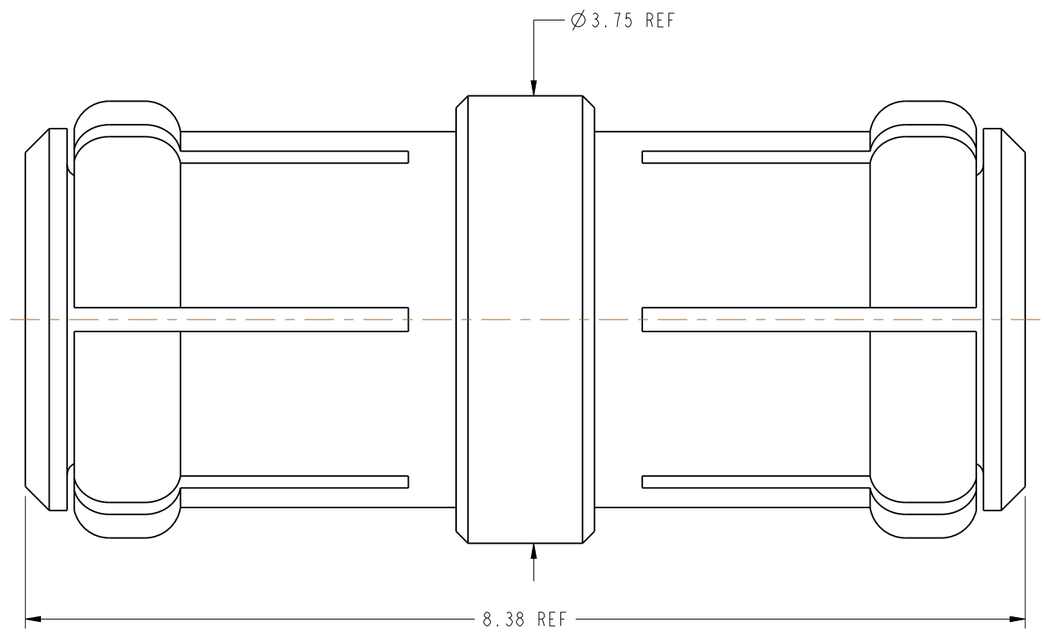

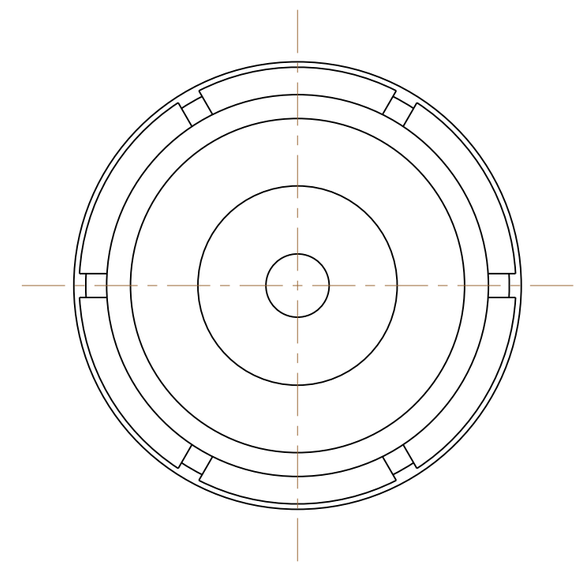

CUSTOMER OUTLINE DRAWING

ALL OTHER SHEETS ARE FOR INTERNAL USE ONLY

UNLESS OTHERWISE SPECIFIED, DIMENSIONS ARE IN METRIC AND TOLERANCES ARE:

<0.5mm	0.5 - 6mm	6 - 30mm	30 - 120mm	ANGLES
± 0.05mm	±0.1mm	±0.2mm	± 0.3mm	±1°

NOTICE - These drawings, specifications, or other data (1) are, and remain the property of Amphenol corp. (2) must be returned upon request; and (3) are confidential and not to be disclosed to any person other than those to whom they are given by Amphenol Corp. the furnishing of these drawings, specifications, or other data by Amphenol Corp., or to any other person to anyone for any purpose is not to be regarded by implication or otherwise in any manner licensing, granting rights to permitting such holder or any other person to manufacture, use or sell any product, process or design, patented or otherwise, that may in any way be related to or disclosed by said drawings, specifications, or other data.

MATERIAL: SEE NOTES

REFERENCE
EAR# 7563
REF: 615X-3349-X00

CONFIGURATION LEVEL: In Work

FINISH

DRAWN	B. GREENBAUM	DATE 18-May-17
ENGINEER	B. GREENBAUM	DATE 18-May-17
APPROVED	K.CAPOZZI	DATE 24-May-18
CAD FILE		

TITLE: HD-EFI 8.38MM BULLET

SCALE: 20.0:1.0 | SHEET 2 OF 2

DWG SIZE: B | REV: A

Amphenol RF
www.amphenolrf.com

DRAWING NO. 920-505A-51S
ITEM NO. 920-505A-51S
PART NO. 920-505A-51S

ООО «ЛайфЭлектроникс» “LifeElectronics” LLC

ИНН 7805602321 КПП 780501001 Р/С 40702810122510004610 ФАКБ "АБСОЛЮТ БАНК" (ЗАО) в г.Санкт-Петербурге К/С 30101810900000000703 БИК 044030703

Компания «Life Electronics» занимается поставками электронных компонентов импортного и отечественного производства от производителей и со складов крупных дистрибьюторов Европы, Америки и Азии.

С конца 2013 года компания активно расширяет линейку поставок компонентов по направлению коаксиальный кабель, кварцевые генераторы и конденсаторы (керамические, пленочные, электролитические), за счёт заключения дистрибьюторских договоров

Мы предлагаем:

- *Конкурентоспособные цены и скидки постоянным клиентам.*
- *Специальные условия для постоянных клиентов.*
- *Подбор аналогов.*
- *Поставку компонентов в любых объемах, удовлетворяющих вашим потребностям.*

- *Приемлемые сроки поставки, возможна ускоренная поставка.*
- *Доставку товара в любую точку России и стран СНГ.*
- *Комплексную поставку.*
- *Работу по проектам и поставку образцов.*
- *Формирование склада под заказчика.*

- *Сертификаты соответствия на поставляемую продукцию (по желанию клиента).*
- *Тестирование поставляемой продукции.*
- *Поставку компонентов, требующих военную и космическую приемку.*
- *Входной контроль качества.*
- *Наличие сертификата ISO.*

В составе нашей компании организован Конструкторский отдел, призванный помогать разработчикам, и инженерам.

Конструкторский отдел помогает осуществить:

- *Регистрацию проекта у производителя компонентов.*
- *Техническую поддержку проекта.*
- *Защиту от снятия компонента с производства.*
- *Оценку стоимости проекта по компонентам.*
- *Изготовление тестовой платы монтаж и пусконаладочные работы.*

Тел: +7 (812) 336 43 04 (многоканальный)
Email: org@lifeelectronics.ru

www.lifeelectronics.ru