REV	ECN.NO:	B Y	DATE
A0	NEW DWG	ING	10/06/02

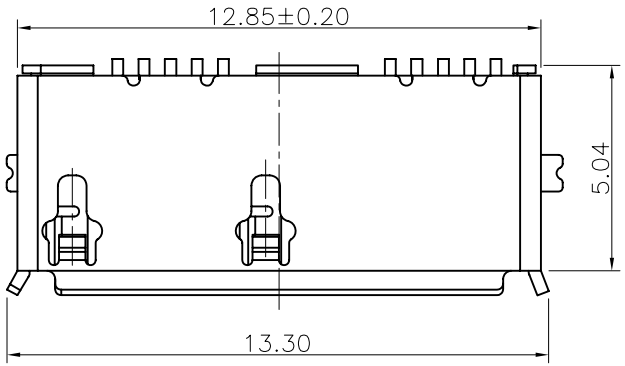

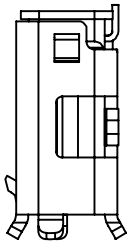

NOTES:
INSULATOR:LCP.COLOR–BLACK
USB CONTACT:BRASS 0.15MM THICKNESS,SELECTIVE GOLD PLATED ON CONTACT AREA, GOLD FLASH PLATED ON SOLDER TAIL,
80U" MIN NICKEL UNDERPLATED OVERALL,
SHELL:0.3MM THICKNESS ,FLASH PLATED ON THE SOLDERING TAB.

Pin Number	Signal Name
1	VBUS
2	D–
3	D+
4	ID
5	GND
6	MicB_SSTX–
7	MicB_SSTX+
8	GND_DRAIN
9	MicB_SSRX–
10	MicB_SSRX+
Shell	Shield

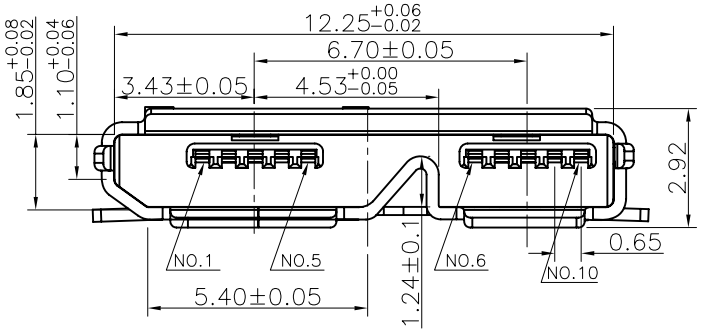

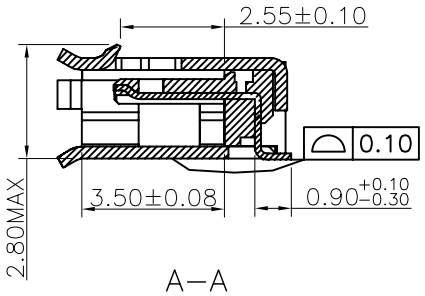

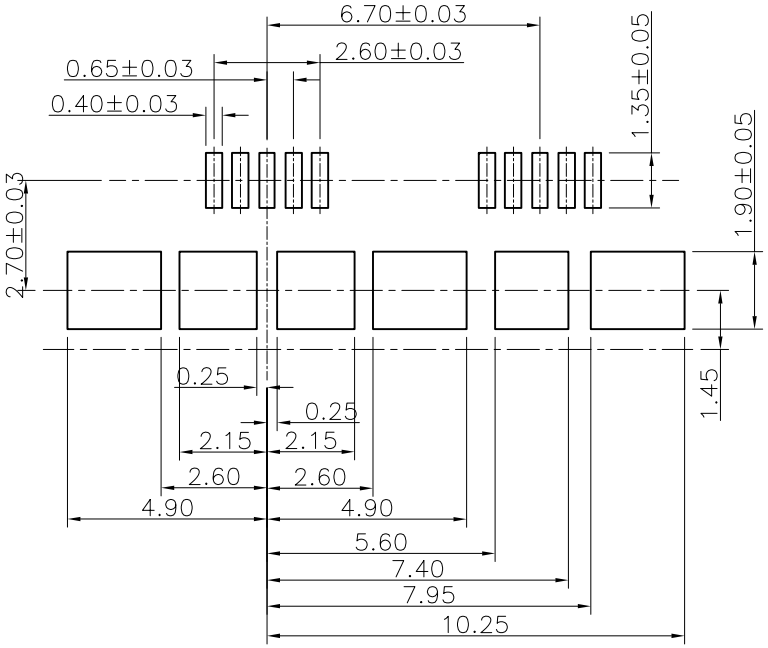

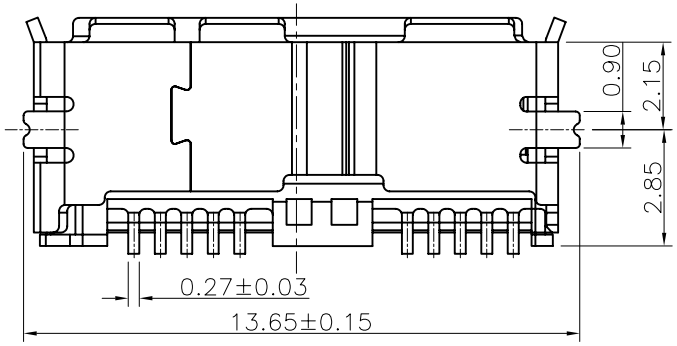

-TOLERANCES- UNLESS OTHERWISE SPECIFIED				CnC Tech . LLC				
					TITLE: MICRO USB 3.0-B SMT			
X.X	±0.25	X.X°	±3.00°	APPD:	PRODUCT NO: 1003–005–22100			
X.XX	±0.20	X.XX°	±1.00°	CHECK:	DATE	SCALE	UNIT	TYPE	PAGE
X.XXX	±0.10	X.XXX°	±0.05°	DRAW:	2010.06.02	FREE	MM	Z	1

ООО «ЛайфЭлектроникс» “LifeElectronics” LLC

ИНН 7805602321 КПП 780501001 Р/С 40702810122510004610 ФАКБ "АБСОЛЮТ БАНК" (ЗАО) в г.Санкт-Петербурге К/С 30101810900000000703 БИК 044030703

Компания «Life Electronics» занимается поставками электронных компонентов импортного и отечественного производства от производителей и со складов крупных дистрибьюторов Европы, Америки и Азии.

С конца 2013 года компания активно расширяет линейку поставок компонентов по направлению коаксиальный кабель, кварцевые генераторы и конденсаторы (керамические, пленочные, электролитические), за счёт заключения дистрибьюторских договоров

Мы предлагаем:

- *Конкурентоспособные цены и скидки постоянным клиентам.*
- *Специальные условия для постоянных клиентов.*
- *Подбор аналогов.*
- *Поставку компонентов в любых объемах, удовлетворяющих вашим потребностям.*

- *Приемлемые сроки поставки, возможна ускоренная поставка.*
- *Доставку товара в любую точку России и стран СНГ.*
- *Комплексную поставку.*
- *Работу по проектам и поставку образцов.*
- *Формирование склада под заказчика.*

- *Сертификаты соответствия на поставляемую продукцию (по желанию клиента).*
- *Тестирование поставляемой продукции.*
- *Поставку компонентов, требующих военную и космическую приемку.*
- *Входной контроль качества.*
- *Наличие сертификата ISO.*

В составе нашей компании организован Конструкторский отдел, призванный помогать разработчикам, и инженерам.

Конструкторский отдел помогает осуществить:

- *Регистрацию проекта у производителя компонентов.*
- *Техническую поддержку проекта.*
- *Защиту от снятия компонента с производства.*
- *Оценку стоимости проекта по компонентам.*
- *Изготовление тестовой платы монтаж и пусконаладочные работы.*

Тел: +7 (812) 336 43 04 (многоканальный)
Email: org@lifeelectronics.ru

www.lifeelectronics.ru