THIS DRAWING IS UNPUBLISHED. RELEASED FOR PUBLICATION -
© COPYRIGHT copyright_date BY TYCO ELECTRONICS CORPORATION. ALL RIGHTS RESERVED.

LOC	DIST
A1	-

REVISIONS

P	LTR	DESCRIPTION	DATE	DWN	APVD
	B	add PN -7 -8	15MAY2007	SRE	SKA
	B1	TYCO ELECTRONICS SYMBOL CORRECTED	07SEP2007	Ba	SKA

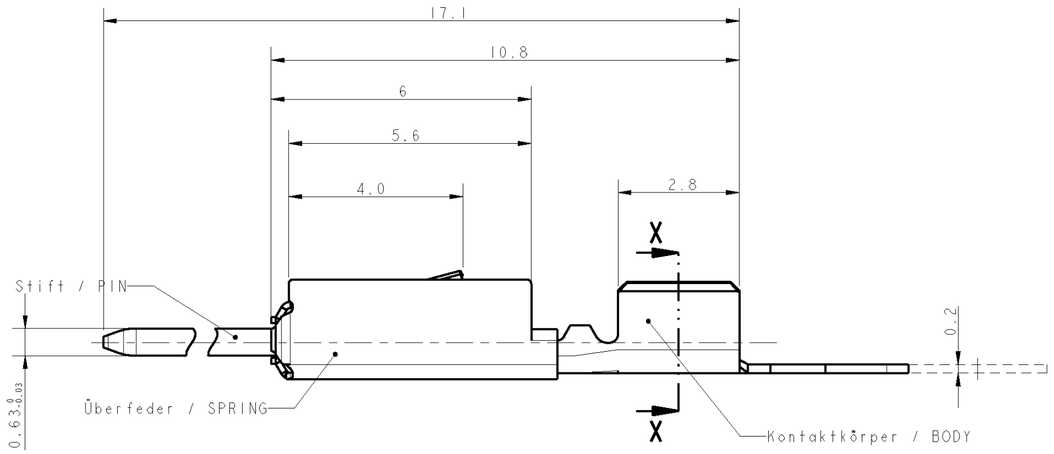

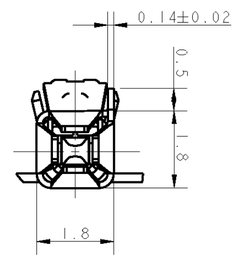

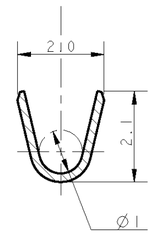

SECTION X - X

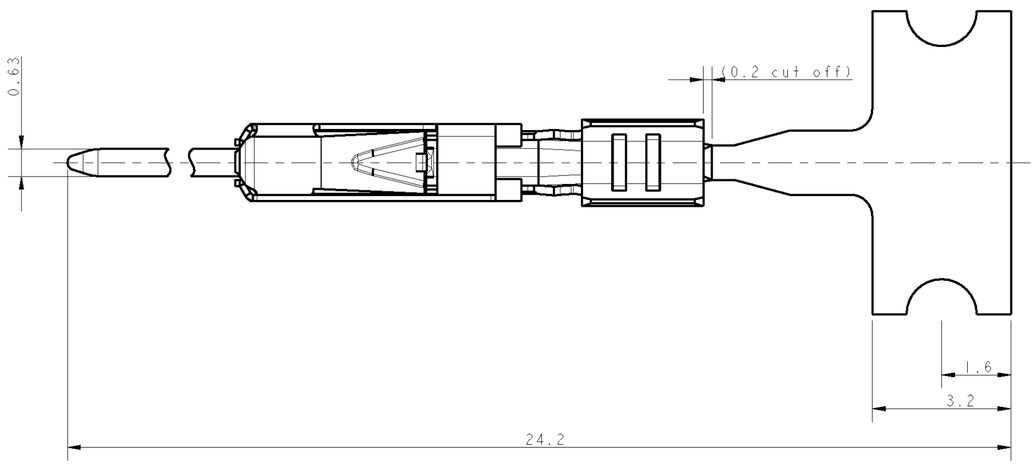

Bemerkungen
NOTES

1. Passend zu Buchenkontakt siehe Zeichnung:AMP:1740336
   SUITABLE FOR SOCKET CONTACT, SEE DRAWING:
2. Kontakt geeignet für Drahtgroessenbereich 0.5....0.75mm²
   CONTACT ACCEPTS WIRE-SIZE 0.5...0.75mm²
3. Halbautomatisches Werkzeug und Handzange
   (je für 2 crimps in einem Durchgang) verfügbar
   SEMI-AUTOMATIC TOOL AND HANDTOOL
   (EACH FOR 2 CRIMPS IN ONE CYCLE) AVAILABLE:
4. Abmantellänge für crimp ist 3,5 mm
   STRIPPED CABLE LENGHT FOR CRIMP IS 3.5mm
5. Gewicht ca. 0,12g
   WEIGHT ABOUT 0.12g
6. Werkzeugvorschub 7,0 mm
   DIE FEED 7,0 mm
7. Aufgerollt auf Kartonspule
   REELED ON PAPER-REEL

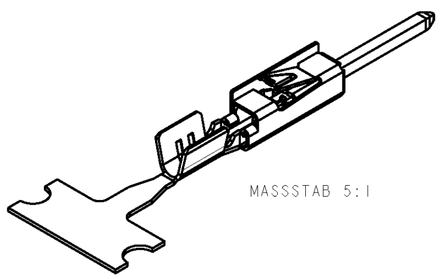

MASSSTAB 5:1

DIRECTION OFF TOP OF REEL	LOOSE PIECE	PART NO	REV	DESCRIPTION	POS	DESCRIPTION	MATERIAL / FINISH CONTACT AREA
9	1740335-8	1740335-7	A	WITH SPRING	3	SPRING	X10CrNi 18 8
					2	PIN	CuNi3Si / Gold
					1	BODY	CuNiSi
9	1740335-6	1740335-4	A	WITH SPRING	3	SPRING	X10CrNi 18 8
					2	PIN	CuNi3Si / Tin
					1	BODY	CuNiSi
9	1740335-3	1740335-1	B	WITH SPRING	3	SPRING	X10CrNi 18 8
					2	PIN	CuNi3Si / BLANK
					1	BODY	CuNiSi

DIRECTION OFF TOP OF REEL

Fertig-
zustand

9

107-3(Fig.1)

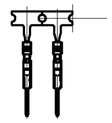

(M 1:1)

THIS DRAWING IS A CONTROLLED DOCUMENT FOR TYCO ELECTRONICS CORPORATION
IT IS SUBJECT TO CHANGE AND THE CONTROLLING ENGINEERING ORGANIZATION
SHOULD BE CONTACTED FOR THE LATEST REVISION

DIMENSIONS: mm

TOLERANCES UNLESS OTHERWISE SPECIFIED:

0 PLC	± -
1 PLC	± 0.2
2 PLC	± -
3 PLC	± -
4 PLC	± -
ANGLES	± -

MATERIAL: SEE TABLE

FINISH: SEE TABLE

DWN	PRAVEEN	24 APR 06
CHK	S. SKADE	24 APR 06
APVD	T. GERLACH	24 APR 06

PRODUCT SPEC: -

APPLICATION SPEC: -

WEIGHT: -

Tyco Electronics

Tyco Electronics AMP GmbH
64625 Bensheim (Germany)

NAME: MICRO QUADLOK SYSTEM PIN CONTACT -

SIZE	CAGE CODE	DRAWING NO	RESTRICTED TO
A2	00779	C- 1740335	-

CUSTOMER DRAWING

SCALE	SHEET	OF	REV
10:1	1	1	B1

AMP 1471-9 REV 31MAR2000

Pro/ENGINEER DRAWING

ООО «ЛайфЭлектроникс» “LifeElectronics” LLC

ИНН 7805602321 КПП 780501001 Р/С 40702810122510004610 ФАКБ "АБСОЛЮТ БАНК" (ЗАО) в г.Санкт-Петербурге К/С 30101810900000000703 БИК 044030703

Компания «Life Electronics» занимается поставками электронных компонентов импортного и отечественного производства от производителей и со складов крупных дистрибьюторов Европы, Америки и Азии.

С конца 2013 года компания активно расширяет линейку поставок компонентов по направлению коаксиальный кабель, кварцевые генераторы и конденсаторы (керамические, пленочные, электролитические), за счёт заключения дистрибьюторских договоров

Мы предлагаем:

- *Конкурентоспособные цены и скидки постоянным клиентам.*
- *Специальные условия для постоянных клиентов.*
- *Подбор аналогов.*
- *Поставку компонентов в любых объемах, удовлетворяющих вашим потребностям.*

- *Приемлемые сроки поставки, возможна ускоренная поставка.*
- *Доставку товара в любую точку России и стран СНГ.*
- *Комплексную поставку.*
- *Работу по проектам и поставку образцов.*
- *Формирование склада под заказчика.*

- *Сертификаты соответствия на поставляемую продукцию (по желанию клиента).*
- *Тестирование поставляемой продукции.*
- *Поставку компонентов, требующих военную и космическую приемку.*
- *Входной контроль качества.*
- *Наличие сертификата ISO.*

В составе нашей компании организован Конструкторский отдел, призванный помогать разработчикам, и инженерам.

Конструкторский отдел помогает осуществить:

- *Регистрацию проекта у производителя компонентов.*
- *Техническую поддержку проекта.*
- *Защиту от снятия компонента с производства.*
- *Оценку стоимости проекта по компонентам.*
- *Изготовление тестовой платы монтаж и пусконаладочные работы.*

Тел: +7 (812) 336 43 04 (многоканальный)
Email: org@lifeelectronics.ru

www.lifeelectronics.ru