THIS DRAWING IS UNPUBLISHED.
VERTRAULICHE UNVEROEFFENTLICHTE ZEICHNUNG
© COPYRIGHT 2013 BY TE Connectivity
RELEASED FOR PUBLICATION - 2016
FREI FUER VEROEFFENTLICHUNG
ALL RIGHTS RESERVED.
ALLE RECHTE VORBEHALTEN.

MATED WITH:
PASSEND ZU:

PROJEKT NR.:
PRJ-13-000001662

REVISIONS
AENDERUNGEN

P	LTR	DESCRIPTION BESCHREIBUNG	DATE	DWN	APVD
	A1	RELEASE FOR PRODUCTION	04AUG2016	SH	MS
	A2	ECR-17-002761	01MAR2017	GCM	JB
	A3	MATERIAL DESC. UPDATED PER PCN E-17-007375	22MAY2017	ER	SP

MOUNTED STATE - FOR INFORMATION ONLY

MONTIERTER ZUSTAND - NUR ZUR INFORMATION

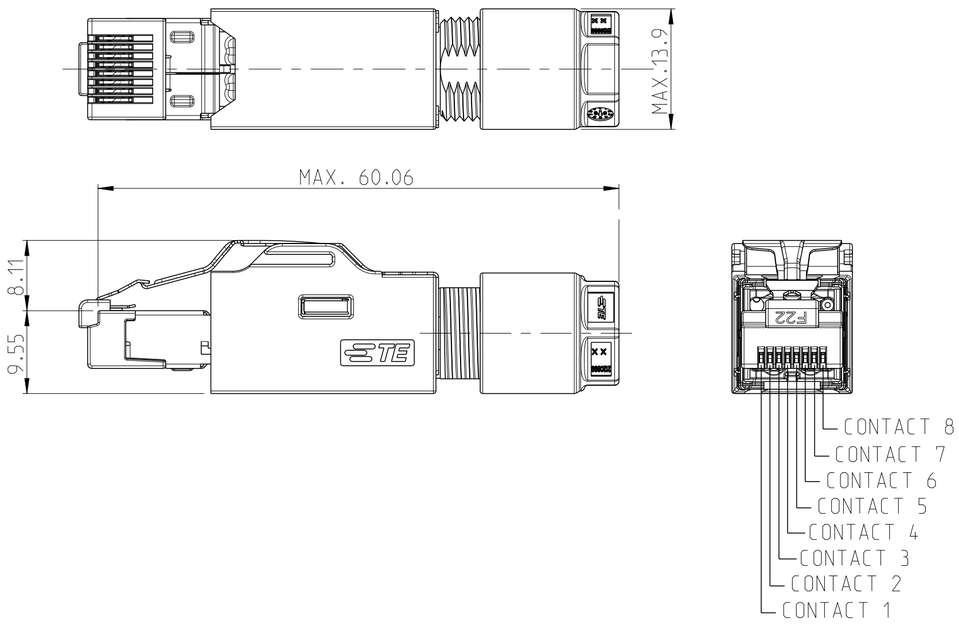

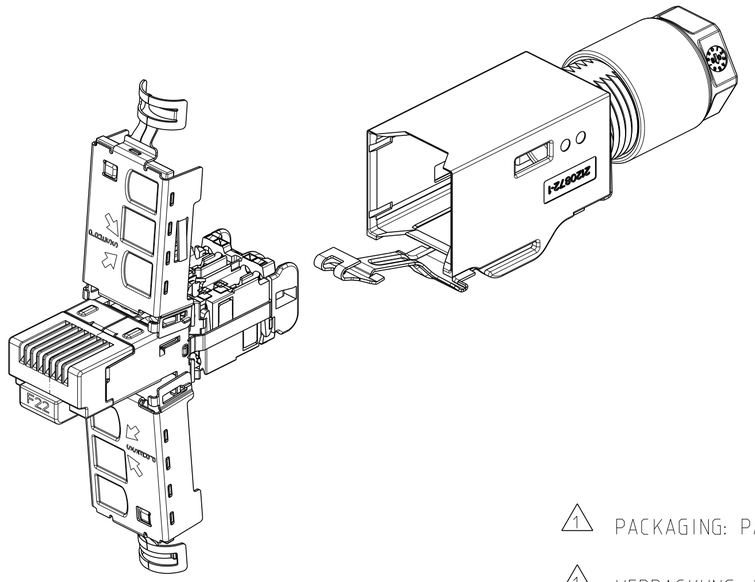

⚠1 PACKAGING: PACKAGING SPEC. 107-18109

⚠1 VERPACKUNG: VERPACKUNGS SPEC. 107-18109

CABLE: 8 POS. AWG 24 STRANDED OR SOLID

KABEL: 8 POL. AWG 24 LITZE ODER MASSIV

RECOMMENDED STRIPPING LENGTH

EMPFOHLENE ABISOLIERLAENGE

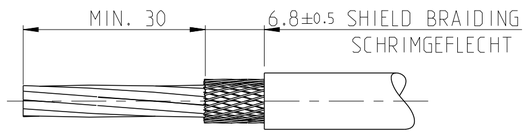

COLOR ALLOCATION OF TERMINAL WIRE TO RJ45 CONTACT 8 POS. TYPE:

FARBZUORDNUNG DES ANSCHLUSSDRAHTES ZUM RJ45-KONTAKT 8 POL. AUSFUEHRUNG:

CONTACT NO./NR.	WIRE COLOR DRAHTFARBE
1	WHITE/GREEN WEISS/GRUEN
2	GREEN GRUEN
3	WHITE/ORANGE WEISS/ORANGE
4	BLUE BLAU
5	WHITE/BLUE WEISS/BLAU
6	ORANGE ORANGE
7	WHITE/BROWN WEISS/BRAUN
8	BROWN BRAUN

PRODUCTION DATE CODE
FERTIGUNGSDATUM

YEAR/JAHR	CODE	WEEK/WOCHE
2015	F	01
2016	H	TO
2017	J	52
2018	K	
2019	L	
2020	M	
EXAMPLES: BEISPIELE:	WEEK 22 IN 2015 = F22	
	WEEK 3 IN 2018 = K03	

SINGLE-PACKAGING
EINZEL-VERPACKUNG
1:2

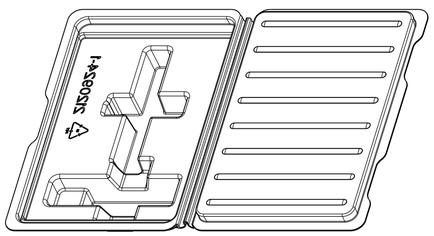

-1 AS SHOWN
WIE GEZEICHNET

2120892-3	2120892-2	2120892-1	TE ORDER-NO. BESTELL-NR.			
100	10	1	1	RJ45 CONNECTOR CAT6A, IP20 PLUG PACKED WITH INSTRUCTION SHEET RJ45 STECKVERBINDER CAT6A, IP20 STECKER VERPACKT MIT VERARBEITUNGSANWEISUNG	BLACK FRONT CONTACTS Au FLASH OVER 0.70 µm PdNi	PBT GF 10 STAINLESS STEEL COPPER ALLOY
QUANTITY STÜCK			ITEM-NO. POS.	DESCRIPTION BENENNUNG	SURFACE OBERFLÄCHE COLOUR/FARBE	MATERIAL

SIZE ISO 14405 (E)

THIS DRAWING IS A CONTROLLED DOCUMENT.
DIMENSIONING AND TOLERANCING PER GPS (ISO STANDARDS).

DIMENSIONS: MASSEINHEITEN: mm

TOLERANCES UNLESS OTHERWISE SPECIFIED: ALLGEMEINTOLERANZEN
0 PLC ±0.3
1 PLC ±0.3
2 PLC ±0.3
3 PLC ±
4 PLC ±
ANGLES/WINKEL ±

MATERIAL -
-

FINISH/OBERFLAECHE/FARBE -
-

DWN E.REISS 26OCT2013
CHK M.STREILOW 26OCT2013
APVD C. SCHRETTLINGER 26OCT2013
PRODUCT SPEC PRODUKTSPEZ. 108-94413
APPLICATION SPEC VERARBEITUNGSSPEZ. 411-18570
WEIGHT GEWICHT 15g

TE Connectivity

NAME
RJ45 CONNECTOR CAT6A, IP20 PLUG
RJ45 STECKVERBINDER CAT6A, IP20 STECKER
-

SIZE A2 | CAGE CODE - | DRAWING NO ZEICHNUNGS-NR. C-2120892 | RESTRICTED TO NUR FUER -

CUSTOMER DRAWING /KUNDENZEICHNUNG | SCALE MASSSTAB 1:2 | SHEET BLATT 1 OF VON 1 | REV A3

ООО «ЛайфЭлектроникс» “LifeElectronics” LLC

ИНН 7805602321 КПП 780501001 Р/С 40702810122510004610 ФАКБ "АБСОЛЮТ БАНК" (ЗАО) в г.Санкт-Петербурге К/С 30101810900000000703 БИК 044030703

Компания «Life Electronics» занимается поставками электронных компонентов импортного и отечественного производства от производителей и со складов крупных дистрибьюторов Европы, Америки и Азии.

С конца 2013 года компания активно расширяет линейку поставок компонентов по направлению коаксиальный кабель, кварцевые генераторы и конденсаторы (керамические, пленочные, электролитические), за счёт заключения дистрибьюторских договоров

Мы предлагаем:

- *Конкурентоспособные цены и скидки постоянным клиентам.*
- *Специальные условия для постоянных клиентов.*
- *Подбор аналогов.*
- *Поставку компонентов в любых объемах, удовлетворяющих вашим потребностям.*

- *Приемлемые сроки поставки, возможна ускоренная поставка.*
- *Доставку товара в любую точку России и стран СНГ.*
- *Комплексную поставку.*
- *Работу по проектам и поставку образцов.*
- *Формирование склада под заказчика.*

- *Сертификаты соответствия на поставляемую продукцию (по желанию клиента).*
- *Тестирование поставляемой продукции.*
- *Поставку компонентов, требующих военную и космическую приемку.*
- *Входной контроль качества.*
- *Наличие сертификата ISO.*

В составе нашей компании организован Конструкторский отдел, призванный помогать разработчикам, и инженерам.

Конструкторский отдел помогает осуществить:

- *Регистрацию проекта у производителя компонентов.*
- *Техническую поддержку проекта.*
- *Защиту от снятия компонента с производства.*
- *Оценку стоимости проекта по компонентам.*
- *Изготовление тестовой платы монтаж и пусконаладочные работы.*

Тел: +7 (812) 336 43 04 (многоканальный)
Email: org@lifeelectronics.ru

www.lifeelectronics.ru