2N5397, 2N5398

N-Channel Silicon Junction Field-Effect Transistor

- **VHF Amplifiers**
- **Oscillators**
- **Mixers**
- **Low-Noise, High Power Gain**
- **High Transconductance**

Absolute maximum ratings at $T_A = 25^oC$

Reverse Gate Source & Gate Drain Voltage	-25V
Continuous Forward Gate Current	10 mA
Continuous Device Power Dissipation	300 mW
Power Derating	1.7 mW/^{o}C
Operating Temperature Range	-55°C to +125°C
Storage Temperature Range	-65°C to +150°C

At 25°C free air temperature Static Electrical Characteristics		2N5397		2N5398		Process NJ26L		
		Min	Max	Min	Max	Unit	Test Conditions	
Gate Source Breakdown Voltage	$V_{(BR)GSS}$	-25		-25		V	I_G = -1 uA, V_{DS} = 0 V	
Gate Reverse Current	I_{GSS}		-0.1 -0.1		-0.1 -0.1	nA uA	V_{GS} = -15 V, V_{DS} = 0 V	150°C
Gate Source Cutoff Voltage	$V_{GS(OFF)}$	-1	-6	-1	-6	V	V_{DS} = 10 V, I_D = 1 nA	
Gate Source Forward Voltage	$V_{GS(F)}$		1		1	V	V_{DS} = 0 V, I_G = 1 mA	
Drain Saturation Current (pulsed)	I_{DSS}	10	30	5	40	mA	V_{DS} = 10 V, V_{GS} = 0 V	
Dynamic Electrical Characteristics								
Common-Source Forward Transconductance	g_{fs}	5.5	9	5	10	mS	V_{DG} = 10 V, I_D = 10 mA	f = 450 MHz
Common-Source Forward Transfer Admittance	$\lvert Y_{fs} \rvert$	6	10	5.5	10	mS	V_{DS} = 10 V, I_D = 10 mA	f = 1 kHz
Common-Source Output Conductance	$\lvert g_{os} \rvert$		0.4		0.5	mS	V_{DG} = 10 V, I_D = 10 mA	f = 450 MHz
Common-Source Input Admitance	$\lvert Y_{is} \rvert$		0.2		0.4	mS	V_{DS} = 10 V, I_D = 10 mA	f = 1 kHz
Common-Source Input Conductance	g_{is}		2		3	mS	V_{DG} = 10 V, I_D = 10 mA	f = 450 MHz
Common-Source Input Capacitance	C_{iss}		5		5.5	pF	V_{DG} = 15 V, V_{GS} = 0 V	f = 1 MHz
Common-Source Reverse Transfer Capacitance	C_{rss}		1.2		1.3	pF	V_{DG} = 15 V, V_{GS} = 0 V	f = 1 MHz

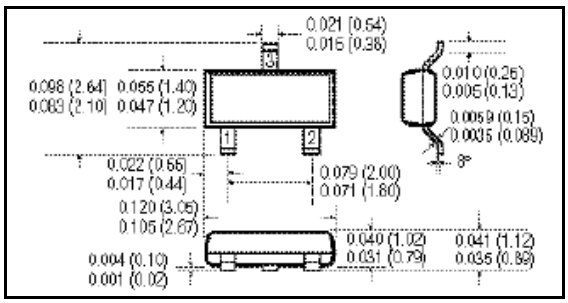

SOT-23: SMP5397, SMP5398
1-Source, 2-Drain, 3-Gate

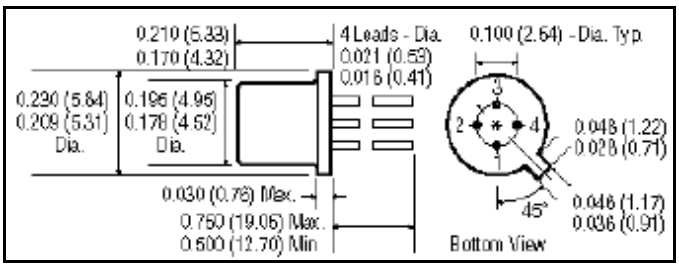

Dimensions in Inches (mm)

TO-72: 2N5397, 2N5398
1-Source, 2-Drain, 3-Gate, 4- Case

InterFET

715 N. Glenville Dr., Ste. 400
Richardson, TX 75081
(972) 238-9700 Fax (972) 238-5338
www.interfet.com

ООО «ЛайфЭлектроникс» “LifeElectronics” LLC

ИНН 7805602321 КПП 780501001 Р/С 40702810122510004610 ФАКБ "АБСОЛЮТ БАНК" (ЗАО) в г.Санкт-Петербурге К/С 30101810900000000703 БИК 044030703

Компания «Life Electronics» занимается поставками электронных компонентов импортного и отечественного производства от производителей и со складов крупных дистрибьюторов Европы, Америки и Азии.

С конца 2013 года компания активно расширяет линейку поставок компонентов по направлению коаксиальный кабель, кварцевые генераторы и конденсаторы (керамические, пленочные, электролитические), за счёт заключения дистрибьюторских договоров

Мы предлагаем:

- *Конкурентоспособные цены и скидки постоянным клиентам.*
- *Специальные условия для постоянных клиентов.*
- *Подбор аналогов.*
- *Поставку компонентов в любых объемах, удовлетворяющих вашим потребностям.*

- *Приемлемые сроки поставки, возможна ускоренная поставка.*
- *Доставку товара в любую точку России и стран СНГ.*
- *Комплексную поставку.*
- *Работу по проектам и поставку образцов.*
- *Формирование склада под заказчика.*

- *Сертификаты соответствия на поставляемую продукцию (по желанию клиента).*
- *Тестирование поставляемой продукции.*
- *Поставку компонентов, требующих военную и космическую приемку.*
- *Входной контроль качества.*
- *Наличие сертификата ISO.*

В составе нашей компании организован Конструкторский отдел, призванный помогать разработчикам, и инженерам.

Конструкторский отдел помогает осуществить:

- *Регистрацию проекта у производителя компонентов.*
- *Техническую поддержку проекта.*
- *Защиту от снятия компонента с производства.*
- *Оценку стоимости проекта по компонентам.*
- *Изготовление тестовой платы монтаж и пусконаладочные работы.*

Тел: +7 (812) 336 43 04 (многоканальный)
Email: org@lifeelectronics.ru

www.lifeelectronics.ru