THIS DRAWING IS UNPUBLISHED. RELEASED FOR PUBLICATION 20
© COPYRIGHT 20 BY - ALL RIGHTS RESERVED.

LOC	DIST
CE	16

REVISIONS

P	LTR	DESCRIPTION	DATE	DWN	APVD
	F	REV; ECO-13-008210	20MAY2013	GG	TE
	G	REV; ECO-13-008637	22MAY2013	GG	TE

NOTES:
1. MOUNTS IN 1.75mm BULKHEAD.
2. (OPTIONAL) USE #2 SCREWS AND NUTS (NOT PROVIDED).
3. MEETS THE ADAPTER INTERFACE DIMENSIONS AS SPECIFIED IN IEC 61754-7.
4. COLOR: BLACK

5 BULK PACK 50 PCS.

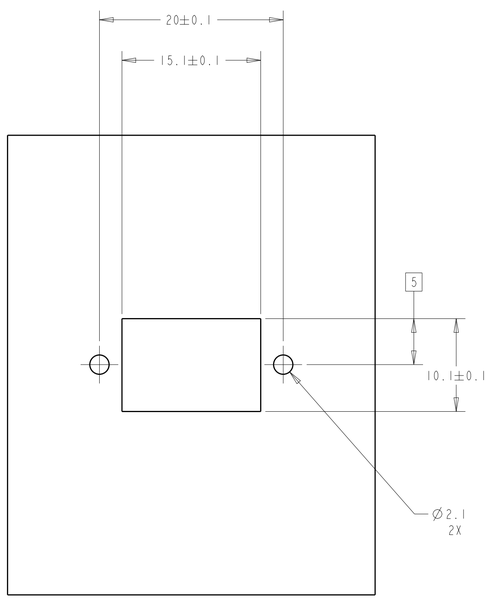

RECOMMENDED PANEL CUT-OUT

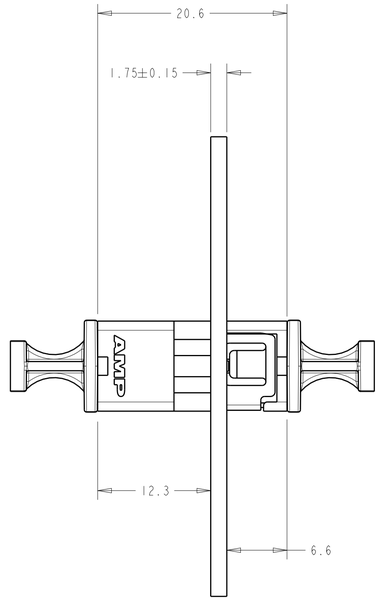

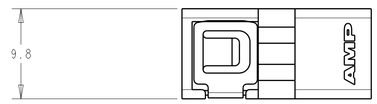

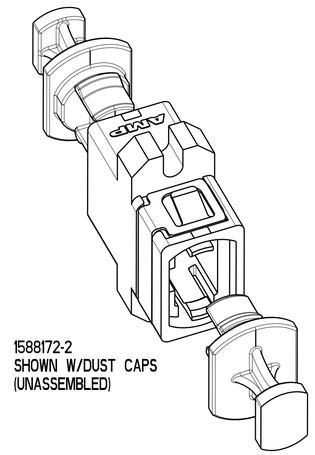

1588172-2
SHOWN W/DUST CAPS
(UNASSEMBLED)

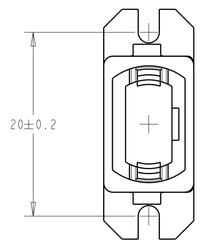

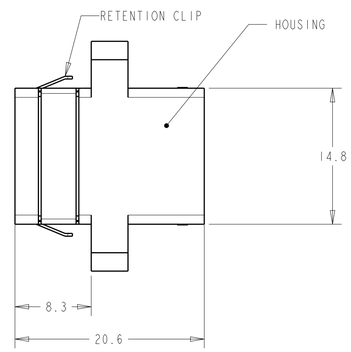

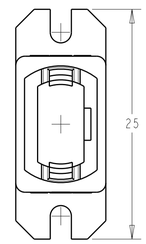

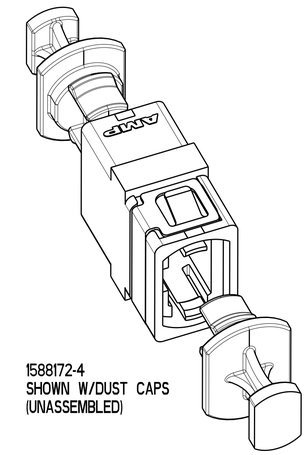

1588172-4
SHOWN W/DUST CAPS
(UNASSEMBLED)

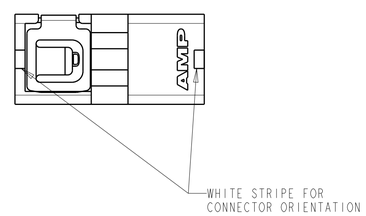

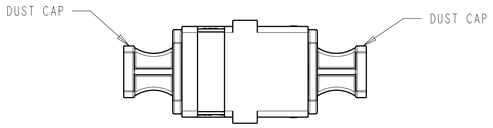

1588172-3
(WITHOUT FLANGE)
SHOWN W/DUST CAPS
ASSEMBLED

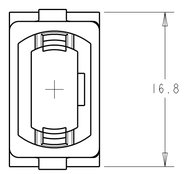

1588172-3
(WITHOUT FLANGE)

1588172-4
(WITHOUT FLANGE)
(WITH CLIP)

5	MPO ADAPTER W/O FLANGE	1-1588172-1
	MPO ADAPTER W/FLANGE	1-1588172-0
	MPO ADAPTER W/FLANGE, AND CLIP	1588172-9
5	MPO ADAPTER W/O FLANGE W/ CLIP	1588172-8
5	MPO ADAPTER W/O FLANGE	1588172-7
5	MPO ADAPTER W/ FLANGE AND CLIP	1588172-6
5	MPO ADAPTER W/ FLANGE	1588172-5
	MPO ADAPTER W/O FLANGE AND W/CLIP	1588172-4
	MPO ADAPTER W/O FLANGE	1588172-3
	MPO ADAPTER W/FLANGE, AND CLIP	1588172-2
	MPO ADAPTER W/FLANGE	1588172-1
	DESCRIPTION	PART NO.

THIS DRAWING IS A CONTROLLED DOCUMENT.

DIMENSIONS: mm

TOLERANCES UNLESS OTHERWISE SPECIFIED:
0 PLC ±-
1 PLC ±.1
2 PLC ±.05
3 PLC ±-
4 PLC ±-
ANGLES ±-

MATERIAL - -
FINISH - -

DWN LG EBY 06DEC2001
CHK D ROHDE 06DEC2001
APVD F ABENDSCHEIN 06DEC2001
PRODUCT SPEC -
APPLICATION SPEC -
WEIGHT -

TE Connectivity

NAME MPO ADAPTER ASSY, RETENTION CLIP AND PANEL ASSY.
-

SIZE	CAGE CODE	DRAWING NO	RESTRICTED TO
A1	00779	C-1588172	-

Customer Drawing SCALE NTS SHEET 1 OF 1 REV G

ООО «ЛайфЭлектроникс» “LifeElectronics” LLC

ИНН 7805602321 КПП 780501001 Р/С 40702810122510004610 ФАКБ "АБСОЛЮТ БАНК" (ЗАО) в г.Санкт-Петербурге К/С 30101810900000000703 БИК 044030703

Компания «Life Electronics» занимается поставками электронных компонентов импортного и отечественного производства от производителей и со складов крупных дистрибьюторов Европы, Америки и Азии.

С конца 2013 года компания активно расширяет линейку поставок компонентов по направлению коаксиальный кабель, кварцевые генераторы и конденсаторы (керамические, пленочные, электролитические), за счёт заключения дистрибьюторских договоров

Мы предлагаем:

- *Конкурентоспособные цены и скидки постоянным клиентам.*
- *Специальные условия для постоянных клиентов.*
- *Подбор аналогов.*
- *Поставку компонентов в любых объемах, удовлетворяющих вашим потребностям.*

- *Приемлемые сроки поставки, возможна ускоренная поставка.*
- *Доставку товара в любую точку России и стран СНГ.*
- *Комплексную поставку.*
- *Работу по проектам и поставку образцов.*
- *Формирование склада под заказчика.*

- *Сертификаты соответствия на поставляемую продукцию (по желанию клиента).*
- *Тестирование поставляемой продукции.*
- *Поставку компонентов, требующих военную и космическую приемку.*
- *Входной контроль качества.*
- *Наличие сертификата ISO.*

В составе нашей компании организован Конструкторский отдел, призванный помогать разработчикам, и инженерам.

Конструкторский отдел помогает осуществить:

- *Регистрацию проекта у производителя компонентов.*
- *Техническую поддержку проекта.*
- *Защиту от снятия компонента с производства.*
- *Оценку стоимости проекта по компонентам.*
- *Изготовление тестовой платы монтаж и пусконаладочные работы.*

Тел: +7 (812) 336 43 04 (многоканальный)
Email: org@lifeelectronics.ru

www.lifeelectronics.ru