Ⓔ SJ015093 図番

版数	年月日	DCN NO.	詳細	製図	担当	査閲	承認
6	59.5.9	17411	図面汚損ノ為再トレース				

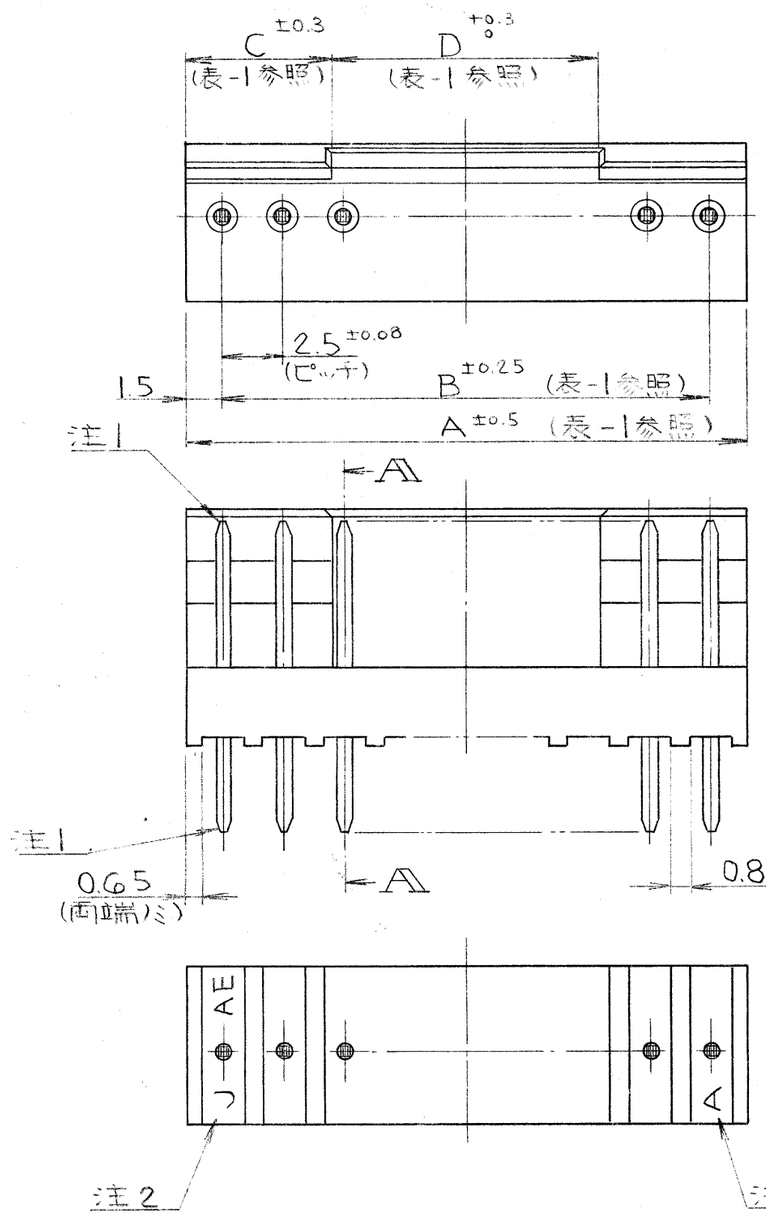

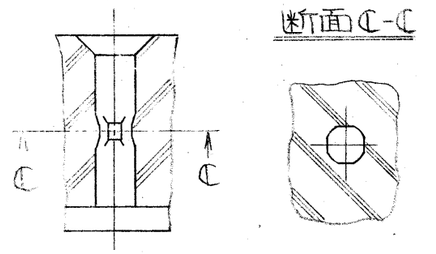

フラックス対策インシュレータ形状

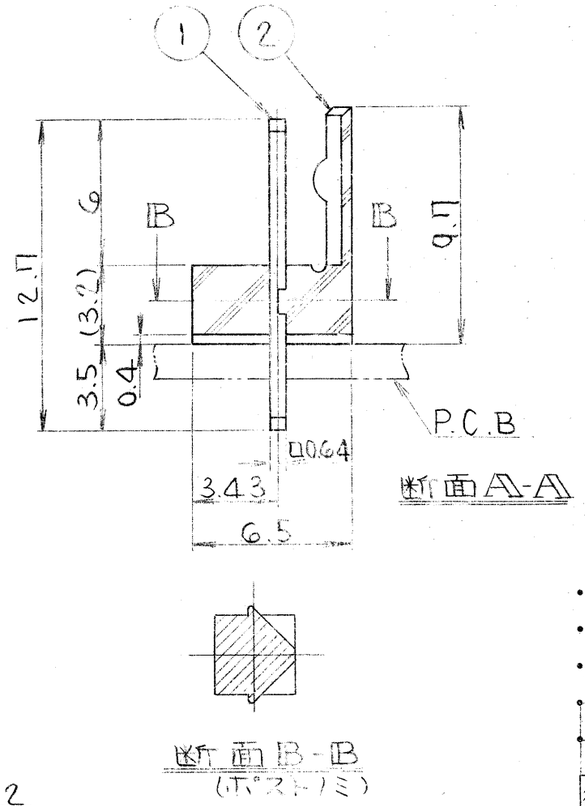

表-1

区分 / 芯数	A ±0.5	B ±0.25	C ±0.3	D +0.3 0
2	5.5	2.5	2	1.5
3	8	5	3	2
4	10.5	7.5	4	2.5
5	13	10	5	3
6	15.5	12.5	6	3.5
7	18	15	6	6
8	20.5	17.5	6	8.5
9	23	20	6	11
10	25.5	22.5	6	13.5

命名法

1L-※ P-S 3 EN 2-(N)※

- インシュレータ色相 (標準色ハ無記号, Bハ黒色)
- NEWタイプ(5芯ノミ)
- 適用基板厚サ
- インシュレータ形状
- コンタクト形状
- ピッチ(2.5mm)
- 配列(SINGLE)
- 性別(POST)
- 芯数
- シリーズ名

符号	名称	材料	仕上	個数	備考
2	インシュレータ	66ナイロン	ナシ	1	UL94V-0
1	コンタクト	黄銅	ニッケル上スズメッキ	表-1	

注1. コンタクト先端面取部ニメッキハ付カナイ。
2. 社標及ビ金型マークヲ浮出ス。

特に指定のない限り、鋭い角やかえりは除去すること。
一般仕上
一般公差
特に指定がなければ CTS-4100 による

寸法	角度
± 0.3	×. ±
·× ± 0.5	×.×' ±
·×× ± 0.2	偏心量
·××× ±	以内

仕様書
組立図番
材料
仕上
処理

第1版 51年9月21日 三角法
製図 伊藤
担当 武田
査閲 藤野
承認 四宮

尺度 4/1 重量 個数
名称 1L-※P-S3EN2-※ (ストレートピンヘッダ)
シリーズ

日本航空電子工業株式会社
昭島事業所
東京都昭島市中神町
この図面及びこの図面の関連資料は日本航空電子工業株式会社の承認がない限り製作及び写図を禁じます。

図番 SJ015093

用紙サイズ A3

JAE CONNECTOR.COM
Reference Only

DCF-039C

ООО «ЛайфЭлектроникс» “LifeElectronics” LLC

ИНН 7805602321 КПП 780501001 Р/С 40702810122510004610 ФАКБ "АБСОЛЮТ БАНК" (ЗАО) в г.Санкт-Петербурге К/С 30101810900000000703 БИК 044030703

Компания «Life Electronics» занимается поставками электронных компонентов импортного и отечественного производства от производителей и со складов крупных дистрибьюторов Европы, Америки и Азии.

С конца 2013 года компания активно расширяет линейку поставок компонентов по направлению коаксиальный кабель, кварцевые генераторы и конденсаторы (керамические, пленочные, электролитические), за счёт заключения дистрибьюторских договоров

Мы предлагаем:

- *Конкурентоспособные цены и скидки постоянным клиентам.*
- *Специальные условия для постоянных клиентов.*
- *Подбор аналогов.*
- *Поставку компонентов в любых объемах, удовлетворяющих вашим потребностям.*

- *Приемлемые сроки поставки, возможна ускоренная поставка.*
- *Доставку товара в любую точку России и стран СНГ.*
- *Комплексную поставку.*
- *Работу по проектам и поставку образцов.*
- *Формирование склада под заказчика.*

- *Сертификаты соответствия на поставляемую продукцию (по желанию клиента).*
- *Тестирование поставляемой продукции.*
- *Поставку компонентов, требующих военную и космическую приемку.*
- *Входной контроль качества.*
- *Наличие сертификата ISO.*

В составе нашей компании организован Конструкторский отдел, призванный помогать разработчикам, и инженерам.

Конструкторский отдел помогает осуществить:

- *Регистрацию проекта у производителя компонентов.*
- *Техническую поддержку проекта.*
- *Защиту от снятия компонента с производства.*
- *Оценку стоимости проекта по компонентам.*
- *Изготовление тестовой платы монтаж и пусконаладочные работы.*

Тел: +7 (812) 336 43 04 (многоканальный)
Email: org@lifeelectronics.ru

www.lifeelectronics.ru