NOTES:

1. RECOMMENDED SOLDER: SN60 SOLDER PER FED SPEC QQ-5-571 AND A NON-HALIDE FLUX SIMILAR TO KESTER 197 OR EQUIVALENT.
2. SOLDERABLE AREA.
3. CAPACITANCE: 800pF MIN.
   VOLTAGE: 50VDC MAX.
   CURRENT: 10 AMPS MAX.
   TEMPERATURE: -25°C TO +85°C
4. 0.51 [.020] MAX SWAGED METAL MATERIAL MAY INCREASE THE 0.81 [.032] DIA BY 1.02 [.040] MAX IN THIS AREA ONLY.
5. MATERIAL: BODY: EPOXY
   PIN: COPPER
   GROUND PIN: COPPER ALLOY
6. FINISH : PIN: SILVER
   GROUND PIN: SILVER

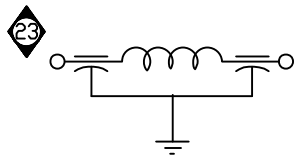

SCHEMATIC

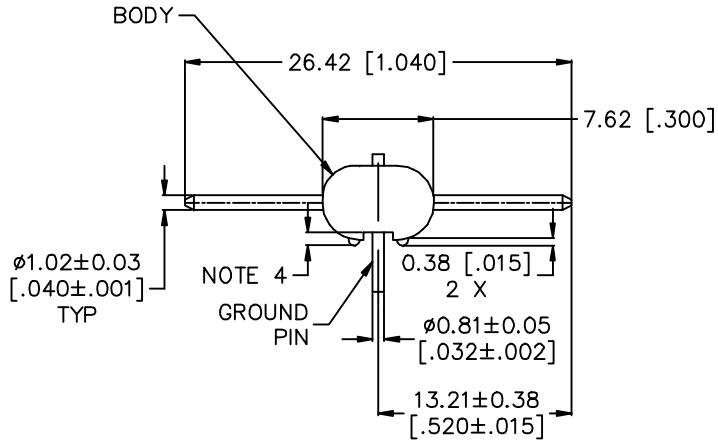

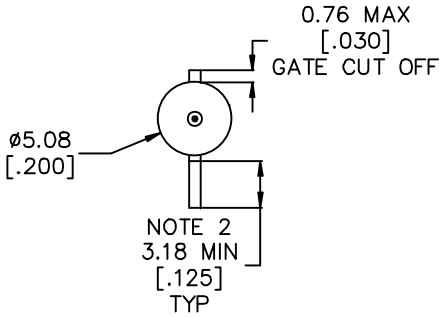

REV. NO.	CHANGE NOTICE
23	CN 211886
22	CN 202351
21	CN 196832 REDRAWN
20	CN 196236 REDRAWN

UNLESS OTHERWISE SPECIFIED DIMENSIONS ARE IN mm [INCHES]

DO NOT SCALE.

TOLERANCES UNLESS OTHERWISE SPECIFIED
Fractions ± 1/64
Dec. .xx±
Dec. .xxx± 0.13 [.005]
Angles ±0° 30'

CODE IDENT. NO. OLSP2

SPECTRUM CONTROL INC.

ERIE, FAIRVIEW PENNSYLVANIA

Dwn. M. WOJTECKI
DATE 7/9/01
Engr. K. Wood
Sheet 1 of 1

Description: PIN AND SLEEVE ASSEMBLY, PC BOARD MOUNT, FILTER

842448-1

Quality Products From The Specialists In Electro-Magnetic Compatibility

ООО «ЛайфЭлектроникс» “LifeElectronics” LLC

ИНН 7805602321 КПП 780501001 Р/С 40702810122510004610 ФАКБ "АБСОЛЮТ БАНК" (ЗАО) в г.Санкт-Петербурге К/С 30101810900000000703 БИК 044030703

Компания «Life Electronics» занимается поставками электронных компонентов импортного и отечественного производства от производителей и со складов крупных дистрибьюторов Европы, Америки и Азии.

С конца 2013 года компания активно расширяет линейку поставок компонентов по направлению коаксиальный кабель, кварцевые генераторы и конденсаторы (керамические, пленочные, электролитические), за счёт заключения дистрибьюторских договоров

Мы предлагаем:

- *Конкурентоспособные цены и скидки постоянным клиентам.*
- *Специальные условия для постоянных клиентов.*
- *Подбор аналогов.*
- *Поставку компонентов в любых объемах, удовлетворяющих вашим потребностям.*

- *Приемлемые сроки поставки, возможна ускоренная поставка.*
- *Доставку товара в любую точку России и стран СНГ.*
- *Комплексную поставку.*
- *Работу по проектам и поставку образцов.*
- *Формирование склада под заказчика.*

- *Сертификаты соответствия на поставляемую продукцию (по желанию клиента).*
- *Тестирование поставляемой продукции.*
- *Поставку компонентов, требующих военную и космическую приемку.*
- *Входной контроль качества.*
- *Наличие сертификата ISO.*

В составе нашей компании организован Конструкторский отдел, призванный помогать разработчикам, и инженерам.

Конструкторский отдел помогает осуществить:

- *Регистрацию проекта у производителя компонентов.*
- *Техническую поддержку проекта.*
- *Защиту от снятия компонента с производства.*
- *Оценку стоимости проекта по компонентам.*
- *Изготовление тестовой платы монтаж и пусконаладочные работы.*

Тел: +7 (812) 336 43 04 (многоканальный)
Email: org@lifeelectronics.ru

www.lifeelectronics.ru