THIS DRAWING IS UNPUBLISHED. RELEASED FOR PUBLICATION 20
© COPYRIGHT 20 BY TYCO ELECTRONICS CORPORATION. ALL RIGHTS RESERVED.

LOC	DIST
DF	A5

REVISIONS

P	LTR	DESCRIPTION	DATE	DWN	APVD
	1	PROPOSED	08APR2005	BW	JPM

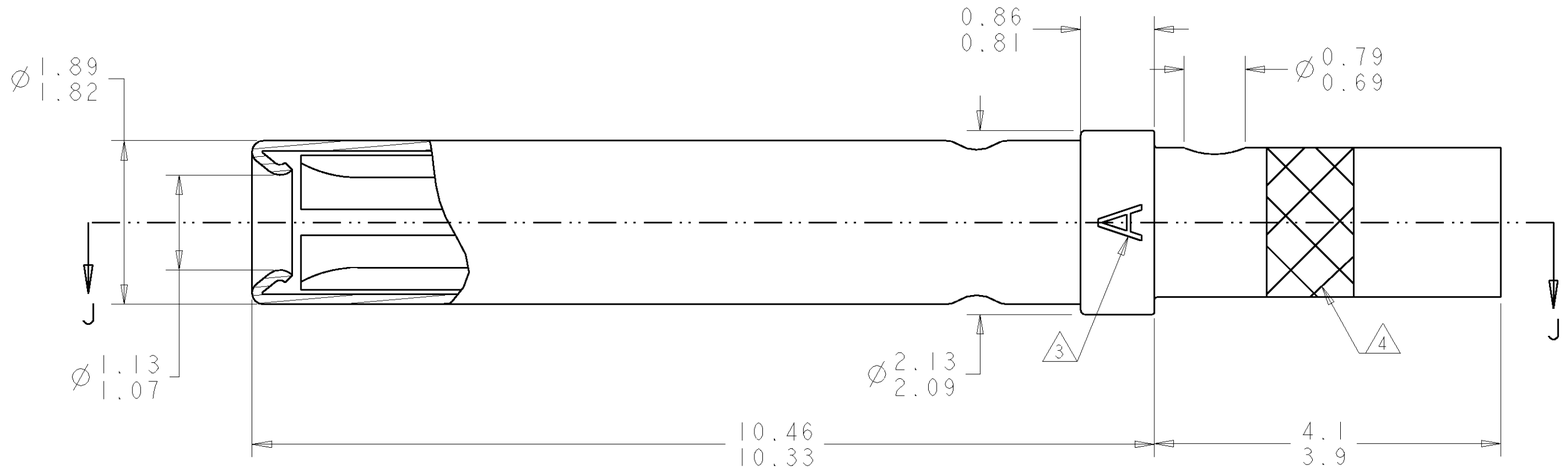

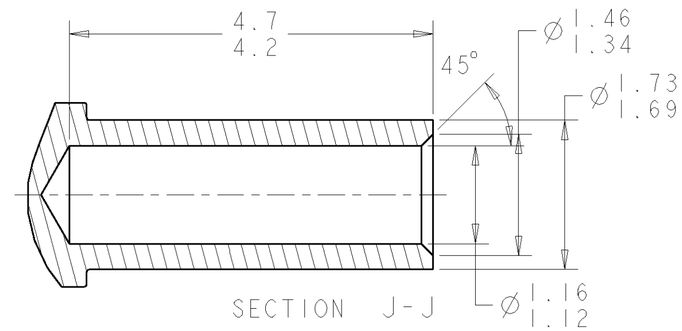

1. CONTACT: COPPER ALLOY PER ASTM B196
   SLEEVE: STAINLESS STEEL PER AISI 305
2. CONTACT: 1.27µm MIN GOLD PER ASTM B488 OVER 2.54µm MIN NICKEL PER QQ-N-290 ON ENTIRE STOCK.
3. OPTIONAL ALTERNATE MARKING: LETTER "S"
4. RED COLOR BAND

5. APPLICABLE WIRE SIZE: 20-22-24 AWG
   WIRE INSULATION DIAMETER: 1.8 mm MAX
   INSULATION STRIP LENGTH: 3.65-4.15 mm

6. APPLICATION TOOLING:
   CRIMPING TOOL: TYCO PART NUMBER 601966-1 (M22520/2-01)
   POSITIONER: TYCO PART NUMBER 601966-5 (M22520/2-08)
   SELECTOR POSITION: AWG 20: 7
   AWG 22: 6
   AWG 24: 5
   CONTACT INSERTION/EXTRACTION TOOL: 91067-2 (M81969/1-02)

7. THIS PRODUCT IS SOLD BY TYCO ELECTRONICS UNDER A LICENSE FROM RADIALL SA.

1738012-1
PART NUMBER

THIS DRAWING IS A CONTROLLED DOCUMENT FOR TYCO ELECTRONICS CORPORATION. IT IS SUBJECT TO CHANGE AND THE CONTROLLING ENGINEERING ORGANIZATION SHOULD BE CONTACTED FOR THE LATEST REVISION.

DIMENSIONS: mm

TOLERANCES UNLESS OTHERWISE SPECIFIED:
0 PLC ±-
1 PLC ±-
2 PLC ±-
3 PLC ±-
4 PLC ±-
ANGLES ±-

MATERIAL 1
FINISH 2

DWN BW	08APR2005	
CHK JPM	08APR2005	
APVD JPM	08APR2005	
PRODUCT SPEC -		
APPLICATION SPEC -		
WEIGHT -		
CUSTOMER DRAWING		

tyco Electronics
Tyco Electronics
Harrisburg, PA 17105-3608

NAME: SOCKET CONTACT ASSEMBLY, SIZE 20, GPR

SIZE	CAGE CODE	DRAWING NO	RESTRICTED TO
A2	00779	C-1738012	-

SCALE 20:1 SHEET 1 OF 1 REV 1

AMP 1471-9 REV 31MAR2000

Pro/ENGINEER DRAWING

ООО «ЛайфЭлектроникс» “LifeElectronics” LLC

ИНН 7805602321 КПП 780501001 Р/С 40702810122510004610 ФАКБ "АБСОЛЮТ БАНК" (ЗАО) в г.Санкт-Петербурге К/С 30101810900000000703 БИК 044030703

Компания «Life Electronics» занимается поставками электронных компонентов импортного и отечественного производства от производителей и со складов крупных дистрибьюторов Европы, Америки и Азии.

С конца 2013 года компания активно расширяет линейку поставок компонентов по направлению коаксиальный кабель, кварцевые генераторы и конденсаторы (керамические, пленочные, электролитические), за счёт заключения дистрибьюторских договоров

Мы предлагаем:

- *Конкурентоспособные цены и скидки постоянным клиентам.*
- *Специальные условия для постоянных клиентов.*
- *Подбор аналогов.*
- *Поставку компонентов в любых объемах, удовлетворяющих вашим потребностям.*

- *Приемлемые сроки поставки, возможна ускоренная поставка.*
- *Доставку товара в любую точку России и стран СНГ.*
- *Комплексную поставку.*
- *Работу по проектам и поставку образцов.*
- *Формирование склада под заказчика.*

- *Сертификаты соответствия на поставляемую продукцию (по желанию клиента).*
- *Тестирование поставляемой продукции.*
- *Поставку компонентов, требующих военную и космическую приемку.*
- *Входной контроль качества.*
- *Наличие сертификата ISO.*

В составе нашей компании организован Конструкторский отдел, призванный помогать разработчикам, и инженерам.

Конструкторский отдел помогает осуществить:

- *Регистрацию проекта у производителя компонентов.*
- *Техническую поддержку проекта.*
- *Защиту от снятия компонента с производства.*
- *Оценку стоимости проекта по компонентам.*
- *Изготовление тестовой платы монтаж и пусконаладочные работы.*

Тел: +7 (812) 336 43 04 (многоканальный)
Email: org@lifeelectronics.ru

www.lifeelectronics.ru