AMPHENOL PART NUMBER	ATTENUATION (NOTE 2)
944–133–5001	1.0 ± 0.5 dB
944–133–5002	2.0 ± 0.5 dB
944–133–5003	3.0 ± 0.5 dB
944–133–5004	4.0 ± 0.5 dB
944–133–5005	5.0 ± 0.5 dB
944–133–5006	6.0 ± 0.6 dB
944–133–5007	7.0 ± 0.7 dB
944–133–5008	8.0 ± 0.8 dB
944–133–5009	9.0 ± 0.9 dB
944–133–5010	10.0 ± 1.0 dB
944–133–5011	11.0 ± 1.1 dB
944–133–5012	12.0 ± 1.2 dB
944–133–5013	13.0 ± 1.3 dB
944–133–5014	14.0 ± 1.4 dB
944–133–5015	15.0 ± 1.5 dB
944–133–5016	16.0 ± 1.6 dB
944–133–5017	17.0 ± 1.7 dB
944–133–5018	18.0 ± 1.8 dB
944–133–5019	19.0 ± 1.9 dB
944–133–5020	20.0 ± 2.0 dB

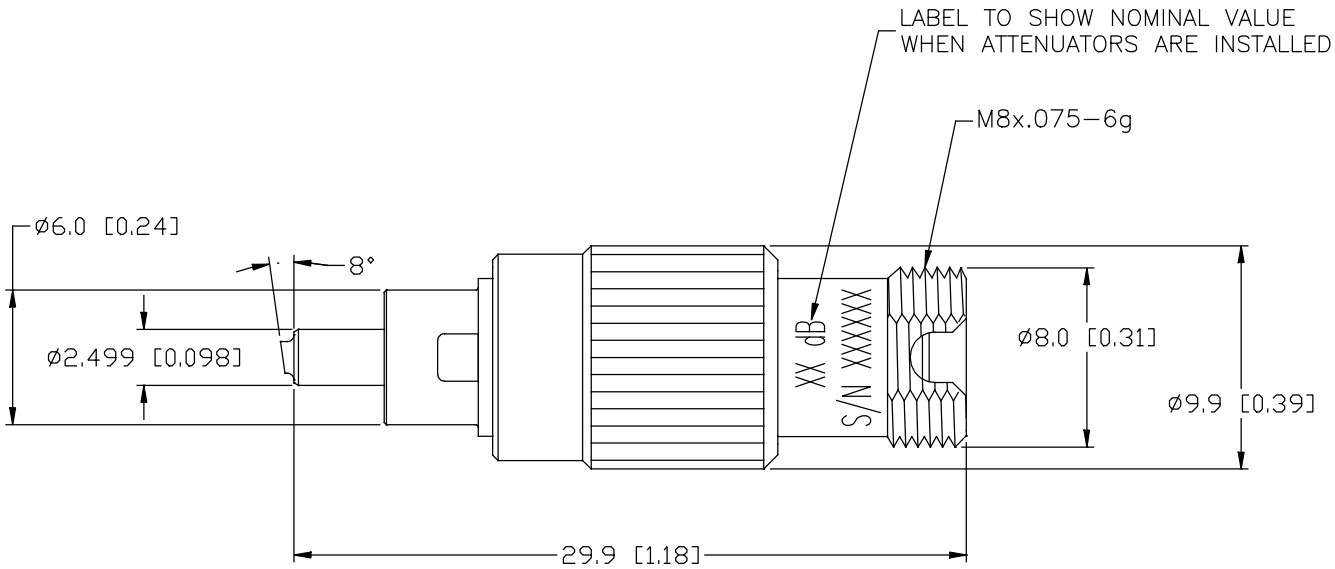

GEN NOTES:

1. ALL DIMENSIONS ARE SHOWN IN MILLIMETERS [INCHES].
2. OPERATING WAVELENGTH: 1260–1360 AND 1430–1580 nm. ATTENUATION VALUES FOR DEVICES WHEN USED BETWEEN PATCH CORDS.
3. BACKREFLECTION = <–65dB
4. PARTS SHALL BE RoHS COMPLIANT & MEET AMPHENOL REGULATED MATERIAL SPECIFICATIONS 949–1604

UNLESS OTHERWISE SPECIFIED TOLERANCE TO BE	NOTICE – These drawings, specifications, or other data (1) are remain the property of Amphenol Corporation, (2) must be returned upon request; and (3) are confidential and are not to be disclosed to any person other than those to whom they are given by Amphenol Corporation, or by any other person to anyone for any purpose is not to be regarded by implication or otherwise as in any manner licensing, granting rights or permitting such holder or any other person to manufacture, use or sell any products, process or design, patented or otherwise, that may in any way be related to or disclosed by said drawings, specifications or other data.			A	FIRST ISSUE	SG	01/07/10	E10–0003
LINEAR: X.X ± .1, X.XX± 0.05, X.XXX±0.005 / ANGULAR: X° ± 1°, X°X' ± 30', X°X'X" ± 15'				REV.	DESCRIPTION	APVD	DATE	ECO No
BREAK ALL SHARP EDGES AND REMOVE ALL BURRS	MATL:	DRN: LINGHUA ZHU	DATE: 01/06/10	TITLE: ATTENUATOR FC/APC PLUG STYLE		Amphenol FIBER OPTIC PRODUCTS 1925A Ohio Street, Lisle, IL60532, USA		
	FINISH:	CKD: JASON LI	DATE: 01/06/10					
DO NOT SCALE	REF.:	APVD: S. HAMILTON	DATE: 01/07/10			DRAWING NO. 944-133-50XX		SHEET 1 OF 1
DIMENSIONS IN MILLIMETERS	THIRD ANGLE PROJECTION	SCALE: NTS	PART No: SEE TABLE		SIZE: B			

ООО «ЛайфЭлектроникс» “LifeElectronics” LLC

ИНН 7805602321 КПП 780501001 Р/С 40702810122510004610 ФАКБ "АБСОЛЮТ БАНК" (ЗАО) в г.Санкт-Петербурге К/С 30101810900000000703 БИК 044030703

Компания «Life Electronics» занимается поставками электронных компонентов импортного и отечественного производства от производителей и со складов крупных дистрибьюторов Европы, Америки и Азии.

С конца 2013 года компания активно расширяет линейку поставок компонентов по направлению коаксиальный кабель, кварцевые генераторы и конденсаторы (керамические, пленочные, электролитические), за счёт заключения дистрибьюторских договоров

Мы предлагаем:

- *Конкурентоспособные цены и скидки постоянным клиентам.*
- *Специальные условия для постоянных клиентов.*
- *Подбор аналогов.*
- *Поставку компонентов в любых объемах, удовлетворяющих вашим потребностям.*

- *Приемлемые сроки поставки, возможна ускоренная поставка.*
- *Доставку товара в любую точку России и стран СНГ.*
- *Комплексную поставку.*
- *Работу по проектам и поставку образцов.*
- *Формирование склада под заказчика.*

- *Сертификаты соответствия на поставляемую продукцию (по желанию клиента).*
- *Тестирование поставляемой продукции.*
- *Поставку компонентов, требующих военную и космическую приемку.*
- *Входной контроль качества.*
- *Наличие сертификата ISO.*

В составе нашей компании организован Конструкторский отдел, призванный помогать разработчикам, и инженерам.

Конструкторский отдел помогает осуществить:

- *Регистрацию проекта у производителя компонентов.*
- *Техническую поддержку проекта.*
- *Защиту от снятия компонента с производства.*
- *Оценку стоимости проекта по компонентам.*
- *Изготовление тестовой платы монтаж и пусконаладочные работы.*

Тел: +7 (812) 336 43 04 (многоканальный)
Email: org@lifeelectronics.ru

www.lifeelectronics.ru