THIS COPY IS PROVIDED ON A RESTRICTED BASIS AND IS NOT TO BE USED IN ANY WAY DETRIMENTAL TO THE INTERESTS OF PANDUIT CORP.

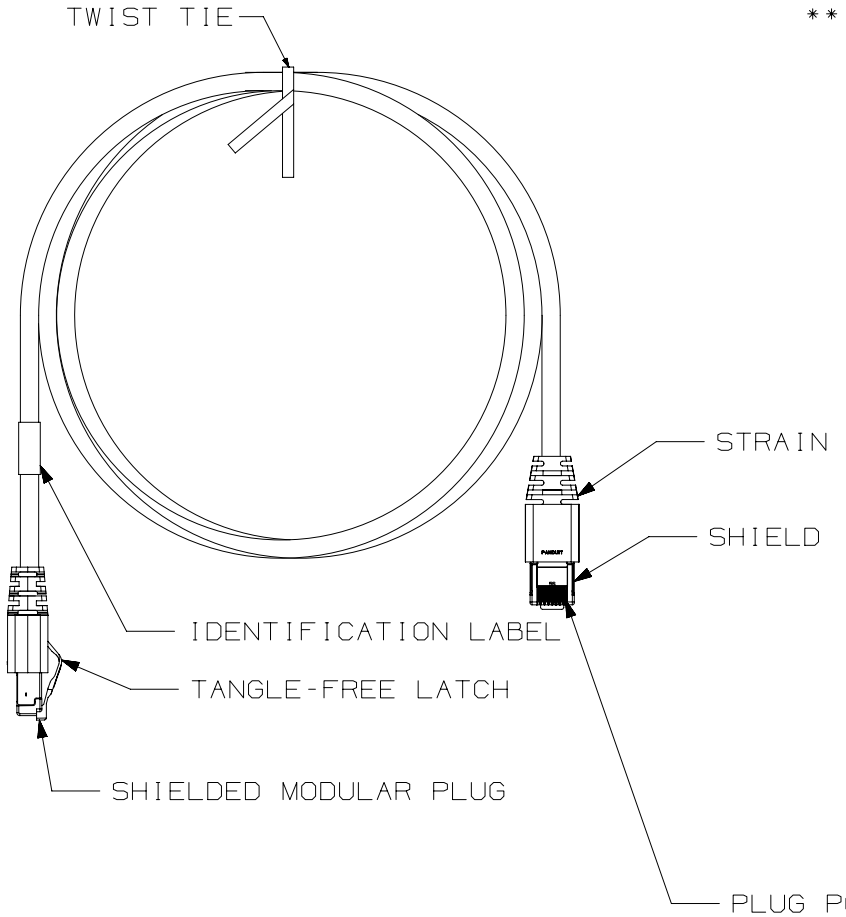

NOTES:

** 1. SEE CURRENT CATALOG FOR VARIOUS APPLICATIONS AND TO TO INDICATE COLOR AND/OR PACKAGE QUANTITY.
2. SEE CATALOG FOR A COMPLETE LIST OF PARTS APPLICABLE FOR USE WITH THIS PART.
3. TERMINATED WITH (8 POSITION) SHIELDED MODULAR PLUGS ON BOTH ENDS PER T568A.
4. CONSTRUCTED WITH 26AWG STRANDED CAT5e F/UTP LSZH/CM PATCH CABLE. CABLE COLOR: INTERNATIONAL GRAY
5. MATERIAL:
   PLUG: POLYCARBONATE
   SHIELD: COPPER ALLOY NICKEL PLATED
   BOOT: THERMOPLASTIC RESIN
   CABLE: DUAL-RATED CM/LSZH
6. NOMINAL CABLE JACKET DIAMETER IS 0.205 IN (5.21MM).

T568A WIRING SCHEME

PLUG POSITION:	CABLE WIRE:
1	WHITE/GREEN
2	GREEN
3	WHITE/ORANGE
4	BLUE
5	WHITE/BLUE
6	ORANGE
7	WHITE/BROWN
8	BROWN

SEE SHEET 2 FOR PATCH CORD LENGTHS AND PART NUMBERS

REV	DATE	BY	CHK	APR	DESCRIPTION	ECN
6	4-12-16	BJN	MDJR	SASK	Q. REMOVED BROWN COLOR FROM PRODUCT OFFERING P. UPDATED TITLE BLOCK REVISED & REDRAWN PREVIOUS REVISIONS REMVD FOR CLARITY	01895-07

PART NUMBER: STPCHAAMB**

TITLE: TX5e SHIELDED PATCH CORDS (CM/LSZH)

CUSTOMER DRAWING

ITEM REVISION NAME: M01895CB/00

DATASET FILE NAME: M01895CB_DC07/00G

UNLESS OTHERWISE SPECIFIED, DIMENSIONAL TOLERANCES ARE: IN [mm]

.X ± .XXX ±
.XX ± ANGLES ±

THIRD ANGLE PROJECTION

MATERIAL: SEE NOTES

DRAWING NUMBER: 01895-07 P

DRAWN BY	DATE	CHK	SCALE	SHT 1 OF 1	SIZE
BJN	6-4-06	EJH	NONE		A

D10100DA/14

THIS COPY IS PROVIDED ON A RESTRICTED BASIS AND IS NOT TO BE USED IN ANY WAY DETRIMENTAL TO THE INTERESTS OF PANDUIT CORP.

TX5e SHIELDED PATCH CORDS

PART NUMBER	LENGTH(MIN) ft(m)
STPCH0.5MB**	1.64ft (0.5m)
STPCH1MB**	3.28ft (1m)
STPCH1.5MB**	4.92ft (1.5m)
STPCH2MB**	6.56ft (2m)
STPCH2.5MB**	8.20ft (2.5m)
STPCH3MB**	9.84ft (3m)
STPCH4MB**	13.12ft (4m)
STPCH5MB**	16.40ft (5m)
STPCH6MB**	19.68ft (6m)
STPCH7MB**	22.97ft (7m)
STPCH8MB**	26.25ft (8m)
STPCH9MB**	29.53ft (9m)
STPCH10MB**	32.80ft (10m)
STPCH15MB**	49.21ft (15m)
STPCH20MB**	65.62ft (20m)
STPCH25MB**	82.02ft (25m)
STPCH30MB**	98.42ft (30m)
STPCH35MB**	114.83ft (35m)
STPCH40MB**	131.23ft (40m)

BOOT COLORS	** = COLOR
BLACK	BL
BLUE	BU
RED	RD
YELLOW	YL
GREEN	GR

Q

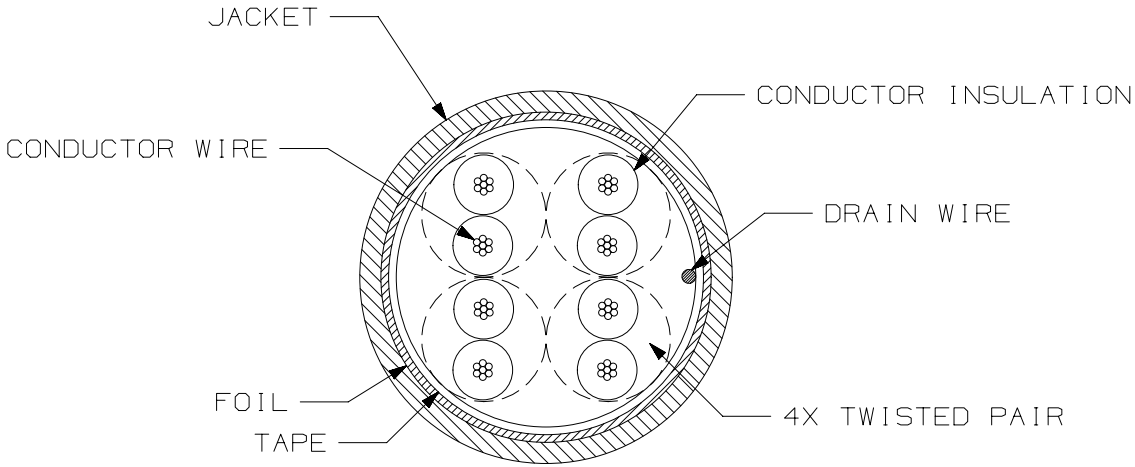

CROSS-SECTIONAL VIEW OF CABLE

REV	DATE	BY	CHK	APR	DESCRIPTION	ECN
6	4-12-16	BJN	MDJR	SASK	SEE SHEET 1 FOR REVISION HISTORY	01895-07

PART NUMBER: STPCHAAMB**

TITLE: TX5e SHIELDED PATCH CORDS (CM/LSZH)

CUSTOMER DRAWING

ITEM REVISION NAME: M01895CB/00

DATASET FILE NAME: M01895CB_DC07/00G

UNLESS OTHERWISE SPECIFIED, DIMENSIONAL TOLERANCES ARE: IN [mm]

.X ± .XXX ±

.XX ± ANGLES ±

THIRD ANGLE PROJECTION

MATERIAL: SEE NOTES

DRAWING NUMBER: 01895-07

DRAWN BY	DATE	CHK	SCALE		SIZE
BJN	6-4-06	EJH	NONE	SHT 2 OF 2	A

D10100DA/14

ООО «ЛайфЭлектроникс» “LifeElectronics” LLC

ИНН 7805602321 КПП 780501001 Р/С 40702810122510004610 ФАКБ "АБСОЛЮТ БАНК" (ЗАО) в г.Санкт-Петербурге К/С 30101810900000000703 БИК 044030703

Компания «Life Electronics» занимается поставками электронных компонентов импортного и отечественного производства от производителей и со складов крупных дистрибьюторов Европы, Америки и Азии.

С конца 2013 года компания активно расширяет линейку поставок компонентов по направлению коаксиальный кабель, кварцевые генераторы и конденсаторы (керамические, пленочные, электролитические), за счёт заключения дистрибьюторских договоров

Мы предлагаем:

- *Конкурентоспособные цены и скидки постоянным клиентам.*
- *Специальные условия для постоянных клиентов.*
- *Подбор аналогов.*
- *Поставку компонентов в любых объемах, удовлетворяющих вашим потребностям.*

- *Приемлемые сроки поставки, возможна ускоренная поставка.*
- *Доставку товара в любую точку России и стран СНГ.*
- *Комплексную поставку.*
- *Работу по проектам и поставку образцов.*
- *Формирование склада под заказчика.*

- *Сертификаты соответствия на поставляемую продукцию (по желанию клиента).*
- *Тестирование поставляемой продукции.*
- *Поставку компонентов, требующих военную и космическую приемку.*
- *Входной контроль качества.*
- *Наличие сертификата ISO.*

В составе нашей компании организован Конструкторский отдел, призванный помогать разработчикам, и инженерам.

Конструкторский отдел помогает осуществить:

- *Регистрацию проекта у производителя компонентов.*
- *Техническую поддержку проекта.*
- *Защиту от снятия компонента с производства.*
- *Оценку стоимости проекта по компонентам.*
- *Изготовление тестовой платы монтаж и пусконаладочные работы.*

Тел: +7 (812) 336 43 04 (многоканальный)
Email: org@lifeelectronics.ru

www.lifeelectronics.ru