THIS DRAWING IS UNPUBLISHED. RELEASED FOR PUBLICATION - ,- .
© COPYRIGHT - By - ALL RIGHTS RESERVED.

REVISIONS					
P	LTR	DESCRIPTION	DATE	DWN	APVD
	A5	REVISED PER ECO-17-001765	05MAY2017	SK	AS

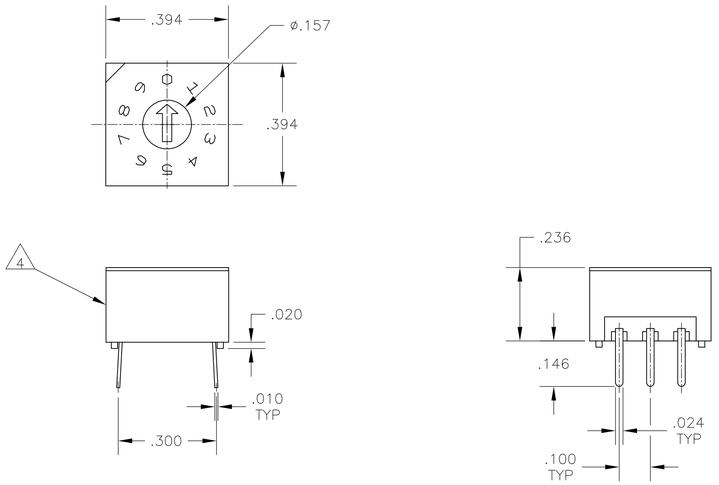

PC MOUNT

SPECIFICATIONS:

MATERIAL:
FRAME & CASE- PPS UL94V-0, BLACK
ROTOR, PA6T UL94V-0, COLOR SEE P/N TABLE
FIXED CONTACT/TERMINAL- COPPER ALLOY, GOLD FLASH OVER NICKEL PLATE
MOVING CONTACT- COPPER ALLOY, GOLD FLASH OVER NICKEL PLATE
BALL SUPPORT PLATE- COPPER ALLOY
BALL- STAINLESS STEEL
DETENT SPRING- STAINLESS STEEL
O-RING- SILICON RUBBER

ELECTRICAL:
CONTACT RATING- 0.4VA@ 20V DC OR PEAK AC
INITIAL CONTACT RESISTANCE- 50 MILLIOHMS MAX
INSULATION RESISTANCE- 1,000 MEGOHMS@100V DC
DIELECTRIC STRENGTH- 300V AC
LIFE EXPECTANCY- 10,000 ROTATIONS

MECHANICAL:
OPERATING FORCE- 13.88 OZF.IN. MAX

ENVIRONMENTAL:
OPERATING TEMPERATURE- -30°C TO +85°C
STORAGE TEMPERATURE- -45°C TO +100°C
RESISTANCE TO SOLDER HEAT-PER 109-202, COND B (THRU-HOLE) OR 109-201, COND B (SMT)
SOLDERABILITY-PER JIS C 0050 & JIS C 0053

NOTES:

1. ALL MATERIALS AND FINISHES SHALL COMPLY WITH EU DIRECTIVE 2002/95/EC OF 27JAN2003 (ROHS).
2. TAPE & REEL PACKAGING PER EIA-481.
3. COMMON TERMINALS ARE CONNECTED INTERNALLY.
4. LOCATE 'ALCO' TRADE NAME AND LOT NUMBER MARKING. LOT NUMBER TO BE MARKED AS FOLLOW:

   4 — 1ST DIGIT — YEAR 1194
   F — 2ND DIGIT — MONTH 6

   MARK WITH PERMANENT WHITE INK.
5. TOP TAPE SEAL INCLUDED.

HOW TO ORDER

D R D — [ ][ ][ ][ ]

SERIES

CIRCUIT TYPES
10= BC DECIMAL
10C= BCD COMPLEMENT
16= HEXADECIMAL
16C= HEXADECIMAL COMPLEMENT

TERMINATIONS
BLANK= PC

S= OUTSIDE "L"
SA= INSIDE "L"
SURFACE MOUNT

OPTIONS
TR= TAPE AND REEL PACKAGING

	MTG TYPE	ROTOR COLOR	CASE COLOR	ALCO P/N	PART NO.
5 OBSOLETE	~~THRU-HOLE~~	~~BLACK~~	~~BLACK~~	~~DRD16ET04~~	~~2-1825007-2~~
5 OBSOLETE	~~THRU-HOLE~~	~~RED~~	~~BLACK~~	~~DRD10ET04~~	~~2-1825007-1~~
	SMT	BLACK	BLACK	DRD16SETR04	2-1825007-0
	SMT	BLACK	BLACK	DRD16SAETR04	1-1825007-9
	SMT	BLACK	BLACK	DRD16SE04	1-1825007-8
OBSOLETE	~~SMT~~	~~BLACK~~	~~BLACK~~	~~DRD16SAE04~~	~~1-1825007-7~~
	THRU-HOLE	BLACK	BLACK	DRD16E04	1-1825007-6
OBSOLETE	~~SMT~~	~~WHITE~~	~~BLACK~~	~~DRD16CSETR04~~	~~1-1825007-5~~
	~~SMT~~	~~WHITE~~	~~BLACK~~	~~DRD16CSAETR04~~	~~1-1825007-4~~
	SMT	WHITE	BLACK	DRD16CSE04	1-1825007-3
OBSOLETE	~~SMT~~	~~WHITE~~	~~BLACK~~	~~DRD16CSAE04~~	~~1-1825007-2~~
	THRU-HOLE	WHITE	BLACK	DRD16CE04	1-1825007-1
	SMT	RED	BLACK	DRD10SETR04	1-1825007-0
	SMT	RED	BLACK	DRD10SAETR04	1825007-9
	SMT	RED	BLACK	DRD10SE04	1825007-8
OBSOLETE	~~SMT~~	~~RED~~	~~BLACK~~	~~DRD10SAE04~~	~~1825007-7~~
	THRU-HOLE	RED	BLACK	DRD10E04	1825007-6
OBSOLETE	~~SMT~~	~~ORANGE~~	~~BLACK~~	~~DRD10CSETR04~~	~~1825007-5~~
	~~SMT~~	~~ORANGE~~	~~BLACK~~	~~DRD10CSAETR04~~	~~1825007-4~~
	~~SMT~~	~~ORANGE~~	~~BLACK~~	~~DRD10CSE04~~	~~1825007-3~~
	~~SMT~~	~~ORANGE~~	~~BLACK~~	~~DRD10CSAE04~~	~~1825007-2~~
	THRU-HOLE	ORANGE	BLACK	DRD10CE04	1825007-1

THIS DRAWING IS A CONTROLLED DOCUMENT.

DIMENSIONS: INCHES

TOLERANCES UNLESS OTHERWISE SPECIFIED:
0 PLC ± -
1 PLC ± -
2 PLC ± -
3 PLC ± .010
4 PLC ± -
ANGLES ± 1°

MATERIAL: SEE NOTE
FINISH: -

DWN B.S.VISWESWARA 10MAY05
CHK M.S.SARVER -
APVD - -
PRODUCT SPEC -
APPLICATION SPEC -
WEIGHT 0

TE Connectivity

NAME: ROTARY DIP DRD E SERIES -

SIZE	CAGE CODE	DRAWING NO	RESTRICTED TO
A1	00779	C-1825007	-

CUSTOMER DRAWING | SCALE 4:1 | SHEET 1 OF 2 | REV A5

4805 (1/15)

THIS DRAWING IS UNPUBLISHED. RELEASED FOR PUBLICATION - ,- .
© COPYRIGHT - By - ALL RIGHTS RESERVED.

REVISIONS

P	LTR	DESCRIPTION	DATE	DWN	APVD
	-	SEE SHEET 1	-	-	-

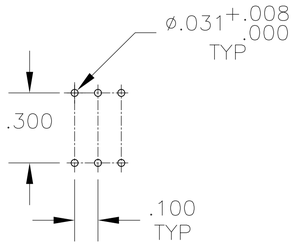

PC

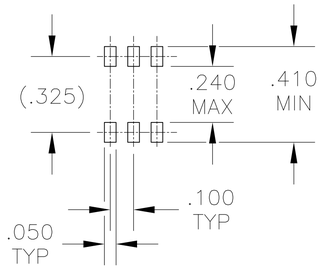

OUTSIDE "L"

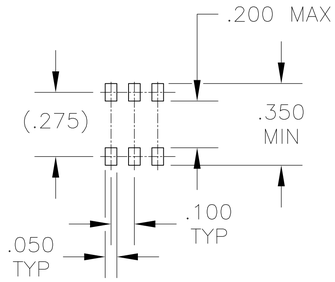

INSIDE "L"

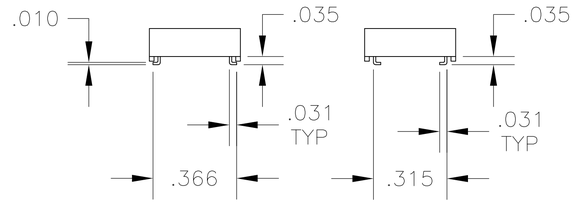

OUTSIDE "L" TERMINAL VERTICAL

INSIDE "L" TERMINAL VERTICAL

PRINTED CIRCUIT BOARD LAYOUTS

TERMINAL CONFIGURATIONS

TRUTH TABLES

TERMINAL IDENTIFICATION
(VIEWED FROM BOTTOM OF SWITCH)

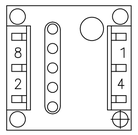

10-POSITION, BCD ROTOR - RED

POS	0	1	2	3	4	5	6	7	8	9
C	X	X	X	X	X	X	X	X	X	X
1		X		X		X		X		X
2			X	X			X	X		
4					X	X	X	X		
8									X	X

16-POSITION, HEXADECIMAL ROTOR - BLACK

POS	0	1	2	3	4	5	6	7	8	9	A	B	C	D	E	F
C	X	X	X	X	X	X	X	X	X	X	X	X	X	X	X	X
1		X		X		X		X		X		X		X		X
2			X	X			X	X			X	X			X	X
4					X	X	X	X					X	X	X	X
8									X	X	X	X	X	X	X	X

10 POSITION, BCD COMPLEMENT ROTOR - ORANGE

POS	0	1	2	3	4	5	6	7	8	9
$\overline{C}$	X	X	X	X	X	X	X	X	X	X
$\overline{1}$	X		X		X		X		X	
$\overline{2}$	X	X			X	X			X	X
$\overline{4}$	X	X	X	X					X	X
$\overline{8}$	X	X	X	X	X	X	X	X		

16-POSITION, HEXADECIMAL COMPLEMENT ROTOR - WHITE

POS	0	1	2	3	4	5	6	7	8	9	A	B	C	D	E	F
$\overline{C}$	X	X	X	X	X	X	X	X	X	X	X	X	X	X	X	X
$\overline{1}$	X		X		X		X		X		X		X		X	
$\overline{2}$	X	X			X	X			X	X			X	X		
$\overline{4}$	X	X	X	X					X	X	X	X				
$\overline{8}$	X	X	X	X	X	X	X	X								

THIS DRAWING IS A CONTROLLED DOCUMENT.

DIMENSIONS: INCHES

TOLERANCES UNLESS OTHERWISE SPECIFIED:
0 PLC ± -
1 PLC ± -
2 PLC ± -
3 PLC ± .010
4 PLC ± -
ANGLES ± 1°

MATERIAL: SEE NOTE

FINISH: -

DWN B.S.VISWESWARA 10MAY05
CHK M.S.SARVER -
APVD -
PRODUCT SPEC —
APPLICATION SPEC —
WEIGHT 0

TE Connectivity

NAME: ROTARY DIP DRD E SERIES -

SIZE	CAGE CODE	DRAWING NO	RESTRICTED TO
A1	00779	C-1825007	—

CUSTOMER DRAWING | SCALE 4:1 | SHEET 2 OF 2 | REV A5

4805 (1/15)

ООО «ЛайфЭлектроникс» “LifeElectronics” LLC

ИНН 7805602321 КПП 780501001 Р/С 40702810122510004610 ФАКБ "АБСОЛЮТ БАНК" (ЗАО) в г.Санкт-Петербурге К/С 30101810900000000703 БИК 044030703

Компания «Life Electronics» занимается поставками электронных компонентов импортного и отечественного производства от производителей и со складов крупных дистрибьюторов Европы, Америки и Азии.

С конца 2013 года компания активно расширяет линейку поставок компонентов по направлению коаксиальный кабель, кварцевые генераторы и конденсаторы (керамические, пленочные, электролитические), за счёт заключения дистрибьюторских договоров

Мы предлагаем:

- *Конкурентоспособные цены и скидки постоянным клиентам.*
- *Специальные условия для постоянных клиентов.*
- *Подбор аналогов.*
- *Поставку компонентов в любых объемах, удовлетворяющих вашим потребностям.*

- *Приемлемые сроки поставки, возможна ускоренная поставка.*
- *Доставку товара в любую точку России и стран СНГ.*
- *Комплексную поставку.*
- *Работу по проектам и поставку образцов.*
- *Формирование склада под заказчика.*

- *Сертификаты соответствия на поставляемую продукцию (по желанию клиента).*
- *Тестирование поставляемой продукции.*
- *Поставку компонентов, требующих военную и космическую приемку.*
- *Входной контроль качества.*
- *Наличие сертификата ISO.*

В составе нашей компании организован Конструкторский отдел, призванный помогать разработчикам, и инженерам.

Конструкторский отдел помогает осуществить:

- *Регистрацию проекта у производителя компонентов.*
- *Техническую поддержку проекта.*
- *Защиту от снятия компонента с производства.*
- *Оценку стоимости проекта по компонентам.*
- *Изготовление тестовой платы монтаж и пусконаладочные работы.*

Тел: +7 (812) 336 43 04 (многоканальный)
Email: org@lifeelectronics.ru

www.lifeelectronics.ru