© COPYRIGHT 20 BY
RELEASED FOR PUBLICATION
ALL RIGHTS RESERVED.

Project NR
PRJ-14-000003352

REVISIONS

P	LTR	DESCRIPTION	DATE	DWN	APVD
	A	Création - diffusion 331623	01MAR2016	MB	MV
	B	Change dimension and tolerances Diffusion N°331764	01JUN2016	MB	MV
	C	Change reference item 1 & 2 + + Add product & application spec + Add item 3 - Diffusion 331914	19SEP2016	EL	MV

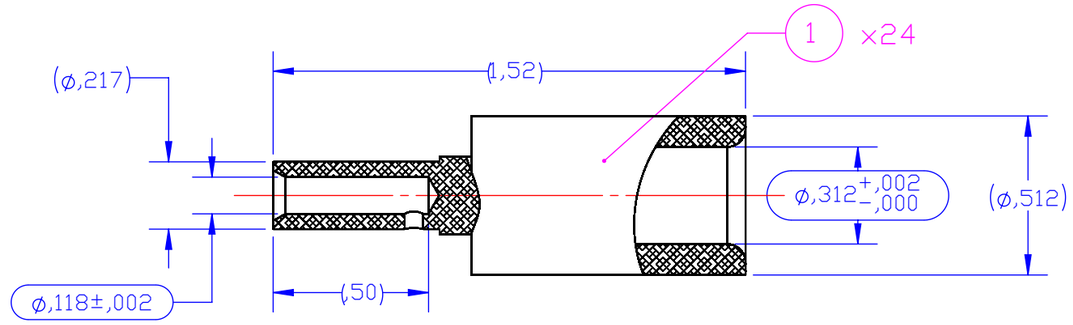

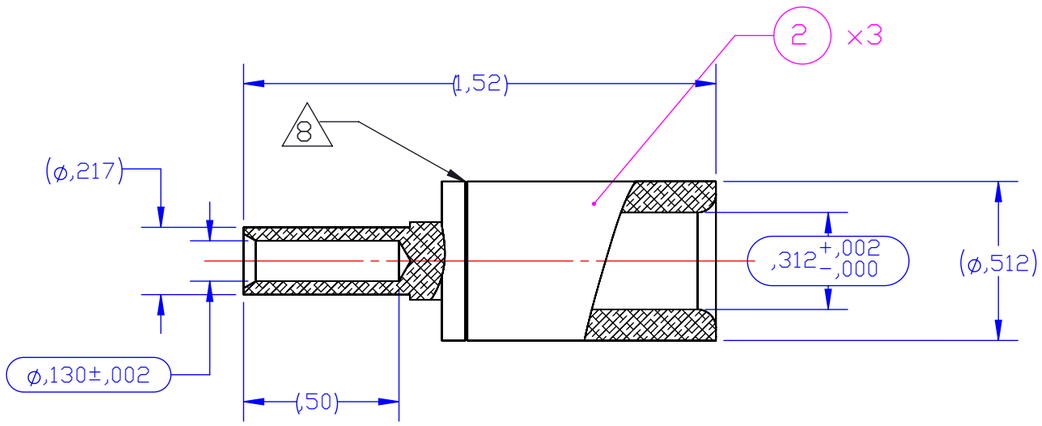

1 ( ) : cotes pour information / *dimensions for information*
( ) : cotes de controle / *inspection dimensions*

2 Instructions de mise en oeuvre à appliquer par le client
Customer instructions to be applied by the customer

3 Standards :
AAR S-512, APTA RP-E-019-99

4 Catalog number : 27P-KITCON-24S12-3S10

5 Crimping tools :
DANIELS CRIMPING HAND CRIMPER HX4 WITH Y543 DIES
or
DANIELS PNEUMATIC CRIMPER HX23 WITH Y543 DIES

6 Cable sheath stripping lenght = ,54

7 *Contacts packed in a labeled bag :*
27P-KITCON-24S12-3S10

8 Groove on contact AWG10 only

9 Ref. YS-UC-212601A-AA1A (item2) is a KIT with 3 contacts

10 Ref. YS-UC-212602A-AA1A (item1) is a KIT with 24 contacts

11 Packaging Specification 107-157003

Observations Remarks	Protection Plating	Fiche matière Data sheet	Matière Material	Masse (g) Weight (g)	Nbr Qty	Codification Part number	Désignation Designation	REP Item	
–	–	–	Plastique Plastic	0,2	1	Y0000000000-EMB031	Sachet plastique Plastic bag	3	D
– 9	Argenture Silver plating	FMME 1001	Laiton Brass	58.74	1	YS-UC-212601A-AA1A	KIT de 3 contacts femelle AWG 10 KIT with 3 female contacts 10 AWG	2	D
– 10	Argenture Silver plating	FMME 1001	Laiton Brass	473.57	1	YS-UC-212602A-AA1A	KIT de 24 contacts femelle AWG 12 et 14 KIT with 24 female contacts 12 and 14 AWG	1	D

Référence commerciale / commerciale reference : 27P-KITCON-24S12-3S10

YS-UC-212398A-0000
PART NO

THIS DRAWING IS A CONTROLLED DOCUMENT.

DIMENSIONS: inch
TOLERANCES UNLESS OTHERWISE SPECIFIED:
0 PLC ±
1 PLC ±
2 PLC ±
3 PLC ±
4 PLC ±
ANGLES ±

MATERIAL: BRASS
FINISH: SILVER PLATING

DWN M.BONNIN 01MAR2016
CHK JF.GALIPAUD 01MAR2016
APVD M.VIMARD 01MAR2016
PRODUCT SPEC 108-157001 D
APPLICATION SPEC 408-157000-2 D
WEIGHT 1.049 pound

TE Connectivity

NAME: S/A female contacts kit for plug

SIZE A3 | CAGE CODE | DRAWING NO C-S1894-212398 | RESTRICTED TO –

CUSTOMER DRAWING | SCALE 2:1 | SHEET 1 OF 1 | REV C

1470-19 (3/13)
Solidworks DRAWING

Réf : 688 BE indB

ООО «ЛайфЭлектроникс» “LifeElectronics” LLC

ИНН 7805602321 КПП 780501001 Р/С 40702810122510004610 ФАКБ "АБСОЛЮТ БАНК" (ЗАО) в г.Санкт-Петербурге К/С 30101810900000000703 БИК 044030703

Компания «Life Electronics» занимается поставками электронных компонентов импортного и отечественного производства от производителей и со складов крупных дистрибьюторов Европы, Америки и Азии.

С конца 2013 года компания активно расширяет линейку поставок компонентов по направлению коаксиальный кабель, кварцевые генераторы и конденсаторы (керамические, пленочные, электролитические), за счёт заключения дистрибьюторских договоров

Мы предлагаем:

- *Конкурентоспособные цены и скидки постоянным клиентам.*
- *Специальные условия для постоянных клиентов.*
- *Подбор аналогов.*
- *Поставку компонентов в любых объемах, удовлетворяющих вашим потребностям.*

- *Приемлемые сроки поставки, возможна ускоренная поставка.*
- *Доставку товара в любую точку России и стран СНГ.*
- *Комплексную поставку.*
- *Работу по проектам и поставку образцов.*
- *Формирование склада под заказчика.*

- *Сертификаты соответствия на поставляемую продукцию (по желанию клиента).*
- *Тестирование поставляемой продукции.*
- *Поставку компонентов, требующих военную и космическую приемку.*
- *Входной контроль качества.*
- *Наличие сертификата ISO.*

В составе нашей компании организован Конструкторский отдел, призванный помогать разработчикам, и инженерам.

Конструкторский отдел помогает осуществить:

- *Регистрацию проекта у производителя компонентов.*
- *Техническую поддержку проекта.*
- *Защиту от снятия компонента с производства.*
- *Оценку стоимости проекта по компонентам.*
- *Изготовление тестовой платы монтаж и пусконаладочные работы.*

Тел: +7 (812) 336 43 04 (многоканальный)
Email: org@lifeelectronics.ru

www.lifeelectronics.ru