| MATERIAL NO. | ENGINEERING NO. |
|---|---|
| 1300600084 | 409P481 |

## DIMENSIONAL

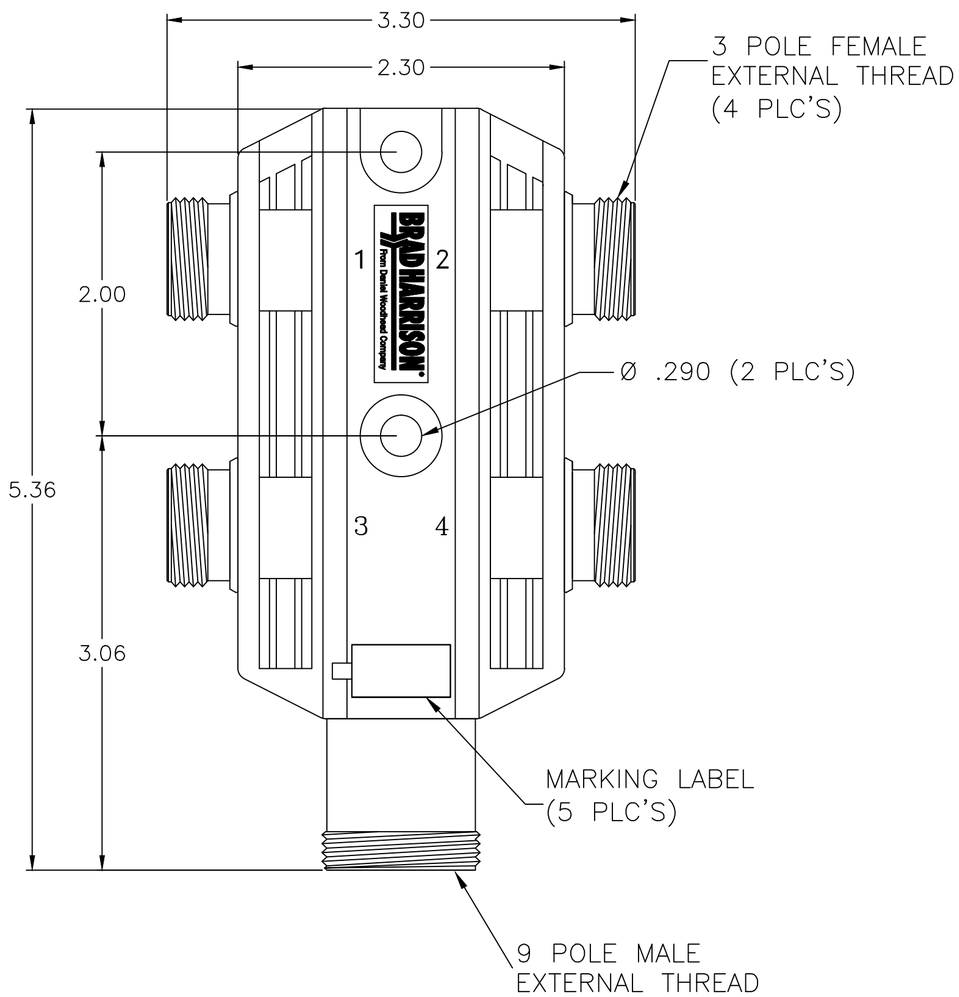


## SCHEMATIC
## TOP VIEW

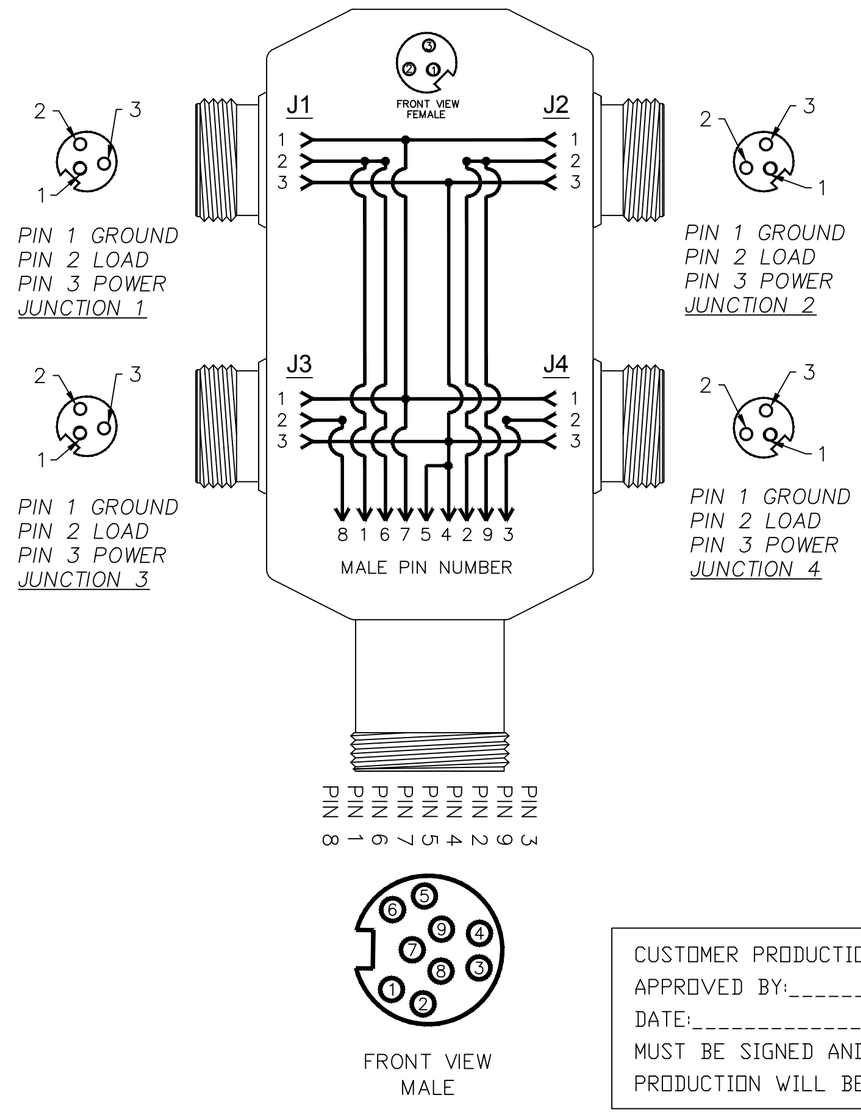


NOTES:
1) MATERIAL: SEE TABLE
2) FINISHES: SEE TABLE
3) ELECTRICAL DATA:
   VOLTAGE: 600V AC/DC
   AMPERAGE: 7A PER MPIS UNIT
4) ENVIRONMENTAL:
   PROTECTION: IP67
   AMBIENT OPERATING TEMPERATURE: -25°C TO 90°C

CUSTOMER PRODUCTION APPROVAL
APPROVED BY:_____
DATE:_____
MUST BE SIGNED AND RETURNED BEFORE PRODUCTION WILL BEGIN.

RESTRICTED SALES DRAWING

| ITEM | QTY. | DESCRIPTION | MATERIAL | FINISH |
|---|---|---|---|---|
| 5 | 5 | INSERT | PVC | YELLOW |
| 4 | 9 | PIN CONTACT | COPPER ALLOY | GOLD PLATED |
| 3 | 12 | SOCKET CONTACT | COPPER ALLOY | GOLD PLATED |
| 2 | 5 | RECEPTACLE SHELL | E-COATED ZINC ALLOY | BLACK |
| 1 | 1 | HOUSING | PBT | YELLOW |

| REV | DESCRIPTION |
|---|---|
| A | INITIAL RELEASE<br>EC NO: IPG2014-0046<br>DRWN: BARDEN 2013/07/23<br>CH'KD: VOU ---<br>APPR: BWOODMAN 2013/07/31 |

QUALITY SYMBOL
▼=0
(C)=0

GENERAL TOLERANCES (UNLESS SPECIFIED)

| | mm | INCH |
|---|---|---|
| 4 PLACES | ±--- | ±--- |
| 3 PLACES | ±--- | ±.005 |
| 2 PLACES | ±0.13 | ±.010 |
| 1 PLACE | ±0.25 | ±.020 |
| ANGULAR ±.5° | | |

DRAFT WHERE APPLICABLE MUST REMAIN WITHIN DIMENSIONS

DIMENSION STYLE: INCH ONLY
SCALE: NTS
DESIGN UNITS: INCH
THIRD ANGLE PROJECTION

DRAWN BY: BARDEN DATE: 2013/07/23
CHECKED BY: VOU DATE: 2013/07/29
APPROVED BY: BWOODMAN DATE: 2013/07/31
MATERIAL NO.: ---

TITLE: MINI-CHANGE MPIS 4/3P FR W/9P MR SPECIAL WIRING

molex MOLEX INCORPORATED

DOCUMENT NO.: SD-130060-016
SHEET NO.: 1 OF 1

SIZE: C

THIS DRAWING CONTAINS INFORMATION THAT IS PROPRIETARY TO MOLEX INCORPORATED AND SHOULD NOT BE USED WITHOUT WRITTEN PERMISSION

ООО «ЛайфЭлектроникс» “LifeElectronics” LLC

ИНН 7805602321 КПП 780501001 Р/С 40702810122510004610 ФАКБ "АБСОЛЮТ БАНК" (ЗАО) в г.Санкт-Петербурге К/С 30101810900000000703 БИК 044030703

*Компания «Life Electronics» занимается поставками электронных компонентов импортного и отечественного производства от производителей и со складов крупных дистрибьюторов Европы, Америки и Азии.*

*С конца 2013 года компания активно расширяет линейку поставок компонентов по направлению коаксиальный кабель, кварцевые генераторы и конденсаторы (керамические, пленочные, электролитические), за счёт заключения дистрибьюторских договоров*

*Мы предлагаем:*

- *Конкурентоспособные цены и скидки постоянным клиентам.*
- *Специальные условия для постоянных клиентов.*
- *Подбор аналогов.*
- *Поставку компонентов в любых объемах, удовлетворяющих вашим потребностям.*

- *Приемлемые сроки поставки, возможна ускоренная поставка.*
- *Доставку товара в любую точку России и стран СНГ.*
- *Комплексную поставку.*
- *Работу по проектам и поставку образцов.*
- *Формирование склада под заказчика.*

- *Сертификаты соответствия на поставляемую продукцию (по желанию клиента).*
- *Тестирование поставляемой продукции.*
- *Поставку компонентов, требующих военную и космическую приемку.*
- *Входной контроль качества.*
- *Наличие сертификата ISO.*

*В составе нашей компании организован Конструкторский отдел, призванный помогать разработчикам, и инженерам.*

*Конструкторский отдел помогает осуществить:*

- *Регистрацию проекта у производителя компонентов.*
- *Техническую поддержку проекта.*
- *Защиту от снятия компонента с производства.*
- *Оценку стоимости проекта по компонентам.*
- *Изготовление тестовой платы монтаж и пусконаладочные работы.*

*Тел: +7 (812) 336 43 04 (многоканальный)*
*Email: org@lifeelectronics.ru*

***www.lifeelectronics.ru***