THIS DRAWING IS UNPUBLISHED.
DIFFUSION RESTREINTE AMP
© COPYRIGHT – By –
RELEASED FOR PUBLICATION – ,19 .
ALL RIGHTS RESERVED.
TOUS DROITS RESERVES.

LOC	DIST
F	7

REVISIONS

P	LTR REV	DESCRIPTION MODIFICATIONS	DATE	DWN DESS	APVD APP
	H1	REVISED PER ECO-11-005150	21MAR11	RK	HMR

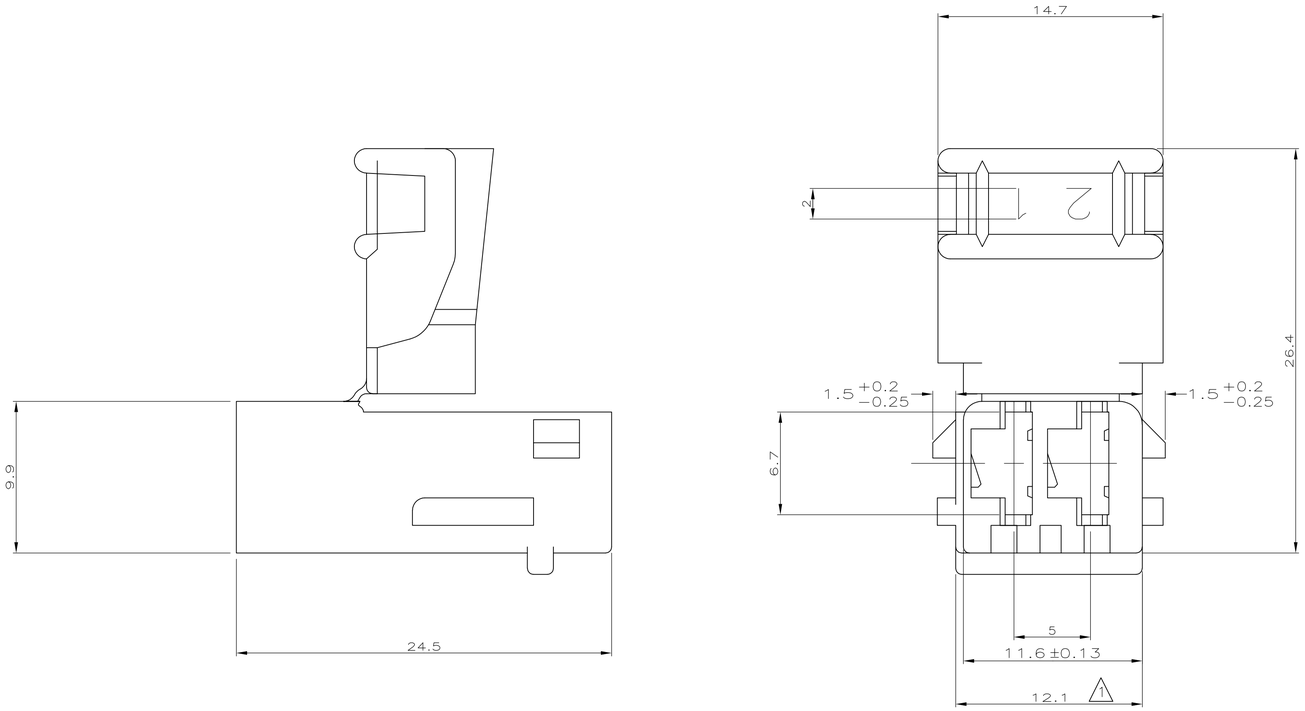

NOTE 1: 11.6 MINI ADMIS AVEC DEFORMATION

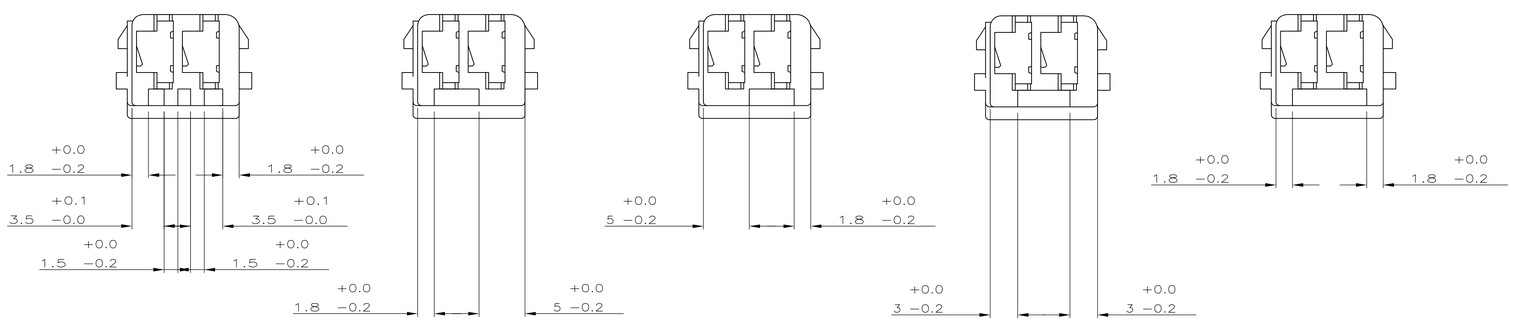

142680-4	142680-9	142680-1	142680-2	142680-0	1 SAC: 3200 PIECES 1 BAG: 3200 PARTS	CONDITIONNEMENT (PACKAGING)
142680-7	142680-8	1-142680-1	142680-6	1-142680-0	8 SACS: 400 PIECES PAR SAC (8 BAGS: 400 PARTS BY BAG)	
JAUNE (YELLOW)	BLANC (WHITE)	MARRON (BROWN)	ROUGE (RED)	NOIR (BLACK)	COULEUR (COLOR)	

THIS DRAWING IS A CONTROLLED DOCUMENT.
CE PLAN EST UN DOCUMENT CONTROLE

DIMENSIONS: mm

TOLERANCES UNLESS OTHERWISE SPECIFIED: TOLERANCES NON SPECIFIEES (SUIV NB DE DECIMALES):
0: ~~PLC/DEC~~ ± –
1: ~~PLC/DEC~~ ± 0.2
2: ~~PLC/DEC~~ ± –
3: ~~PLC/DEC~~ ± –
4: ~~PLC/DEC~~ ± –
ANGLES ± 1°

MATERIAL MATIERE: PA 6.6
FINISH FINITION: –

DWN/DESSINE: Remi PATIN 29-APR-97
CHK/VERIFIE: JP PICAUD 05-OCT-98
APVD/APPROUVE: JJ REVIL 05-OCT-98
PRODUCT SPEC SPEC PRODUIT: 108-15036
APPLICATION SPEC SPEC APPLICATION: 114-15008
WEIGHT MASSE APPROX: .640g

TE Connectivity

NAME TITRE: BOITIER POSTIVE LOCK 2 VOIES

SIZE FORMAT: A1 | CAGE CODE: 00779 | DRAWING NO No PLAN: C-142680 | RESTRICTED TO RESERVE A: —

CUSTOMER DRAWING/PLAN CLIENT | UNIQUEMENT POUR REFERENCE | SCALE ECHELLE: 5:1 | SHEET FEUILLE 1 OF 1 | REV H1

4805 (3/11)

ООО «ЛайфЭлектроникс» “LifeElectronics” LLC

ИНН 7805602321 КПП 780501001 Р/С 40702810122510004610 ФАКБ "АБСОЛЮТ БАНК" (ЗАО) в г.Санкт-Петербурге К/С 30101810900000000703 БИК 044030703

Компания «Life Electronics» занимается поставками электронных компонентов импортного и отечественного производства от производителей и со складов крупных дистрибьюторов Европы, Америки и Азии.

С конца 2013 года компания активно расширяет линейку поставок компонентов по направлению коаксиальный кабель, кварцевые генераторы и конденсаторы (керамические, пленочные, электролитические), за счёт заключения дистрибьюторских договоров

Мы предлагаем:

- *Конкурентоспособные цены и скидки постоянным клиентам.*
- *Специальные условия для постоянных клиентов.*
- *Подбор аналогов.*
- *Поставку компонентов в любых объемах, удовлетворяющих вашим потребностям.*

- *Приемлемые сроки поставки, возможна ускоренная поставка.*
- *Доставку товара в любую точку России и стран СНГ.*
- *Комплексную поставку.*
- *Работу по проектам и поставку образцов.*
- *Формирование склада под заказчика.*

- *Сертификаты соответствия на поставляемую продукцию (по желанию клиента).*
- *Тестирование поставляемой продукции.*
- *Поставку компонентов, требующих военную и космическую приемку.*
- *Входной контроль качества.*
- *Наличие сертификата ISO.*

В составе нашей компании организован Конструкторский отдел, призванный помогать разработчикам, и инженерам.

Конструкторский отдел помогает осуществить:

- *Регистрацию проекта у производителя компонентов.*
- *Техническую поддержку проекта.*
- *Защиту от снятия компонента с производства.*
- *Оценку стоимости проекта по компонентам.*
- *Изготовление тестовой платы монтаж и пусконаладочные работы.*

Тел: +7 (812) 336 43 04 (многоканальный)
Email: org@lifeelectronics.ru

www.lifeelectronics.ru