Copyright FCI.

FCIconnect.com

PART NUMBER	Contact Area Plating	DURABILITY (cycles)
10135326-001LF	30u" Min. Gold	3500 Min.
10135326-002LF	Gold Flash	1500 Min.

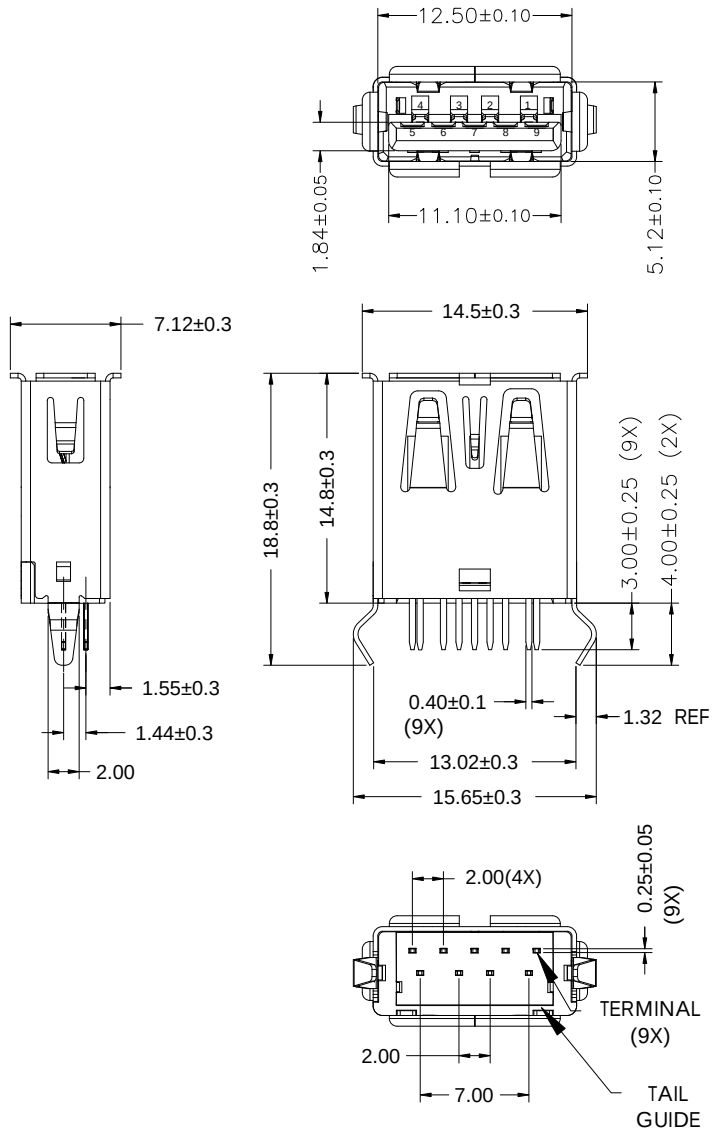

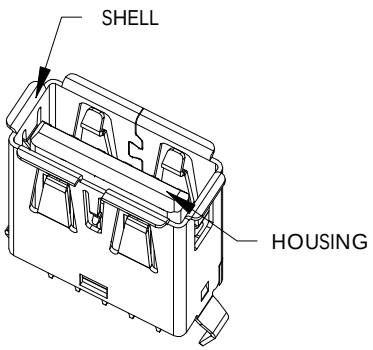

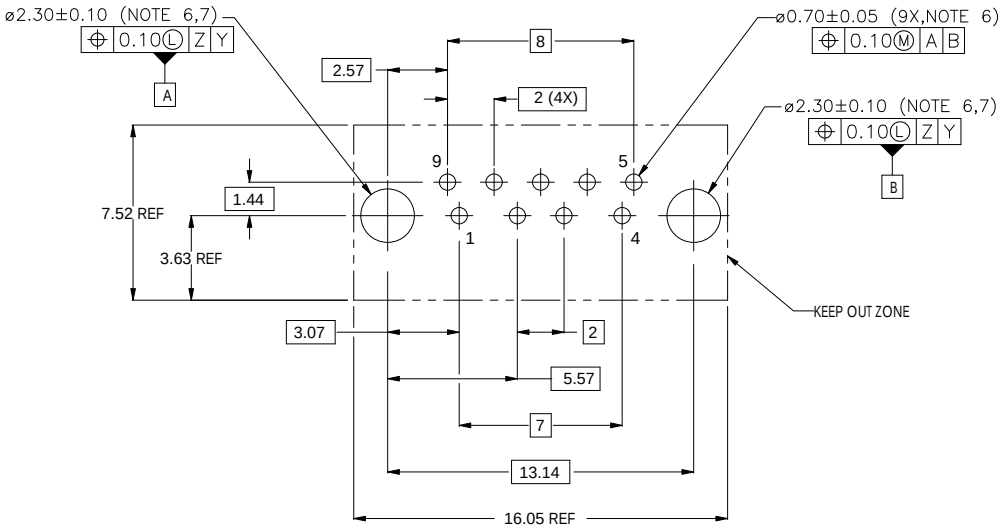

Recommended PCB Layout
PCB Thickness=1.8±0.1mm

Notes:
1) Materials
Housing & Tail Guide: Glass fiber filled thermoplastic resin, UL94 V-0 rated, color black.
Terminals: Copper Alloy, 50u" Min. Ni underplated over all.
Contact area: see table
Tail area: 80u" Min. Matte Tin plated.
Shell: Copper Alloy, 50u" Min. Ni plated over all.
2) Product specifcation refer to FCI GS-12-0928.
3) Package specification refer to GS-14-2157 (Tray package style).
4) This product will withstand exposure to 260°C peak temp. for 10 seconds in a wave soldering application with recommended thick circuit board.
5) Product meets European Union Directives and other country requlations as desribed in FCI GS-22-008.
6) Recommeded PCB hole is finished plating throug hole (PTH) size.
7) Datum Z,Y and basic dimensions were constructed by customer.

mat'l. code				surface	tolerance	projection	product family: USB 3.0
ltr	ecn no	dr	date	tolerances unless otherwise specified			title: USB 3.0 Standard-A Receptacle, Vertical Type, Soldering to Board Termination
A		TAI	2015-08-11	angles	linear X.±0.30	MM	
					X.X±0.25		
				X°±1°	X.XX±0.20	scale	
				dr	KENNY TAI	2015-05-13	dwg no: 10135326 — sheet 1 of 1 — size A4
				engr	KENNY TAI	2015-05-13	
				chr	KENNY TAI	2015-08-11	
				appd	PM ZHENG	2015-08-11	type: CUSTOMER Drawing
sheet index	revision	A					
	sheet	1					

ООО «ЛайфЭлектроникс» “LifeElectronics” LLC

ИНН 7805602321 КПП 780501001 Р/С 40702810122510004610 ФАКБ "АБСОЛЮТ БАНК" (ЗАО) в г.Санкт-Петербурге К/С 30101810900000000703 БИК 044030703

Компания «Life Electronics» занимается поставками электронных компонентов импортного и отечественного производства от производителей и со складов крупных дистрибьюторов Европы, Америки и Азии.

С конца 2013 года компания активно расширяет линейку поставок компонентов по направлению коаксиальный кабель, кварцевые генераторы и конденсаторы (керамические, пленочные, электролитические), за счёт заключения дистрибьюторских договоров

Мы предлагаем:

- *Конкурентоспособные цены и скидки постоянным клиентам.*
- *Специальные условия для постоянных клиентов.*
- *Подбор аналогов.*
- *Поставку компонентов в любых объемах, удовлетворяющих вашим потребностям.*

- *Приемлемые сроки поставки, возможна ускоренная поставка.*
- *Доставку товара в любую точку России и стран СНГ.*
- *Комплексную поставку.*
- *Работу по проектам и поставку образцов.*
- *Формирование склада под заказчика.*

- *Сертификаты соответствия на поставляемую продукцию (по желанию клиента).*
- *Тестирование поставляемой продукции.*
- *Поставку компонентов, требующих военную и космическую приемку.*
- *Входной контроль качества.*
- *Наличие сертификата ISO.*

В составе нашей компании организован Конструкторский отдел, призванный помогать разработчикам, и инженерам.

Конструкторский отдел помогает осуществить:

- *Регистрацию проекта у производителя компонентов.*
- *Техническую поддержку проекта.*
- *Защиту от снятия компонента с производства.*
- *Оценку стоимости проекта по компонентам.*
- *Изготовление тестовой платы монтаж и пусконаладочные работы.*

Тел: +7 (812) 336 43 04 (многоканальный)
Email: org@lifeelectronics.ru

www.lifeelectronics.ru