DRAWING MADE IN AMERICAN PROJECTION

LTR.	REVISION RECORD	DATE	DWN	APVD
F2	REVISED PER ECR-14-002490	17NOV2014	NK	DC

NUMBER C-160533

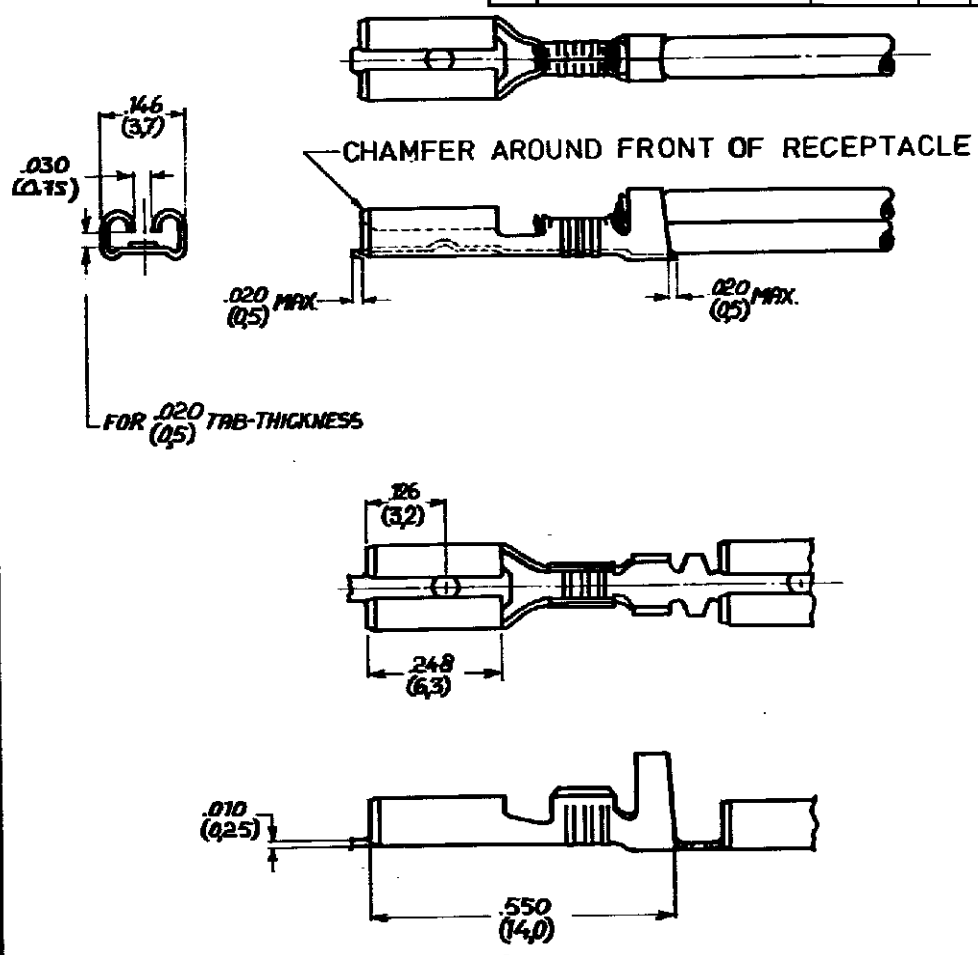

ORDER NO.	MATERIAL	PLATING
1-160533-0	PHOS. BRONZE	1
160533-9	PHOSPHBRONZE	PRE-TIN
160533-5	PHOS. BRONZE	TIN
160533-4	PHOS. BRONZE	—
~~160533-3~~	2 BRASS	SILVER
160533-2	BRASS	TIN
160533-1	BRASS	—

1 BRIGHT PRE-TINPLATED

2 OBSOLETE PARTS: OBSOLETE CIS STREAMLINING PER D.RENAUD/D.SINISI

CUSTOMER COPY FOR REFERENCE ONLY

TE Connectivity

WIRE RANGE	INSUL. RANGE	FIRST USED
0,5-1,0 mm²	.080-.120 DIA (2,0-3,0)	

SCALE	LOC	SIZE	NO	REV
4 ≈ 1	H	A	C-160533	F2

NAME 110 Ser. FASTON RECEPTACLE

DR. 30/7-79 DATE

CK. 30/11/79 DATE APP. 2.2.84 DATE

DIMENSIONS IN (MM) INCHES DO NOT SCALE PRINT

ООО «ЛайфЭлектроникс» “LifeElectronics” LLC

ИНН 7805602321 КПП 780501001 Р/С 40702810122510004610 ФАКБ "АБСОЛЮТ БАНК" (ЗАО) в г.Санкт-Петербурге К/С 30101810900000000703 БИК 044030703

Компания «Life Electronics» занимается поставками электронных компонентов импортного и отечественного производства от производителей и со складов крупных дистрибьюторов Европы, Америки и Азии.

С конца 2013 года компания активно расширяет линейку поставок компонентов по направлению коаксиальный кабель, кварцевые генераторы и конденсаторы (керамические, пленочные, электролитические), за счёт заключения дистрибьюторских договоров

Мы предлагаем:

- *Конкурентоспособные цены и скидки постоянным клиентам.*
- *Специальные условия для постоянных клиентов.*
- *Подбор аналогов.*
- *Поставку компонентов в любых объемах, удовлетворяющих вашим потребностям.*

- *Приемлемые сроки поставки, возможна ускоренная поставка.*
- *Доставку товара в любую точку России и стран СНГ.*
- *Комплексную поставку.*
- *Работу по проектам и поставку образцов.*
- *Формирование склада под заказчика.*

- *Сертификаты соответствия на поставляемую продукцию (по желанию клиента).*
- *Тестирование поставляемой продукции.*
- *Поставку компонентов, требующих военную и космическую приемку.*
- *Входной контроль качества.*
- *Наличие сертификата ISO.*

В составе нашей компании организован Конструкторский отдел, призванный помогать разработчикам, и инженерам.

Конструкторский отдел помогает осуществить:

- *Регистрацию проекта у производителя компонентов.*
- *Техническую поддержку проекта.*
- *Защиту от снятия компонента с производства.*
- *Оценку стоимости проекта по компонентам.*
- *Изготовление тестовой платы монтаж и пусконаладочные работы.*

Тел: +7 (812) 336 43 04 (многоканальный)
Email: org@lifeelectronics.ru

www.lifeelectronics.ru