NICHT VERMASSTE KANTEN SIND NICHT MAßSTÄBLICH

ÄNDERUNGEN DIE DEM TECHNISCHEN FORTSCHRITT DIENEN, BEHALTEN WIR UNS VOR

VERTRAULICH
UNVERÖFFENTLICHTE ZEICHNUNG. ALLE RECHTE VORBEHALTEN. VERVIELFÄLTIGUNG UND WEITERGABE NUR MIT GENEHMIGUNG DURCH AMP DEUTSCHLAND GMBH

ZEICHNUNG GESCHÜTZT DURCH ©COPYRIGHT 1991 AMP DEUTSCHLAND GMBH ALLE RECHTE VORBEHALTEN

REV.	ÄNDERUNG	DATUM	NAME
1	"SPC"–Maß, Seitenansicht	20.10.92	R.KOHL
A	Maß "X" Toleranzen geändert	21.07.94	Masek
A1	REVISED PER ECO–09–023929	15OCT09	AEG

NUMMER 829872

PASSEND ZU 829 692 ,829 693

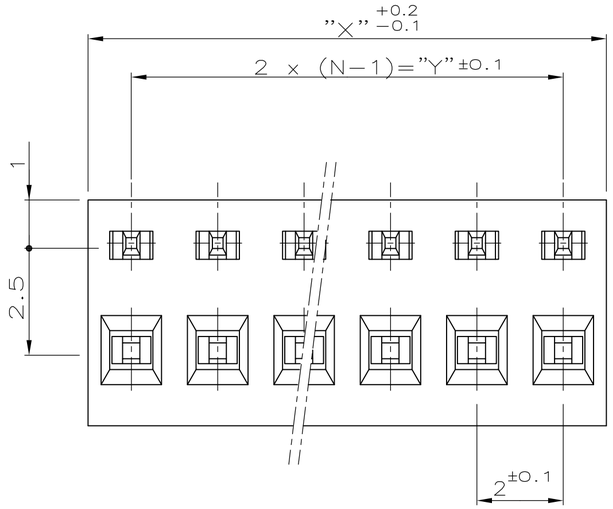

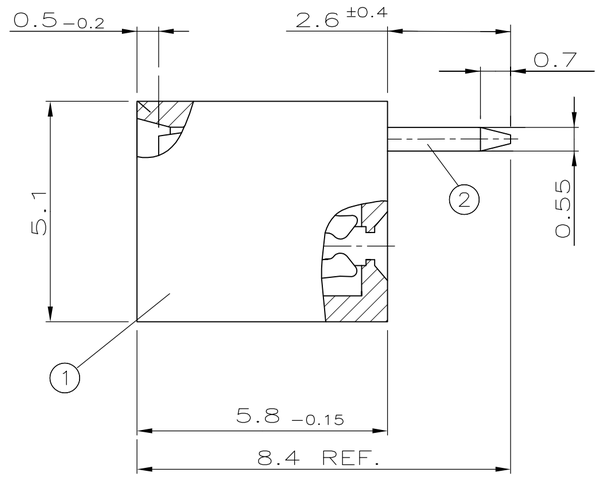

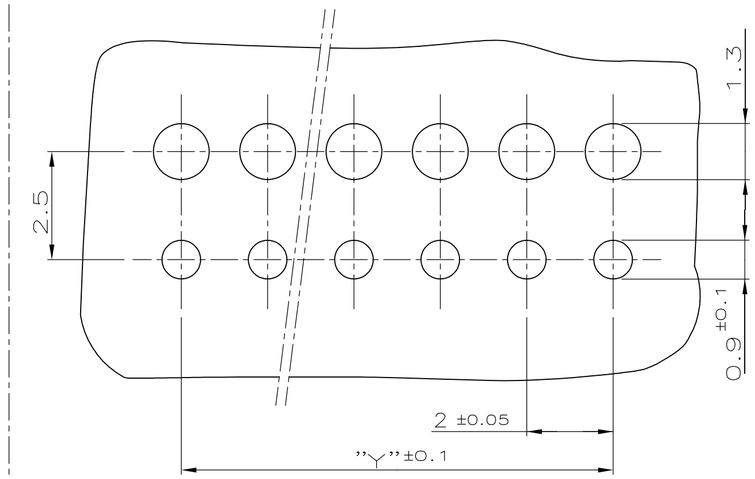

L A Y O U T

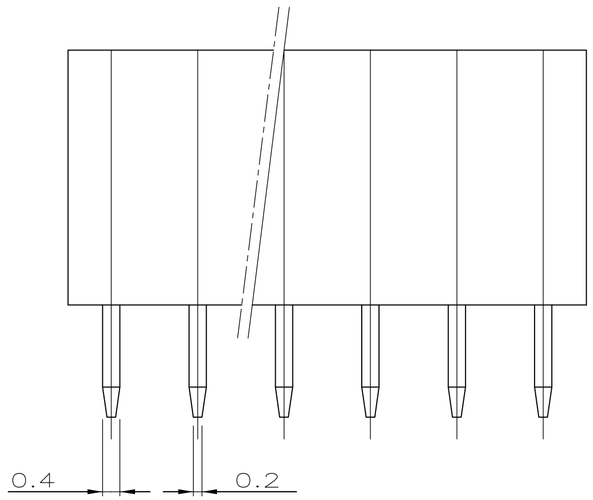

OBSOLETE △3	36	34	18	1–829 872–8
	32	30	16	1–829 872–6
	28	26	14	1–829 872–4
	24	22	12	1–829 872–2
	20	18	10	1–829 872–0
△3 OBSOLETE	18	16	9	0–829 872–9
	16	14	8	0–829 872–8
	14	12	7	0–829 872–7
△3 OBSOLETE	12	10	6	0–829 872–6
	10	8	5	0–829 872–5
OBSOLETE △3	8	6	4	0–829 872–4
	6	4	3	0–829 872–3
	4	2	2	0–829 872–2
	"X"	"Y"	POLZAHL "N"	BESTELL–NR. △2
	Maße			

BEMERKUNGEN:

1 Kontakt–Design entspricht dem AMP Micro–MaTch System

△3 OBSOLETE PARTS: OBSOLETE CIS STREAMLINING PER D.RENAUD/D.SINISI

BESTELL–NR.	POS.	STÜCK	BENENNUNG EINZELTEIL	WERKSTOFF	OBERFLÄCHE / FARBE
△2	2	N	KONTAKT	CuSn 6	nachverzinnt 3–5µm
	1	1	GEHÄUSE	PA 6.6	grau

GEZ. 23.10.91 G.FUCHS

GEPR. 23.10.91 B.FIEBERLING

ZEICHNUNG GÜLTIG AB .....

AMP — AMP DEUTSCHLAND G.m.b.H. Langen b.Ffm.,West Germany

BENENNUNG: BTB CONNECTOR, BOTTOM ENTRY 2–18polig (Raster 2.0mm)

K

NICHT TOLERIERTE MASSE: ± 0.15 mm ± –

FORMAT: A2

ZEICHNUNGS–NR.: 829872

MASSTAB: 10:1

BLATT: 1 VON 1

REV.: A1

CAD–ORIGINAL ZEICHNUNG NICHT ÄNDERN

WAR NR. 90–52845

ООО «ЛайфЭлектроникс» “LifeElectronics” LLC

ИНН 7805602321 КПП 780501001 Р/С 40702810122510004610 ФАКБ "АБСОЛЮТ БАНК" (ЗАО) в г.Санкт-Петербурге К/С 30101810900000000703 БИК 044030703

Компания «Life Electronics» занимается поставками электронных компонентов импортного и отечественного производства от производителей и со складов крупных дистрибьюторов Европы, Америки и Азии.

С конца 2013 года компания активно расширяет линейку поставок компонентов по направлению коаксиальный кабель, кварцевые генераторы и конденсаторы (керамические, пленочные, электролитические), за счёт заключения дистрибьюторских договоров

Мы предлагаем:

- *Конкурентоспособные цены и скидки постоянным клиентам.*
- *Специальные условия для постоянных клиентов.*
- *Подбор аналогов.*
- *Поставку компонентов в любых объемах, удовлетворяющих вашим потребностям.*

- *Приемлемые сроки поставки, возможна ускоренная поставка.*
- *Доставку товара в любую точку России и стран СНГ.*
- *Комплексную поставку.*
- *Работу по проектам и поставку образцов.*
- *Формирование склада под заказчика.*

- *Сертификаты соответствия на поставляемую продукцию (по желанию клиента).*
- *Тестирование поставляемой продукции.*
- *Поставку компонентов, требующих военную и космическую приемку.*
- *Входной контроль качества.*
- *Наличие сертификата ISO.*

В составе нашей компании организован Конструкторский отдел, призванный помогать разработчикам, и инженерам.

Конструкторский отдел помогает осуществить:

- *Регистрацию проекта у производителя компонентов.*
- *Техническую поддержку проекта.*
- *Защиту от снятия компонента с производства.*
- *Оценку стоимости проекта по компонентам.*
- *Изготовление тестовой платы монтаж и пусконаладочные работы.*

Тел: +7 (812) 336 43 04 (многоканальный)
Email: org@lifeelectronics.ru

www.lifeelectronics.ru