VACUUMSCHMELZE	**DATENBLATT / Specification**	**Sach Nr.:** Item no.:	**T60403-F4099-X009**
K-Nr.: K-no.: 25796	Ansteuerübertrager / Drive Transformer	Datum: Date:	11.08.2010
Kunde: Customer	Kd. Sach Nr.: Customers part no.:	Seite Page	1 von of 1

Maßbild (mm): Mechanical outline — Freimaßtoleranz DIN ISO 2768-c General Tolerances

Toleranz der Stiftabstände ±0,2mm
(Tolerances grid distance)

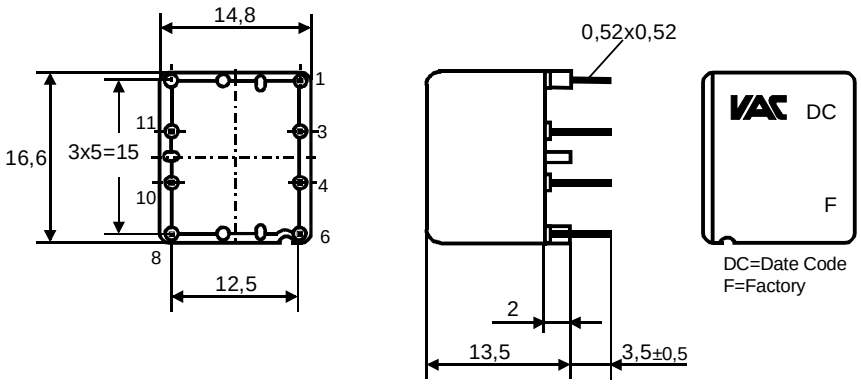

Anschlüsse: Connections:

Beschriftung: marking

VAC DC
4099X009 F

Anschlußschema: Schematic diagram

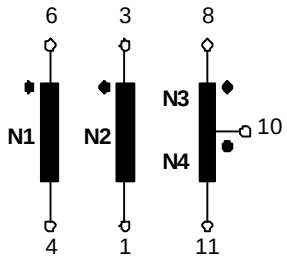

ü = 1 : 1 : 1/1

Betriebsdaten/Charakteristische Daten (Richtwerte):
Operational data/characteristic data (nominal values):

R_{Cu1}; R_{Cu2}; R_{Cu3}; R_{Cu4} = 180 mΩ* ± 15%

L_1 = 2,5 mH* (f = 10 kHz); U_E = 24 V

L_{s1-2}; L_{s1-3}; L_{s1-4} = 5 µH* (f = 100kHz)

$C_{k1-2+3+4} \leq$ 15 pF* (f = 1 kHz)

$\int Udt \geq$ 150 µVs (unipolar)

$U_{is,DC}$ = 900 V (N1-N3/N4; Betriebsisolation)

$U_{is,DC}$ = 450 V (N1-N2, N2–N3/N4, Betriebsisolation)

Umgebungstemperatur/ambient temperature: -40°C...+85°C
Lagertemperatur/storage temperature: -40°C...+85°C

Prüfung: (V: 100%-Test; AQL...: DIN ISO 2859-Teil1)
Inspection

1) (V)	M3024:	$U_{p,eff}$	= 3 kV,	2s,	N1 gegen/vs N2 + N3/N4
		$U_{TA,\ eff}$	≥ 0,7 kV		
2) (V)	M3014:	$U_{p,eff}$	= 1,5 kV,	2 s,	N2 gegen/vs N3/N4
3) (AQL 1/S4)	M3011/4:	Einstellwerte/Settings (N1)			U_E = 7,5 V, t_d = 20 µs, f_p = 1 kHz
		Prüfwert/Test value			I_p ≤ 130 mA
4) (V)	M3011/6:	Polarität / Übersetzungsverhältnis: Toleranz ± 5%			
		Polarity / Turns ratio:			Tolerance
5) (Fix05)	M3290:	Lötbarkeitstest nach Abschnitt 1 / solderability test acc. to chapter 1			
6) (AQL 1/S4)	M3200:	Mechanische Prüfung / mechanical test			

Messungen nach Temperaturangleich der Prüflinge an Raumtemperatur * vorläufig/preliminary
Measurements after temperature balance of the test samples at room temperature

Weitere Vorschriften:
Applicable documents:

Datum	Name	Index	Änderung
		81	

Hrsg.: KB-E editor	Bearb: Lo designer		KB-PM: Yu check			freig.: HS released

Weitergabe sowie Vervielfältigung dieser Unterlage, Verwertung und Mitteilung ihres Inhalts nicht gestattet, soweit nicht ausdrücklich zugestanden. Zuwiderhandlungen verpflichten zu Schadenersatz. Alle Rechte für den Fall der Patenterteilung oder GM-Eintragung vorbehalten

Copying of this document, disclosing it to third parties or using the contents there for any purposes without express written authorization by use illegally forbidden. Any offenders are liable to pay all relevant damages.

ООО «ЛайфЭлектроникс» “LifeElectronics” LLC

ИНН 7805602321 КПП 780501001 Р/С 40702810122510004610 ФАКБ "АБСОЛЮТ БАНК" (ЗАО) в г.Санкт-Петербурге К/С 30101810900000000703 БИК 044030703

Компания «Life Electronics» занимается поставками электронных компонентов импортного и отечественного производства от производителей и со складов крупных дистрибьюторов Европы, Америки и Азии.

С конца 2013 года компания активно расширяет линейку поставок компонентов по направлению коаксиальный кабель, кварцевые генераторы и конденсаторы (керамические, пленочные, электролитические), за счёт заключения дистрибьюторских договоров

Мы предлагаем:

- *Конкурентоспособные цены и скидки постоянным клиентам.*
- *Специальные условия для постоянных клиентов.*
- *Подбор аналогов.*
- *Поставку компонентов в любых объемах, удовлетворяющих вашим потребностям.*

- *Приемлемые сроки поставки, возможна ускоренная поставка.*
- *Доставку товара в любую точку России и стран СНГ.*
- *Комплексную поставку.*
- *Работу по проектам и поставку образцов.*
- *Формирование склада под заказчика.*

- *Сертификаты соответствия на поставляемую продукцию (по желанию клиента).*
- *Тестирование поставляемой продукции.*
- *Поставку компонентов, требующих военную и космическую приемку.*
- *Входной контроль качества.*
- *Наличие сертификата ISO.*

В составе нашей компании организован Конструкторский отдел, призванный помогать разработчикам, и инженерам.

Конструкторский отдел помогает осуществить:

- *Регистрацию проекта у производителя компонентов.*
- *Техническую поддержку проекта.*
- *Защиту от снятия компонента с производства.*
- *Оценку стоимости проекта по компонентам.*
- *Изготовление тестовой платы монтаж и пусконаладочные работы.*

Тел: +7 (812) 336 43 04 (многоканальный)
Email: org@lifeelectronics.ru

www.lifeelectronics.ru