THIS DRAWING IS UNPUBLISHED.
VERTRAULICH - UNVERÖFFENTLICHTE ZEICHNUNG
© COPYRIGHT 2009

RELEASED FOR PUBLICATION APR 2009
FREI FÜER VEROEFFENTLICHUNG
ALL RIGHTS RESERVED.
ALLE RECHTE VORBEHALTEN.

MATED WITH:
PASSEND ZU:
SEE NOTE 11

LOC	DIST
A1	-

PROJEKT NR.
EGATN09343

REVISIONS
ÄNDERUNGEN

P	LTR	DESCRIPTION BESCHREIBUNG	DATE	DWN	APVD
	B	NEW VARIANT OF LEVER ADDED. SEE PCN E-11-020758	16NOV2011	NP	FE
	B1	CLARIFICATION OF COLOR CODING. SEE PCN E-12-001547	25JAN2012	NP	FE
	C	LEVER COLOR YELLOW REPLACED BY RED. SEE PCN E-13-012334	06AUG2013	NP	FE
	C1	VARIANT ADDED. SEE PCN E-17-001902	09FEB2017	NP	FE

INTERFACE FOR GROMMET
Ausführungsvorschrift für Gummitülle

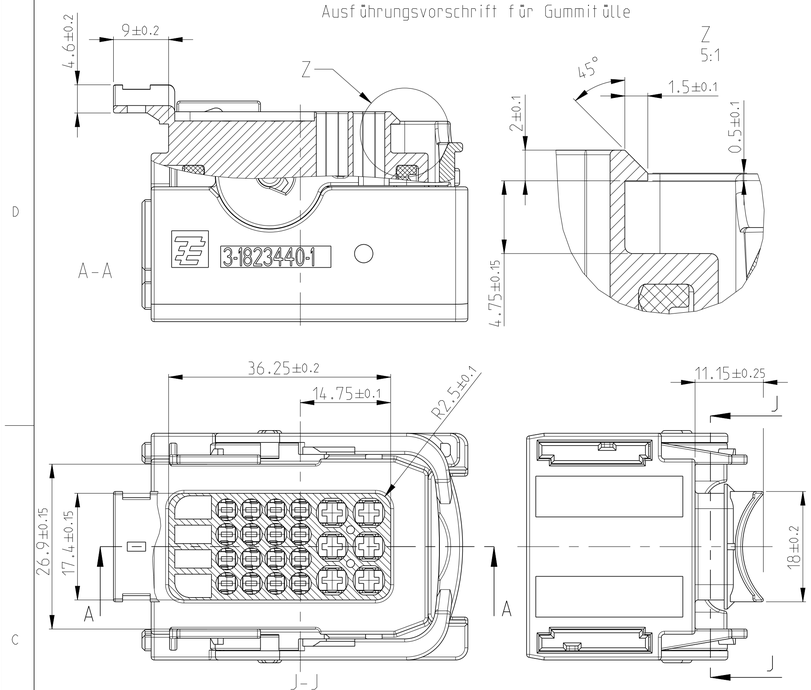

1/2/3/4-1823440-2
18pos.
CAVITY 13-16 CLOSED
18pol.
Kammern 13-16 geschlossen

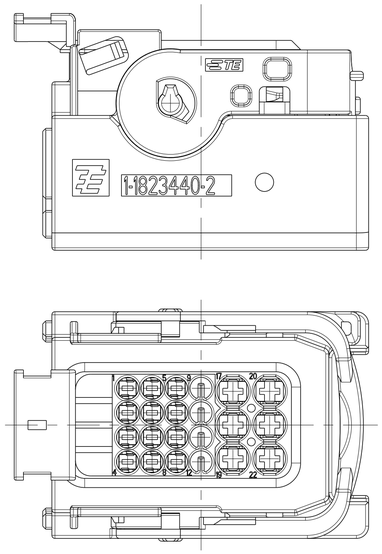

1/2/3/4-1823440-3

WITH CABLE EXIT

FOR COVER 13 AND CORRUGATED TUBE NW17

mit Kabelabgang

für Kappe 13 und Wellrohr NW17

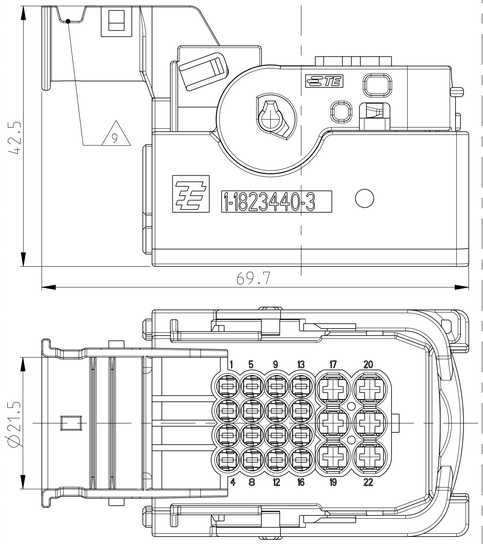

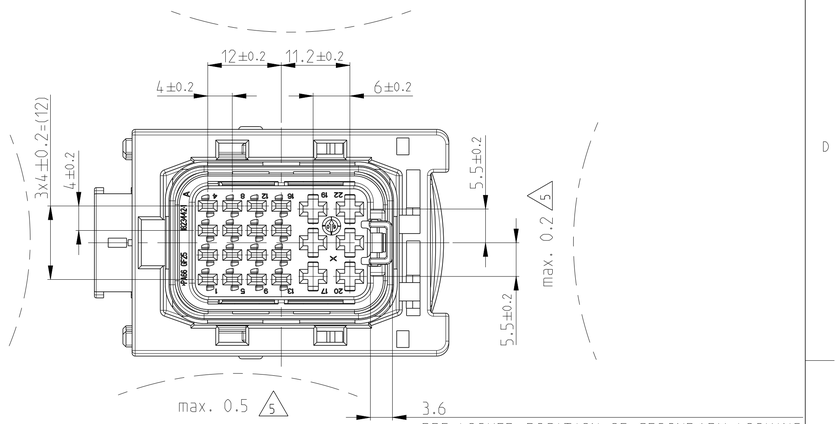

PRE LOCKED POSITION OF SECONDARY LOCKING
Vorraststellung der 2. Kontaktsicherung

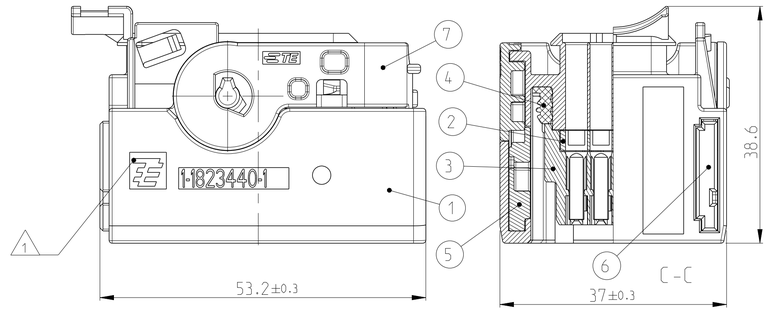

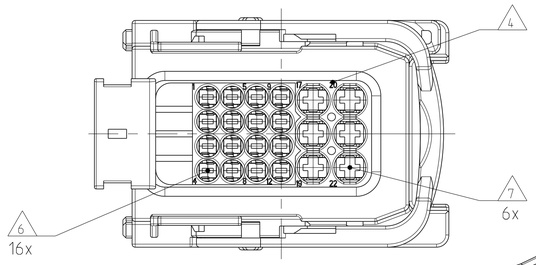

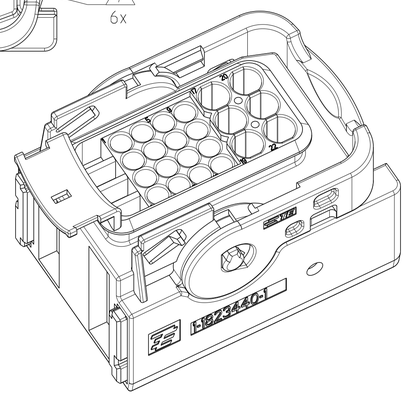

1-1823440-1 AS SHOWN
1-1823440-1 wie gezeigt

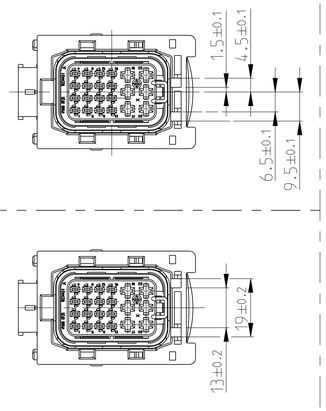

2.7
LOCKED POSITION OF SECONDARY LOCKING
Entraststellung der 2. Kontaktsicherung
LOCKING DISTANCE 0.9 MM
Verschiebeweg 0.9mm

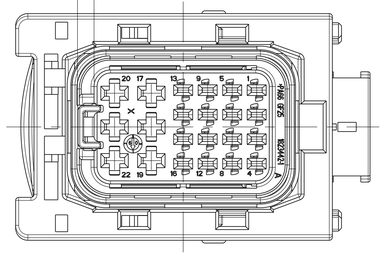

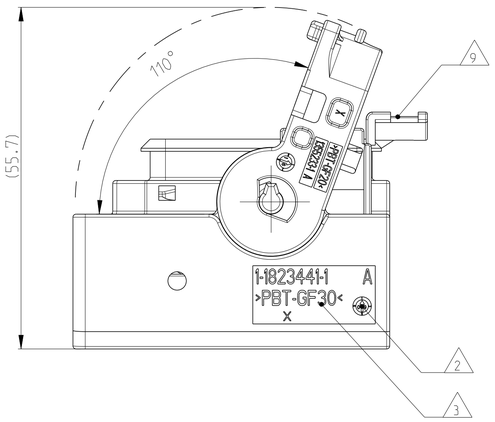

CONNECTOR IN PRE LOCKED POSITION
Steckverbinder in Vorraststellung

NOTES
Bemerkungen

1 TE LOGO AND PART NUMBER
TE Logo und Bestellnummer

2 PRODUCTION DATE
Produktionsdatum

3 MATERIAL MARKING ACC. TO VDA 260
Materialkennzeichnung nach VDA 260

4 CAVITY NUMBERING
Kammernummerierung

5 WARPAGE TO ... PERMITTED
Verzug zulässig bis....

6 CAVITIES MATED WITH AMP MCP 1.5K
SEE PRODUCT GROUP DRAWING
TE NO: 1241436
MAX. WIRESIZE: 1.5mm² FLR / AWG 16 TXL
Kontaktkammern passend für AMP MCP 1.5K
siehe Produkt-Gruppenzeichnung
TE Nr. 1241436
max. Drahtgrößenbereich: 1.5mm² FLR / AWG 16 TXL

7 CAVITIES MATED WITH AMP MCP 2.8
SEE PRODUCT GROUP DRAWING
TE NO: 1355036
MAX. WIRESIZE: 2.5mm² FLR / AWG 12 TXL
Kontaktkammern passend für AMP MCP 2.8
siehe Produkt-Gruppenzeichnung
TE Nr.: 1355036
max. Drahtgrößenbereich: 2.5mm² FLR / AWG 12 TXL

8 MALFUNCTION CAUSED BY LACQUER IS NOT COVERED BY TE WARRENTY
Funktionsbeeinträchtig. durch Lackieren liegt nicht im Einfluss und Gewaehrleistungsumfang von TE

9 MAX. CABLE TIE WIDTH: 3mm
max. Kabelbinderbreite 3mm

10 LAYER PACKAGING IN CORRUGATED BOX
Lagenverpackung im Versandkarton

11 FITS TO TE TAB HOUSING 1823448/1823449
Passend zu TE Flachsteckergeh 1823448/1823449

12 FITS TO INTERFACE DRAWING 114-94020
Passend zur Schnittstellenzeichnung 114-94020

13 FITS TO COVER 2112452-1
Passend zu Kappe 2112452-1

4-1823440-3	3-1823440-3	2-1823440-3	1-1823440-3	4-1823440-2	3-1823440-2	2-1823440-2	1-1823440-2	4-1823440-1	3-1823440-1	2-1823440-1	1-1823440-1	TE ORDER NO. TE Bestell-Nr.	REV.	QUANTITY Stueck	MAT.	COLOUR Farbe	DESCRIPTION Beschreibung	REV.	ITEM
C	C	C	C	1	1	1	B	1	1	1	A	C1							
				1	1	1	1	1	1	1	1			PBT-GF20	GREY grau	LEVER Hebel	A	7	
1	1	1	1	-	-	-		-	-	-	-			PBT-GF20	RED rot	LEVER Hebel	A	7	C
1	1	1	1	1	1	1	1	1	1	1	1			PA66-GF30	WINE RED wein rot	SLIDE, RH Schieber, rechts	A	6	
1	1	1	1	1	1	1	1	1	1	1	1			PA66-GF30	WINE RED wein rot	SLIDE, LH Schieber, links	A	5	
1	1	1	1	1	1	1	1	1	1	1	1			MVQ	ORANGE orange	SEAL Dichtung	A	4	
1	1	1	1	1	1	1	1	1	1	1	1			PA66-GF25-V0	BLACK schwarz	CAVITY BLOCK Kontaktgeheuse	A	3	
1	1	1	1				1				1			PBT-GF30-V0	YELLOW gelb	SECONDARY LOCKING DEVICE zweite Kontaktsicherung	A	2	
1														PBT-GF30-V0	GREEN gruen	22 pos. HSG., CODING D FOR COVER 22 pol. Gehäuse., Kodierung D für Kappe	A	1	
	1													PBT-GF30-V0	BLUE blau	22 pos. HSG., CODING C FOR COVER 22 pol. Gehäuse., Kodierung C für Kappe	A	1	
		1												PBT-GF30-V0	GREY grau	22 pos. HSG., CODING B FOR COVER 22 pol. Gehäuse., Kodierung B für Kappe	A	1	
			1											PBT-GF30-V0	BLACK schwarz	22 pos. HSG., CODING A FOR COVER 22 pol. Gehäuse., Kodierung A für Kappe	A	1	
				1										PBT-GF30-V0	GREEN gruen	~~18 pos. HSG., CODING D~~ 18 pol. Gehäuse., Kodierung D	1	1	
					1									PBT-GF30-V0	BLUE blau	~~18 pos. HSG., CODING C~~ 18 pol. Gehäuse., Kodierung C	1	1	
						1								PBT-GF30-V0	GREY grau	~~18 pos. HSG., CODING B~~ 18 pol. Gehäuse., Kodierung B	1	1	
							1							PBT-GF30-V0	BLACK schwarz	18 pos. HSG., CODING A 18 pol. Gehäuse., Kodierung A	A	1	
								1						PBT-GF30-V0	GREEN gruen	~~22 pos. HSG., CODING D~~ 22 pol. Gehäuse., Kodierung D	1	1	
									1					PBT-GF30-V0	BLUE blau	~~22 pos. HSG., CODING C~~ 22 pol. Gehäuse., Kodierung C	1	1	
										1				PBT-GF30-V0	GREY grau	~~22 pos. HSG., CODING B~~ 22 pol. Gehäuse., Kodierung B	1	1	
											1	C1		PBT-GF30-V0	BLACK schwarz	22 pos. HSG., CODING A 22 pol. Gehäuse., Kodierung A	A	1	

THIS DRAWING IS A CONTROLLED DOCUMENT.
DIESES ZEICHNUNGSDOKUMENT WIRD DURCH AMP INCORPORATED KONTROLLIERT.
ÄNDERUNGEN, DIE DEM TECHNISCHEN FORTSCHRITT DIENEN, SIND VORBEHALTEN.
DEN ZWEITE LETZTAKTUEGEN ÄNDERUNGSSTAND ERFAHREN SIE AUF ANFRAGE.

DIMENSIONS: MASSEINHEITEN: mm

TOLERANCES UNLESS OTHERWISE SPECIFIED: acc. to ISO 8015
acc. to DIN 16901-%40
0 PLC ±-
1 PLC ±-
2 PLC ±-
3 PLC ±-
4 PLC ±-
ANGLES/WINKEL ±2°

MATERIAL: SEE TABLE siehe Tabelle

FINISH/OBERFLAECHE/FARBE: SEE TABLE siehe Tabelle

WEIGHT/GEWICHT: 43 g

DWN	N. Pfaffmann	26FEB2008
CHK	F. Eltrop	26FEB2008
APVD	C. Eberwein	26FEB2008

PRODUCT SPEC PRODUKTSPEZ. 108-94025
APPLICATION SPEC VERARBEITUNGSSPEZ. 114-18993

TE Connectivity

NAME: 22POS. AMP MCP 1.5K/2.8 RECEPTACLE HOUSING, SEALED
22 pol. Buchsengehaeuse, gedichtet

SIZE	CAGE CODE	DRAWING NO ZEICHNUNGS-NR.	RESTRICTED TO NUR FUER
A1	00779	C-1823440	-

CUSTOMER DRAWING / KUNDENZEICHNUNG
SCALE MASSSTAB 2:1 | SHEET BLATT 1 OF VON 1 | REV C1

4805 (3/11)

ООО «ЛайфЭлектроникс» “LifeElectronics” LLC

ИНН 7805602321 КПП 780501001 Р/С 40702810122510004610 ФАКБ "АБСОЛЮТ БАНК" (ЗАО) в г.Санкт-Петербурге К/С 30101810900000000703 БИК 044030703

Компания «Life Electronics» занимается поставками электронных компонентов импортного и отечественного производства от производителей и со складов крупных дистрибьюторов Европы, Америки и Азии.

С конца 2013 года компания активно расширяет линейку поставок компонентов по направлению коаксиальный кабель, кварцевые генераторы и конденсаторы (керамические, пленочные, электролитические), за счёт заключения дистрибьюторских договоров

Мы предлагаем:

- *Конкурентоспособные цены и скидки постоянным клиентам.*
- *Специальные условия для постоянных клиентов.*
- *Подбор аналогов.*
- *Поставку компонентов в любых объемах, удовлетворяющих вашим потребностям.*

- *Приемлемые сроки поставки, возможна ускоренная поставка.*
- *Доставку товара в любую точку России и стран СНГ.*
- *Комплексную поставку.*
- *Работу по проектам и поставку образцов.*
- *Формирование склада под заказчика.*

- *Сертификаты соответствия на поставляемую продукцию (по желанию клиента).*
- *Тестирование поставляемой продукции.*
- *Поставку компонентов, требующих военную и космическую приемку.*
- *Входной контроль качества.*
- *Наличие сертификата ISO.*

В составе нашей компании организован Конструкторский отдел, призванный помогать разработчикам, и инженерам.

Конструкторский отдел помогает осуществить:

- *Регистрацию проекта у производителя компонентов.*
- *Техническую поддержку проекта.*
- *Защиту от снятия компонента с производства.*
- *Оценку стоимости проекта по компонентам.*
- *Изготовление тестовой платы монтаж и пусконаладочные работы.*

Тел: +7 (812) 336 43 04 (многоканальный)
Email: org@lifeelectronics.ru

www.lifeelectronics.ru