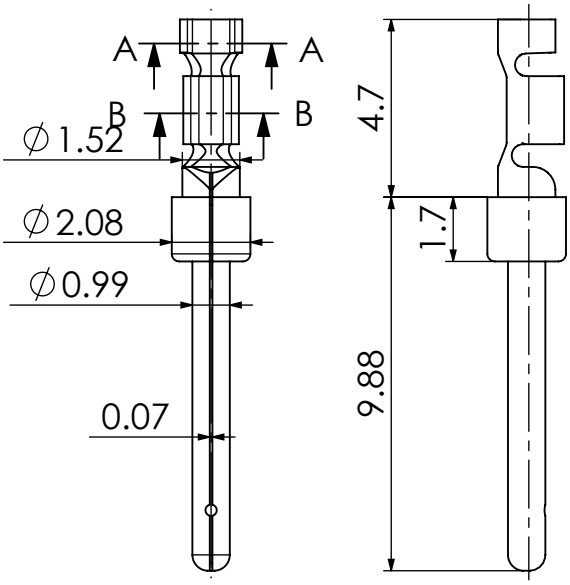

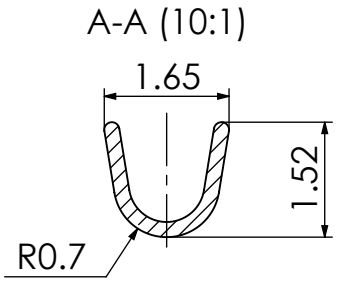

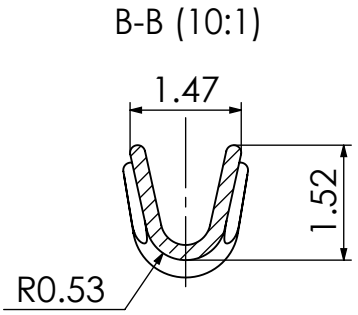

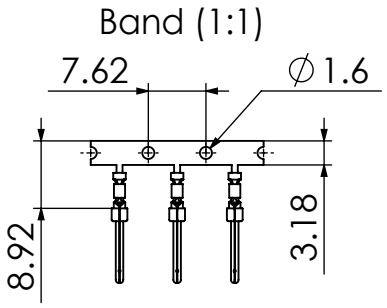

Wire Size	Surface (Material)	Part No.	Packing Unit
26-28 AWG ②	0,1µm Au over Ni (Copper alloy)	P7L26	10 strips of 25 pieces in a box
		P7LR26	10.000 pieces on a reel
		P7LR26-V2	10.000 pieces on a reel / Entry from left side with turn round
		P7LR26-V3	10.000 pieces on a reel / Entry from left side
	0,8µm Au over Ni (Copper alloy)	P7L26-K176	10 strips of 25 pieces in a box
		P7LR26-K176	10.000 pieces on a reel
		P7LR26-K176V2	10.000 pieces on a reel / Entry from left side with turn round
		P7LR26-K176V3	10.000 pieces on a reel / Entry from left side
		P7LSR26-K176	350 pieces on a reel
	1,2µm Au over Ni (Copper alloy)	P7LR26-K1592	10.000 pieces on a reel
		P7LR26-K1592V2	10.000 pieces on a reel / Entry from left side with turn round
		P7LR26-K1592V3	10.000 pieces on a reel / Entry from left side

REV.	DATE	CH.-NO.
2	20-12-2010	22788
1	25-01-2008	22194

Measurement without tolerance occ. to ISO 2768-m

SCALE 5:1

	NAME / DATE
DRAWN	ADenzinger 24-01-2008
CHECKED	MTeubel 21-12-2010

TITLE

Crimp contacts, stamped for wire size 26-28AWG ②

FCT group
fctgroup.com

DWG.NO. P7L26_D

REV. 2

ORIGINAL: DIN A4-DRAWING AS A FILE

REPLACEMENT FOR: P7L26_D a

PAGES 1

COMMENT:
ALL RIGHTS ARE RESERVED BY US FOR THIS DRAWING, WITHOUT OUR PRIOR CONSENT,
IT MAY NEITHER BE DUBLICATED NOR MADE AVAILABLE TO A THIRD PARTY,
AND IT ALSO MAY NOT BE IMPROPERLY USED BY TE RECEIVER, OR A THIRD PARTY.

ООО «ЛайфЭлектроникс» “LifeElectronics” LLC

ИНН 7805602321 КПП 780501001 Р/С 40702810122510004610 ФАКБ "АБСОЛЮТ БАНК" (ЗАО) в г.Санкт-Петербурге К/С 30101810900000000703 БИК 044030703

Компания «Life Electronics» занимается поставками электронных компонентов импортного и отечественного производства от производителей и со складов крупных дистрибьюторов Европы, Америки и Азии.

С конца 2013 года компания активно расширяет линейку поставок компонентов по направлению коаксиальный кабель, кварцевые генераторы и конденсаторы (керамические, пленочные, электролитические), за счёт заключения дистрибьюторских договоров

Мы предлагаем:

- *Конкурентоспособные цены и скидки постоянным клиентам.*
- *Специальные условия для постоянных клиентов.*
- *Подбор аналогов.*
- *Поставку компонентов в любых объемах, удовлетворяющих вашим потребностям.*

- *Приемлемые сроки поставки, возможна ускоренная поставка.*
- *Доставку товара в любую точку России и стран СНГ.*
- *Комплексную поставку.*
- *Работу по проектам и поставку образцов.*
- *Формирование склада под заказчика.*

- *Сертификаты соответствия на поставляемую продукцию (по желанию клиента).*
- *Тестирование поставляемой продукции.*
- *Поставку компонентов, требующих военную и космическую приемку.*
- *Входной контроль качества.*
- *Наличие сертификата ISO.*

В составе нашей компании организован Конструкторский отдел, призванный помогать разработчикам, и инженерам.

Конструкторский отдел помогает осуществить:

- *Регистрацию проекта у производителя компонентов.*
- *Техническую поддержку проекта.*
- *Защиту от снятия компонента с производства.*
- *Оценку стоимости проекта по компонентам.*
- *Изготовление тестовой платы монтаж и пусконаладочные работы.*

Тел: +7 (812) 336 43 04 (многоканальный)
Email: org@lifeelectronics.ru

www.lifeelectronics.ru