DE & GE SERIES IEC INLET FILTERS

INTRODUCTIONS

1. DE & GE Series filters are for UL 544 & UL 2601 health care equipment.
2. DE Series: UL, CSA, VDE.
3. GE Series: UL, CSA, VDE.
4. GE Series is with optional bleeder resistor and wire connection.

COMPONENTS

PART NO.	Cx (uF)	L (mH)
01DEEG3BM	0.033	5
03DEEG3BM		1.8
06DEEG3BM		0.6
10DEEG3BM		0.18
• 03GEEG3QM/W3QM	0.1	4.0
03GENG3QM/W3QM		
•• 06GEEG3QM/W3QM		1.5
06GENG3QM/W3QM		
••• 10GEEG3QM/W3QM		0.3
10GENG3QM/W3QM		
* 20GEEG3EM/W3EM		
* 20GENG3EM/W3EM		

• UL, CSA approved to 4A 115/250V
•• UL, CSA approved to 8A 115/250V
••• UL, CSA approved to 13A 115/250V
* VDE approved to 16A 250V

SPECIFICATIONS

1. Maximum leakage current each
   line-to-ground: @ 115VAC 60Hz: 2uA
   @ 250VAC 50Hz: 5uA
2. Hipot rating (one minute)
   line-to-ground: 2250VDC
   line-to-line: 1450VDC
3. Operating frequency: 50/60Hz
4. Rated voltage: 115/250VAC

ELECTRICAL SCHEMATIC

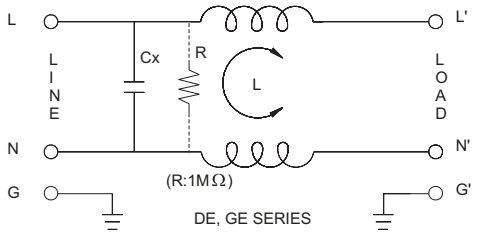

MINIMUM INSERTION LOSS IN dB

COMMON MODE (L-G) IN 50 OHM SYSTEM							
TYPE	CURRENT RATING	FREQUENCY-MHz					
		0.15	0.15	0.15	0.15	0.15	0.15
01DEEG3BM	1A	25	30	40	30	10	10
03DEEG3BM	3A	18	25	25	30	20	12
06DEEG3BM	6A	8	20	24	26	25	15
10DEEG3BM	10A	3	7	12	14	20	5
03GEEG3QM/W3QM 03GENG3QM/W3QM	3A	18	25	25	20	18	5
06GEEG3QM/W3QM 06GENG3QM/W3QM	6A	15	20	20	20	20	12
10GEEG3QM/W3QM 10GENG3QM/W3QM	10A	6	8	10	10	10	6
20GEEG3EM/W3EM 20GENG3EM/W3EM	20A	8	10	12	12	10	6

MECHANICAL CONSTRUCTION

EG3BM
EG3QM (optional wire type)

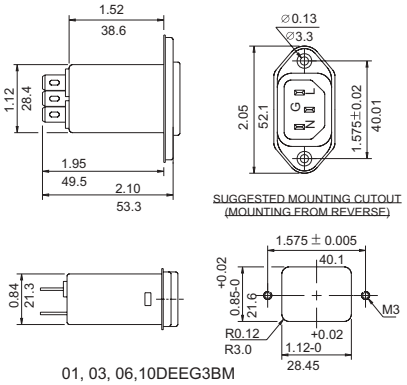

01, 03, 06,10DEEG3BM
03, 06, 10GEE3QM

UNIT: INCH / mm

MECHANICAL CONSTRUCTION

ALL WIRE LEADS 4.0" LONG MIN.

NG3QM
(Optional wire type)

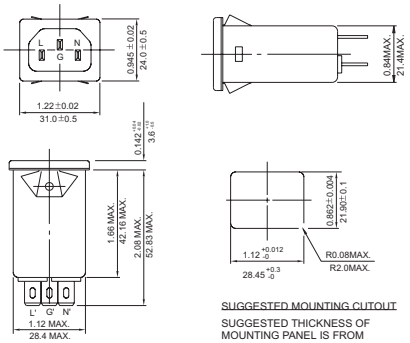

SUGGESTED MOUNTING CUTOUT

SUGGESTED THICKNESS OF MOUNTING PANEL IS FROM 0.04 (1.0) TO 0.063 (1.6) INCH (mm) OF MOUNTING CUTOUT

NG3QM(H)
(Optional wire type)

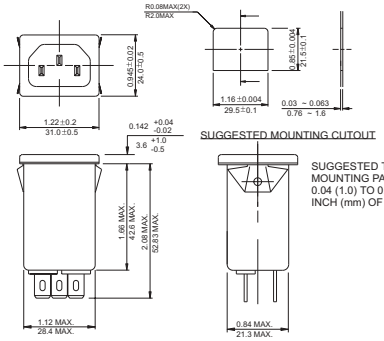

SUGGESTED MOUNTING CUTOUT

SUGGESTED THICKNESS OF MOUNTING PANEL IS FROM 0.04 (1.0) TO 0.063 (1.6) INCH (mm) OF MOUNTING CUTOUT

20GEEG3E
(Optional wire type)

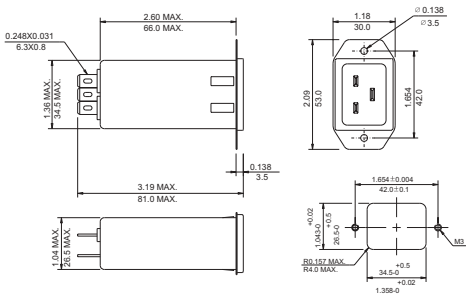

SUGGESTED MOUNTING CUTOUT
(MOUNTING FROM REVERSE)

20GENG3E
(Optional wire type)

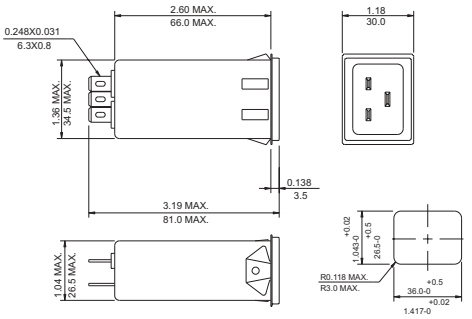

SUGGESTED THICKNESS OF MOUNTING PANEL IS FROM 0.04 (1.0) TO 0.063 (1.6) INCH (MM) OF MOUNTING CUTOUT

SUGGESTED MOUNTING CUTOUT
(MOUNTING FROM REVERSE)

UNIT: INCH / mm

ООО «ЛайфЭлектроникс» “LifeElectronics” LLC

ИНН 7805602321 КПП 780501001 Р/С 40702810122510004610 ФАКБ "АБСОЛЮТ БАНК" (ЗАО) в г.Санкт-Петербурге К/С 30101810900000000703 БИК 044030703

Компания «Life Electronics» занимается поставками электронных компонентов импортного и отечественного производства от производителей и со складов крупных дистрибьюторов Европы, Америки и Азии.

С конца 2013 года компания активно расширяет линейку поставок компонентов по направлению коаксиальный кабель, кварцевые генераторы и конденсаторы (керамические, пленочные, электролитические), за счёт заключения дистрибьюторских договоров

Мы предлагаем:

- *Конкурентоспособные цены и скидки постоянным клиентам.*
- *Специальные условия для постоянных клиентов.*
- *Подбор аналогов.*
- *Поставку компонентов в любых объемах, удовлетворяющих вашим потребностям.*

- *Приемлемые сроки поставки, возможна ускоренная поставка.*
- *Доставку товара в любую точку России и стран СНГ.*
- *Комплексную поставку.*
- *Работу по проектам и поставку образцов.*
- *Формирование склада под заказчика.*

- *Сертификаты соответствия на поставляемую продукцию (по желанию клиента).*
- *Тестирование поставляемой продукции.*
- *Поставку компонентов, требующих военную и космическую приемку.*
- *Входной контроль качества.*
- *Наличие сертификата ISO.*

В составе нашей компании организован Конструкторский отдел, призванный помогать разработчикам, и инженерам.

Конструкторский отдел помогает осуществить:

- *Регистрацию проекта у производителя компонентов.*
- *Техническую поддержку проекта.*
- *Защиту от снятия компонента с производства.*
- *Оценку стоимости проекта по компонентам.*
- *Изготовление тестовой платы монтаж и пусконаладочные работы.*

Тел: +7 (812) 336 43 04 (многоканальный)
Email: org@lifeelectronics.ru

www.lifeelectronics.ru