Series S Size 5 .187 Centers

BeCu Plunger Tips

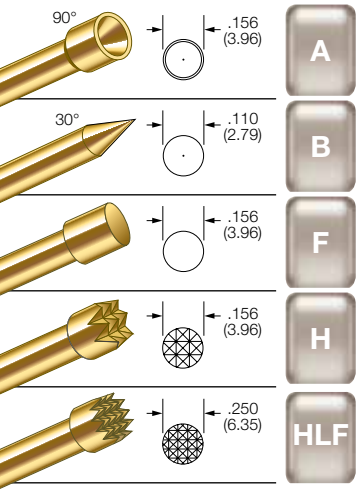

Probe Specifications

Minimum Centers: .187 (4.75) .275 (6.99) for HLF tip style
Current Rating: 5 amps continuous
Spring Force: 8.0, or 16.4 oz. @ .170 (4.32) travel
Typical Resistance: < 8 mΩ
Maximum Travel: .250 (6.35)
Working Travel: .170 (4.32)

Rated Force oz (g)	Preload oz (g)	Material
8.0 (227)	3.1 (88)	SS
16.4 (465)	2.8 (79)	MW

Materials

Barrel: Nickel/silver, gold plated
Spring: Music wire or stainless steel
Plunger: Beryllium copper, gold plated over nickel or Duralloy™
Receptacle: Nickel/silver, gold plated, gold plated post

S-5 Probe

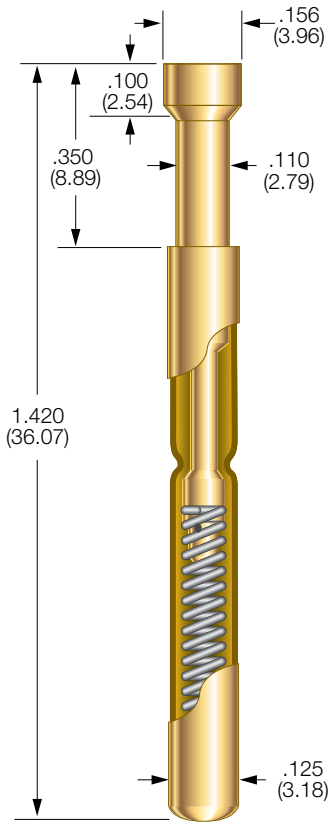

R-5 Receptacle

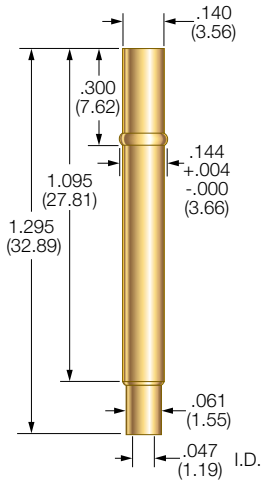

Drill Size: 3,60mm
Mounting Hole Size: .141/.143 (3.58/3.63)
Recommended Wire: 22-26 gage

Receptacle Options

Part Number	Style	Receptacle Length	Probe/Receptacle Combined Length	Comments
R-5-CR	Crimp	1.295 (32.89)	1.620 (41.15)	—
R-5-SC	Solder Cup	1.295 (32.89)	1.620 (41.15)	—
R-5-WW-429	Wire Wrap	1.724 (43.79)	2.049 (52.04)	.429 post length - .025 sq.

How to Order: Spring Contact Probe

S	5	A	16.4	G
Series	Size	Tip Style	Spring Force	Plating Options

Spring Force:
8.0 oz. @ .170 (4.32) travel
16.4 oz. @ .170 (4.32) travel

Plating Options:
G: Gold Plated Plunger
D: Duralloy™ Plated Plunger

Crimping pliers: CP5
Insertion tool: RT5

Receptacle

R	5	WW	429
Series	Size	Termination	Post Length

Terminations:
CR: Crimp
SC: Solder Cup
WW: Wire Wrap

Post Length:
WW: 429

View updates of this information at www.idinet.com

Specifications subject to change without notice. Dimensions in inches (millimeters)

ООО «ЛайфЭлектроникс» “LifeElectronics” LLC

ИНН 7805602321 КПП 780501001 Р/С 40702810122510004610 ФАКБ "АБСОЛЮТ БАНК" (ЗАО) в г.Санкт-Петербурге К/С 30101810900000000703 БИК 044030703

Компания «Life Electronics» занимается поставками электронных компонентов импортного и отечественного производства от производителей и со складов крупных дистрибьюторов Европы, Америки и Азии.

С конца 2013 года компания активно расширяет линейку поставок компонентов по направлению коаксиальный кабель, кварцевые генераторы и конденсаторы (керамические, пленочные, электролитические), за счёт заключения дистрибьюторских договоров

Мы предлагаем:

- *Конкурентоспособные цены и скидки постоянным клиентам.*
- *Специальные условия для постоянных клиентов.*
- *Подбор аналогов.*
- *Поставку компонентов в любых объемах, удовлетворяющих вашим потребностям.*

- *Приемлемые сроки поставки, возможна ускоренная поставка.*
- *Доставку товара в любую точку России и стран СНГ.*
- *Комплексную поставку.*
- *Работу по проектам и поставку образцов.*
- *Формирование склада под заказчика.*

- *Сертификаты соответствия на поставляемую продукцию (по желанию клиента).*
- *Тестирование поставляемой продукции.*
- *Поставку компонентов, требующих военную и космическую приемку.*
- *Входной контроль качества.*
- *Наличие сертификата ISO.*

В составе нашей компании организован Конструкторский отдел, призванный помогать разработчикам, и инженерам.

Конструкторский отдел помогает осуществить:

- *Регистрацию проекта у производителя компонентов.*
- *Техническую поддержку проекта.*
- *Защиту от снятия компонента с производства.*
- *Оценку стоимости проекта по компонентам.*
- *Изготовление тестовой платы монтаж и пусконаладочные работы.*

Тел: +7 (812) 336 43 04 (многоканальный)
Email: org@lifeelectronics.ru

www.lifeelectronics.ru