KIT PART NUMBER	CONNECTOR PART NUMBER	KIT TYPE	PCB PART NUMBER	QTY.	MS REF NUMBER	CAP PROTECTION
10-565997-839N	88-565752-02P	II	10-497695-015	2	D38999/24WB2AN	10-070506-10S
10-565997-839A	88-565752-02G				D38999/24WB2AA	
10-565997-839B	88-565752-02I				D38999/24WB2AB	
10-565997-839C	88-565752-02K				D38999/24WB2AC	
10-565997-839D	88-565752-02M				D38999/24WB2AD	
10-565997-839E	88-565752-02R				D38999/24WB2AE	

ALTERNATE SHELL ROTATION

CONNECTOR LESS STAMPING SEE NOTE 4 FOR REQUIRED STAMPING

SEE NOTE 1

REVISIONS		
LTR	DESCRIPTION	DATE
A	INITIAL RELEASE	

FOR UNIT ILLUSTRATION AND DIMENSIONAL DATA SEE 10-536197-DS TYPE I

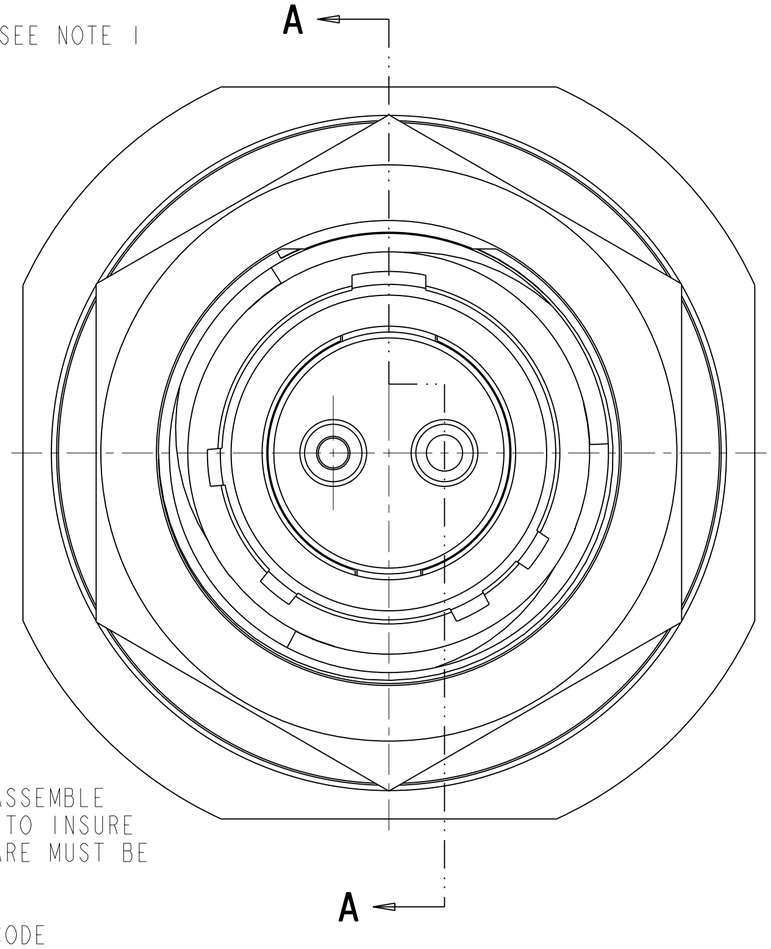

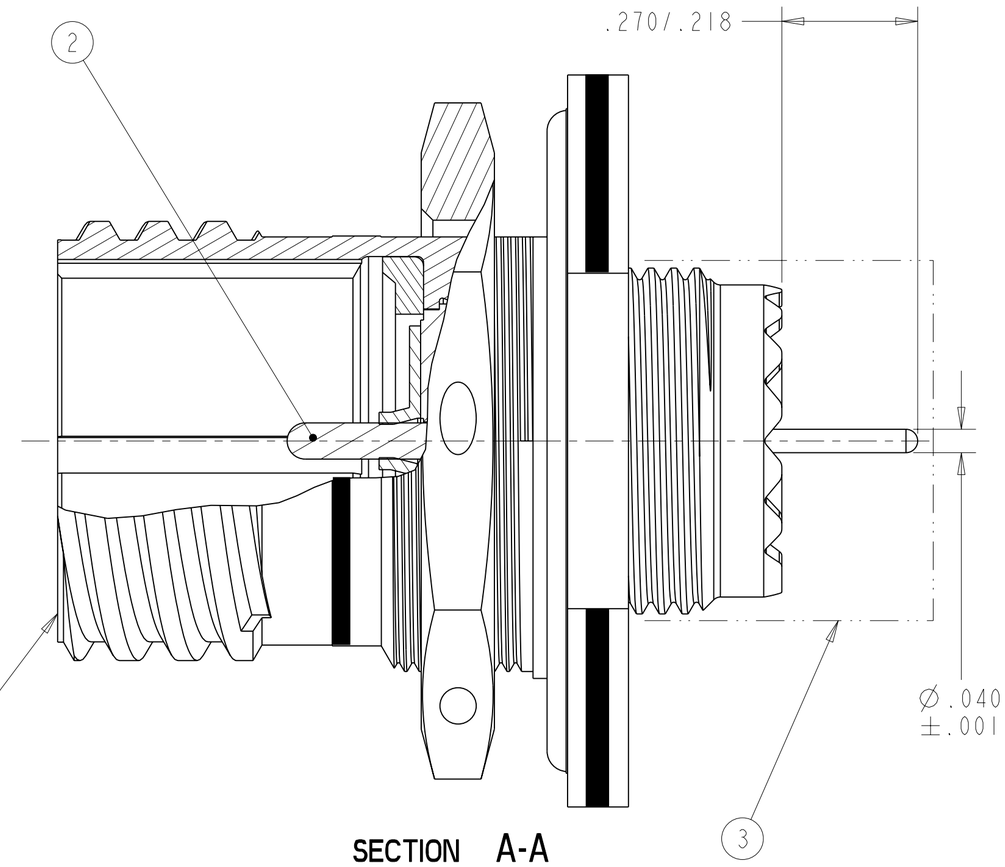

SECTION A-A

5. AFTER CONTACTS HAVE BEEN INSTALLED, ASSEMBLE PROTECTION CAP TO REAR OF CONNECTOR. TO INSURE CAP LOCATION APPLY TAPE IF NEEDED. CARE MUST BE TAKEN NOT TO BEND THE CONTACTS!

4. STAMP "AMPHENOL", PART NUMBER, DATE CODE (9-3895), AND LOT NUMBER PER 9-5788
EXAMPLE:
AMPHENOL 10-565997-839B 0828 001000

3. PROCESS SPEC:
PROCESS SHEET CONTROL 9-4796
SPECIAL CONTROL 9-6000-5
9-3895, 9-5788

2. PACKAGE PER PRODUCTION PROCESS SHEET.

1. KIT TYPE I CONTACTS SHIPPED UNASSEMBLED.
KIT TYPE II CONTACTS SHIPPED ASSEMBLED IN CONNECTOR.

NOTES:

THE USE OF THIS DOCUMENT IS UNLIMITED. HOWEVER, DOCUMENTS REFERENCED HEREON MAY CONTAIN LIMITED RIGHTS DATA.

RELEASED / Aug . 04 2008, 01:03 PM

POS	QTY	PART NUMBER	DESCRIPTION	NOTE
3	1	SEE TABLE	CAP	5
2		SEE TABLE	CONTACT	
1	1	SEE TABLE	CONNECTOR	

PARTS LIST

APPROVALS		DATE
PREPARED BY	D. ALGER	8-JULY-08
ENGINEER IN CHARGE	D. FREAR	
DESIGN MANAGER	E. SHEPLER	
DESIGN ACTIVITY GROUP	MILAERO	

THIRD ANGLE PROJECTION

UNLESS OTHERWISE SPECIFIED
LINEAR DIMENSIONS ARE IN INCHES
TOLERANCES:
.XXXX = ±.0005 ANGLES= ±2°
.XXX = ±.010
.XX = ±.03
.X = ±.1
DIM.& TOL. PER ASME Y14.5M;
DRM PER MIL-DTL-31000;
OTHER Amphenol Stds. PER 9-3800
LEGENDS:
=FLAG NOTE CALL OUT
REFERENCE ONLY

SPECIFICATIONS
MATERIAL SPEC.
N/A
PROCESS SPEC.
SEE NOTE 3

N/A
N/A
NEXT ASSEMBLY

PRO/ENGINEER INFORMATION
Pro/e Model Used:
10-565997-539.ASSEM
Drawing Name:
10-565997-839

AMPHENOL CORPORATION
40-60 DELAWARE AVENUE
SIDNEY, N.Y. 13838

KIT, CONNECTOR, TYPE MS TV-AB STAMPING JAM NUT

SIZE	CAGE CODE	DOCUMENT NO.	REV.
C	77820	10-565997-839	A

SCALE: 4.0 REF: 88-565750/759 SHEET 1 OF 1

R-435 RELIABILITY CONTROL

DOCUMENT NO. 10-565997-839 SHEET 1 OF 1 REV. A

FORMAT: C-U.E-Rev.B

ООО «ЛайфЭлектроникс» “LifeElectronics” LLC

ИНН 7805602321 КПП 780501001 Р/С 40702810122510004610 ФАКБ "АБСОЛЮТ БАНК" (ЗАО) в г.Санкт-Петербурге К/С 30101810900000000703 БИК 044030703

Компания «Life Electronics» занимается поставками электронных компонентов импортного и отечественного производства от производителей и со складов крупных дистрибьюторов Европы, Америки и Азии.

С конца 2013 года компания активно расширяет линейку поставок компонентов по направлению коаксиальный кабель, кварцевые генераторы и конденсаторы (керамические, пленочные, электролитические), за счёт заключения дистрибьюторских договоров

Мы предлагаем:

- *Конкурентоспособные цены и скидки постоянным клиентам.*
- *Специальные условия для постоянных клиентов.*
- *Подбор аналогов.*
- *Поставку компонентов в любых объемах, удовлетворяющих вашим потребностям.*

- *Приемлемые сроки поставки, возможна ускоренная поставка.*
- *Доставку товара в любую точку России и стран СНГ.*
- *Комплексную поставку.*
- *Работу по проектам и поставку образцов.*
- *Формирование склада под заказчика.*

- *Сертификаты соответствия на поставляемую продукцию (по желанию клиента).*
- *Тестирование поставляемой продукции.*
- *Поставку компонентов, требующих военную и космическую приемку.*
- *Входной контроль качества.*
- *Наличие сертификата ISO.*

В составе нашей компании организован Конструкторский отдел, призванный помогать разработчикам, и инженерам.

Конструкторский отдел помогает осуществить:

- *Регистрацию проекта у производителя компонентов.*
- *Техническую поддержку проекта.*
- *Защиту от снятия компонента с производства.*
- *Оценку стоимости проекта по компонентам.*
- *Изготовление тестовой платы монтаж и пусконаладочные работы.*

Тел: +7 (812) 336 43 04 (многоканальный)
Email: org@lifeelectronics.ru

www.lifeelectronics.ru