RADIALL® COAXIAL CONNECTORS

TECHNICAL DATA

R141.324.200

Issue : 9243

Page 1 / 2

SERIES: BNC

STRAIGHT BULKHEAD JACK-CLAMP WATERPROOF PANEL SEAL CABLE 2.6/50

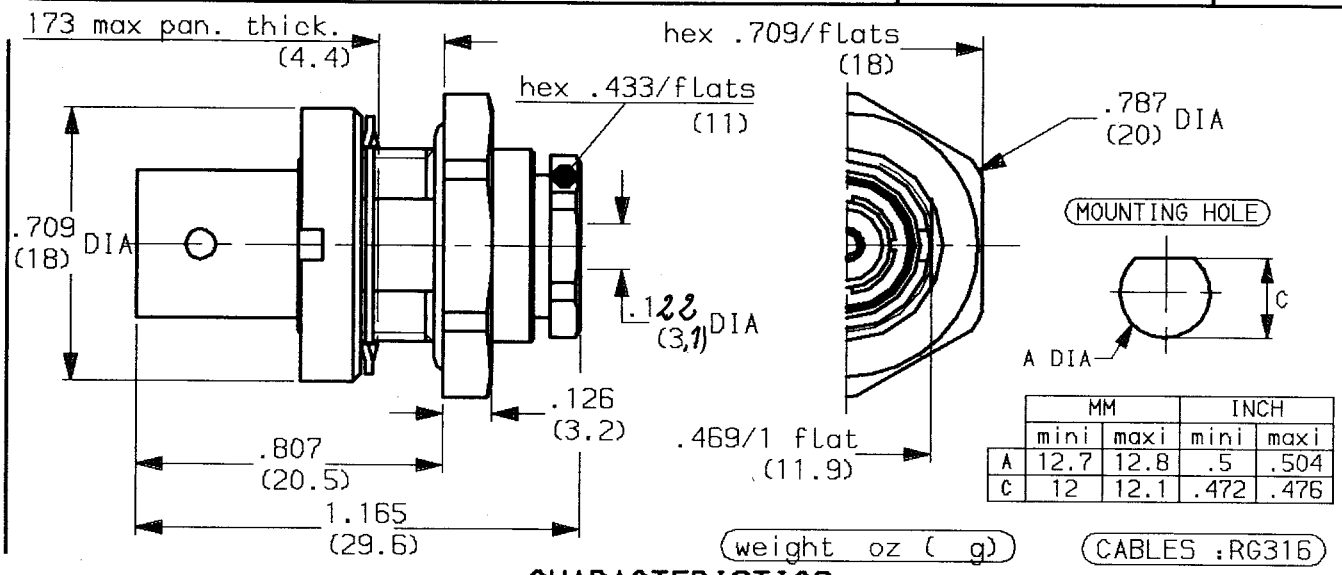

	MM		INCH	
	mini	maxi	mini	maxi
A	12.7	12.8	.5	.504
C	12	12.1	.472	.476

weight oz (g)

CABLES :RG316

CHARACTERISTICS

NOMINAL IMPEDANCE	50	Ω
FREQUENCY RANGE	0-4	GHz
TEMPERATURE RATING	-65/+165	°C
VSWR	AD	Max
RF INSERTION LOSS	0.115	√F dB Maxi
VOLTAGE RATING	335	Vrms Maxi
DIELECTRIC WITHSTANDING VOLTAGE	1500	Vrms mini
INSULATION RESISTANCE	5000	MΩ mini
HERMETIC SEAL	NA -	cc/s Atm.cm3/s
LEAKAGE (pressurized only)	0,2	psi MPa
-		
-		

STANDARDISATION

CECC 22120/BNC
CEI 169-8/BNC
MIL STD348-301/BNC
NF C93-564/KBN
-

CABLE RETENTION	8.8 40	Lb mini N
CENTER CONTACT RETENTION		
Axial force - mating end	5.94 27	Lb mini N
Axial force - opposite end	5.94 27	Lb mini N
Torque (Min)	NA -	Inch.oz cm.N
RECOMMENDED TORQUES		
Mating	NA -	Inch.Lb cm.N
Panel nut	32.745 370	Inch.Lb cm.N
Clamp nut	39.825 450	Inch.Lb cm.N

CONSTRUCTION

CONNECTOR PARTS	MATERIALS	FINISH
BODY	BRASS	NICKEL
OUTER CONTACT	BRASS	NICKEL
CENTER CONTACT	BERYLLIUM COPPER	GOLD
INSULATORS	PTFE	-
GASKET	SILICONE RUBBER	-
-	-	-
-	-	-
-	-	-
-	-	-

ISSUE	REVISION No	DESCRIPTION	BY	DATE
	95.04 006	DIA.118 (3) → DIA.122 (3.1)	RUBINO	03.3.95

Initiated on 12-FEB-92

Superseded on __-__-__

The information given here is subject to change without notice. Design changes may be in order to inprove the product.

RADIALL®

LeLeu

91-0624-102

RADIALL® COAXIAL department	TECHNICAL DATA –	R141.324.200	
		Issue : 9207	Page
STRAIGHT BULKHEAD JACK-CLAMP WHATERPROOF PANEL SEAL CABLE 2.6/50		SERIES: BNC	02/02

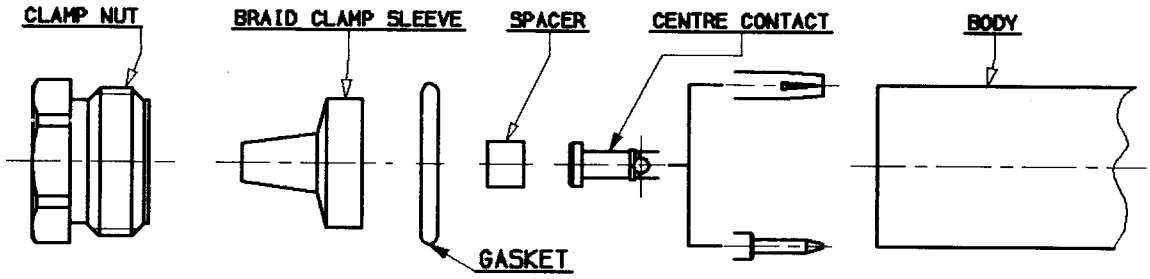

1

1-1 Slide clamp nut onto the cable .

1-2 Strip the cable .

1-3 Cut the jacket (2 Slots) appart if necessary.

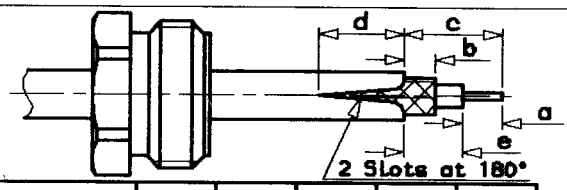

Stripping	a	b	c	d	e
inch	.157	.079	.354	–	.197
mm	4	2	9	–	5

2

2-1 Slide the clamp braid sleeve between cable dielectric and braid .

2-2 Cut the braid flush with the clamp braid sleeve .

2-3 Slide the spacer .

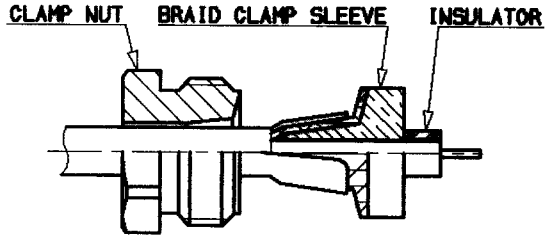

3

3-1 Solder the cable inner conductor into centre contact .

3-2 Slide the back nut over the clamp assembly .

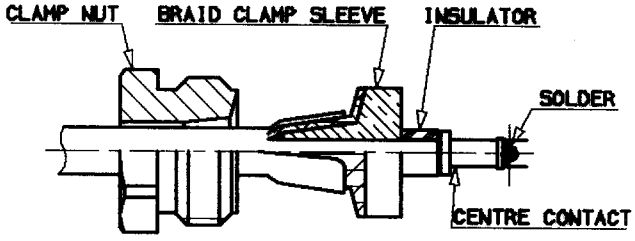

4

4-1 Slide the gasket into the conector body.

4-2 Screw sub-assembly into the connector body .
recommended coupling torque
39.825 in.Lb)

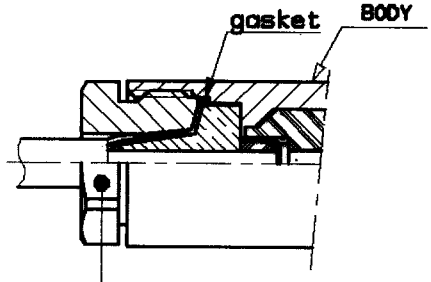

Hex. : .433 /flats

ISSUE	REVISION No	DESCRIPTION	BY	DATE
.	.	.	.	.
.	.	.	.	.
.	.	.	.	.
.	.	.	.	.

Initiated on 13-FEB-92	The information given here is subject to change without notice. Design changes may be in order to inprove the product.	RADIALL®
Superseded on __-__-__		

ООО «ЛайфЭлектроникс» “LifeElectronics” LLC

ИНН 7805602321 КПП 780501001 Р/С 40702810122510004610 ФАКБ "АБСОЛЮТ БАНК" (ЗАО) в г.Санкт-Петербурге К/С 30101810900000000703 БИК 044030703

Компания «Life Electronics» занимается поставками электронных компонентов импортного и отечественного производства от производителей и со складов крупных дистрибьюторов Европы, Америки и Азии.

С конца 2013 года компания активно расширяет линейку поставок компонентов по направлению коаксиальный кабель, кварцевые генераторы и конденсаторы (керамические, пленочные, электролитические), за счёт заключения дистрибьюторских договоров

Мы предлагаем:

- *Конкурентоспособные цены и скидки постоянным клиентам.*
- *Специальные условия для постоянных клиентов.*
- *Подбор аналогов.*
- *Поставку компонентов в любых объемах, удовлетворяющих вашим потребностям.*

- *Приемлемые сроки поставки, возможна ускоренная поставка.*
- *Доставку товара в любую точку России и стран СНГ.*
- *Комплексную поставку.*
- *Работу по проектам и поставку образцов.*
- *Формирование склада под заказчика.*

- *Сертификаты соответствия на поставляемую продукцию (по желанию клиента).*
- *Тестирование поставляемой продукции.*
- *Поставку компонентов, требующих военную и космическую приемку.*
- *Входной контроль качества.*
- *Наличие сертификата ISO.*

В составе нашей компании организован Конструкторский отдел, призванный помогать разработчикам, и инженерам.

Конструкторский отдел помогает осуществить:

- *Регистрацию проекта у производителя компонентов.*
- *Техническую поддержку проекта.*
- *Защиту от снятия компонента с производства.*
- *Оценку стоимости проекта по компонентам.*
- *Изготовление тестовой платы монтаж и пусконаладочные работы.*

Тел: +7 (812) 336 43 04 (многоканальный)
Email: org@lifeelectronics.ru

www.lifeelectronics.ru