NICHT VERMASSTE KANTEN SIND NICHT MAßSTÄBLICH

ÄNDERUNGEN DIE DEM TECHNISCHEN FORTSCHRITT DIENEN, BEHALTEN WIR UNS VOR

VERTRAULICH
UNVERÖFFENTLICHTE ZEICHNUNG: ALLE RECHTE VORBEHALTEN. VERVIELFÄLTIGUNG UND WEITERGABE NUR MIT GENEHMIGUNG DURCH AMP DEUTSCHLAND GMBH

ZEICHNUNG GESCHÜTZT DURCH © COPYRIGHT 1994 AMP DEUTSCHLAND GMBH ALLE RECHTE VORBEHALTEN

REV.	ÄNDERUNG	DATUM	NAME
A1	Gehäuse versteift, Maß 6.6 entfallen	11.02.94	F.Dunkel
B	Kodierung A-C; Gehäuse von 6pol. auf 5pol. geändert und 6pol. Gehäuse (Kod.A) hinzu Darstellungen überarbeitet	11.05.94	F.Dunkel
C	Führungsrippen am Einsatz hinzu, Einführtrichter der Kontaktkammern vergrößert, Bemaßung korrigiert, Teilekennzeichnung, RAL-Nr.für Farben und Hinweis: Auslieferungszustand hinzu	03.05.96	F.Dunkel

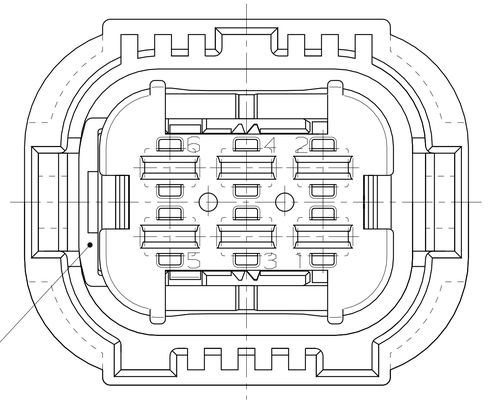

SCHNITT A-A

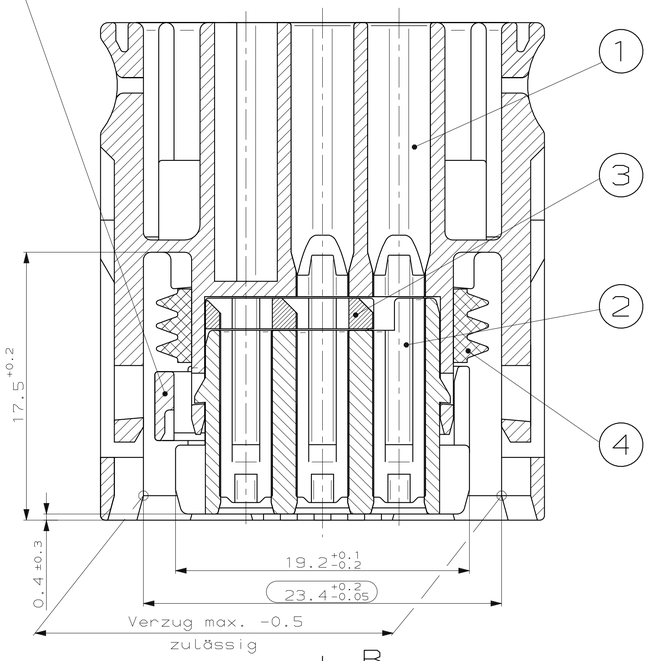

SCHNITT B-B

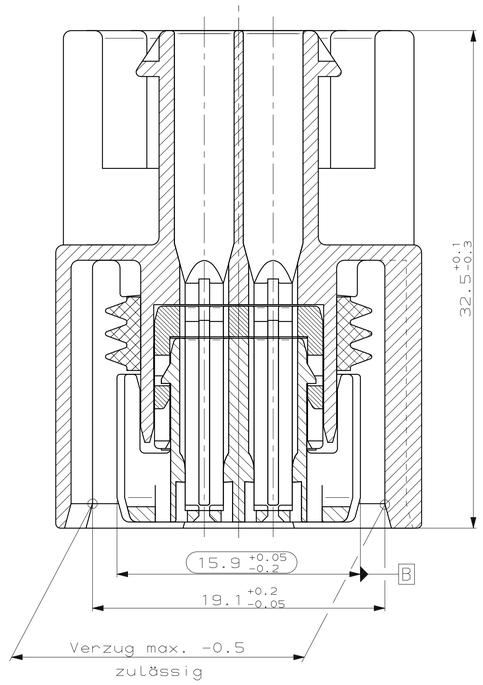

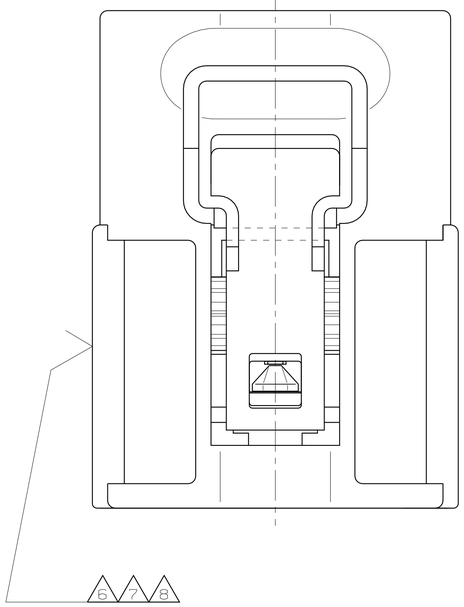

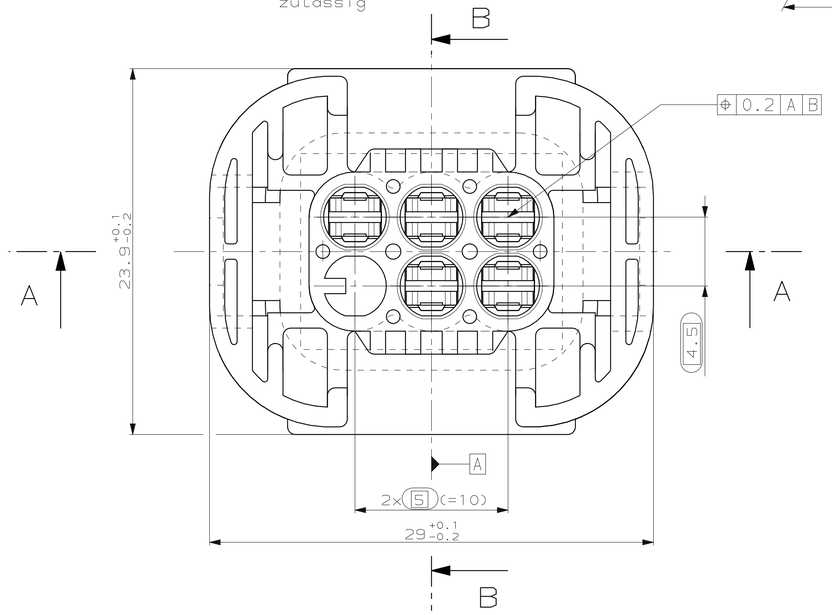

Kodierung A / 5 pol.

2:1

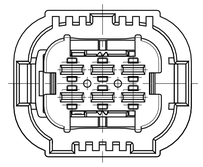

Kodierung B / 5 pol.

2:1

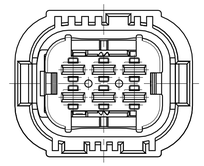

Kodierung C / 5 pol.

2:1

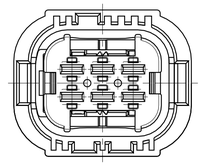

Kodierung A / 6 pol.

2:1

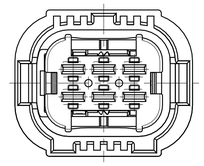

Bemerkungen

1.) Leistungsdaten nach Spec. Nr. 108-18434-1

2.) Kammer passend für E95-Kontakt
siehe AMP-Tab.-Zeichnung 90-52136-10
Mercedes-Benz-Tab.-Zeichnung 005 545 10 26
max. zulässiger Leitungsquerschnitt 1mm² FLR,
die Stückzahl ist im Leitungssatz festgelegt.

2.) Kammer passend für Einzeldichtung
siehe AMP-Tab.-Zeichnung 87-9779-3
Mercedes-Benz-Tab.-Zeichnung 000 545 27 39

3.) Funktionsbestimmende Maße, die mit ▭ gekennzeichnet sind, werden im EMPB dokumentiert. Nicht gekennzeichnete Maße werden ebenfalls ausgemessen, aber nicht im EMPB dokumentiert. Abweichungen werden insofern zugelassen, als die Funktionsfähigkeit nicht beeinträchtigt wird. Im Reklamationsfall sind Abweichungen zu korrigieren.

4.) Passend zu Ausführungsvorschrift
MB-Nr.: 210 001 59 99
AMP Nr.: 114-18086-012

5 Auslieferungszustand: Verschiebeplatte in Vorraststellung

6 Kennzeichnung C2, vertieft nach N33 015

7 Kennzeichnung KG1.5, vertieft nach N33 025

8 Kennzeichnung M1.5, vertieft nach N33 015

1:1

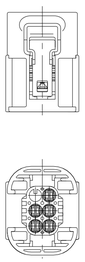

ZGS	KOD.	POLZAHL	MERCEDES-BENZ BESTELL-NR.:	AMP BESTELL-NR.:	REV.	POS.	STÜCK	BENENNUNG EINZELTEIL	WERKSTOFF	OBERFLÄCHE / FARBE
	A	6	-	-	-	4	1	Dichtung	SILIKON nach DBL ...	natur
						3	1	Verschiebeplatte	PBT GF20 nach DBL ...	grau ähnlich RAL7037
						2	1	Einsatz	PBT GF15 nach DBL ...	schwarz RAL9011
						1	1	6pol. Gehäuse	PBT+ASA GF20 nach DBL ...	schwarz RAL9011
	C	5	-	-	-	4	1	Dichtung	SILIKON nach DBL ...	natur
						3	1	Verschiebeplatte	PBT GF20 nach DBL ...	grau ähnlich RAL7037
						2	1	Einsatz	PBT GF15 nach DBL ...	schwarz RAL9011
						1	1	6pol. Gehäuse	PBT+ASA GF20 nach DBL ...	schwarz RAL9011
	B	5	-	-	-	4	1	Dichtung	SILIKON nach DBL ...	natur
						3	1	Verschiebeplatte	PBT GF20 nach DBL ...	grau ähnlich RAL7037
						2	1	Einsatz	PBT GF15 nach DBL ...	schwarz RAL9011
						1	1	6pol. Gehäuse	PBT+ASA GF20 nach DBL ...	schwarz RAL9011
	A	5	A210 545 69 28	1-967275-1	C	4	1	Dichtung	SILIKON nach DBL ...	natur
						3	1	Verschiebeplatte	PBT GF20 nach DBL ...	grau ähnlich RAL7037
						2	1	Einsatz	PBT GF15 nach DBL ...	schwarz RAL9011
						1	1	6pol. Gehäuse	PBT+ASA GF20 nach DBL ...	schwarz RAL9011

GEZ. 17.01.1994 F.Dunkel

GEPR. 17.01.1994 J.Woller

Lieferung nur nach Zeichnung und/oder CAD-Daten sowie erprobtem, freigegebenem Muster. Keinerlei Änderung ohne vorherige Freigabe durch die mit Änderungsvermerk der Mercedes-Benz AG versehene(n) Zeichnung/CAD-Daten.

Änd.	ZGS	CAD	Auftrags-Nr.	ED-KB	Konstr.-Abtlg.

bearb. ZP
gepr. gen.
Gewicht (g) 10.5
System

Mercedes-Benz Benennung
Kupplung 6-fach
Format

Mercedes-Benz Sach-Nr.
A210 545 68 28
Blatt

NUR FÜR MERCEDES-BENZ

ZEICHNUNG GÜLTIG AB .....

AMP DEUTSCHLAND G.m.b.H. Langen b.Ffm.

BENENNUNG
6 pol. Gehäuse
E95 Kontaktsystem

K

NICHT TOLERIERTE MASSE DIN 16 901-140 ± 2°
FORMAT A1
ZEICHNUNGS-NR. 967275
MASSTAB 5:1
BLATT 1 VON 1
REV. C

NUMMER 967275
VERWENDET FÜR -
PASSEND ZU -
WAR NR. -

CAD-ORIGINAL
ZEICHNUNG NICHT ÄNDERN

LOC A1
DIST -

AMP-EN-556 REV 11-92

16 MAY 1994 08:16:37 FD5200 x601US3hOEFT5200nFD5200vU.94-52053 s.k967275

ООО «ЛайфЭлектроникс» “LifeElectronics” LLC

ИНН 7805602321 КПП 780501001 Р/С 40702810122510004610 ФАКБ "АБСОЛЮТ БАНК" (ЗАО) в г.Санкт-Петербурге К/С 30101810900000000703 БИК 044030703

Компания «Life Electronics» занимается поставками электронных компонентов импортного и отечественного производства от производителей и со складов крупных дистрибьюторов Европы, Америки и Азии.

С конца 2013 года компания активно расширяет линейку поставок компонентов по направлению коаксиальный кабель, кварцевые генераторы и конденсаторы (керамические, пленочные, электролитические), за счёт заключения дистрибьюторских договоров

Мы предлагаем:

- *Конкурентоспособные цены и скидки постоянным клиентам.*
- *Специальные условия для постоянных клиентов.*
- *Подбор аналогов.*
- *Поставку компонентов в любых объемах, удовлетворяющих вашим потребностям.*

- *Приемлемые сроки поставки, возможна ускоренная поставка.*
- *Доставку товара в любую точку России и стран СНГ.*
- *Комплексную поставку.*
- *Работу по проектам и поставку образцов.*
- *Формирование склада под заказчика.*

- *Сертификаты соответствия на поставляемую продукцию (по желанию клиента).*
- *Тестирование поставляемой продукции.*
- *Поставку компонентов, требующих военную и космическую приемку.*
- *Входной контроль качества.*
- *Наличие сертификата ISO.*

В составе нашей компании организован Конструкторский отдел, призванный помогать разработчикам, и инженерам.

Конструкторский отдел помогает осуществить:

- *Регистрацию проекта у производителя компонентов.*
- *Техническую поддержку проекта.*
- *Защиту от снятия компонента с производства.*
- *Оценку стоимости проекта по компонентам.*
- *Изготовление тестовой платы монтаж и пусконаладочные работы.*

Тел: +7 (812) 336 43 04 (многоканальный)
Email: org@lifeelectronics.ru

www.lifeelectronics.ru