VAC VACUUMSCHMELZE	**DATENBLATT / Specification**	**Sach Nr.:** Item no.:	**T60406-A6134-X006-80**
K-Nr.: K-no.:	Transduktordrossel	Datum: Date:	12.11.1997
Kunde: Customer	Typenelement	Kd. Sach Nr.: Customers part no.:	Seite 1 von 1 Page of

Maßbild (mm): Mechanical outline

Freimaßtoleranz DIN ISO 2768-c
General Tolerances

Anschlüsse:
Connections:

Cu-verz. ∅ 0,71 mm
Cu-tinned

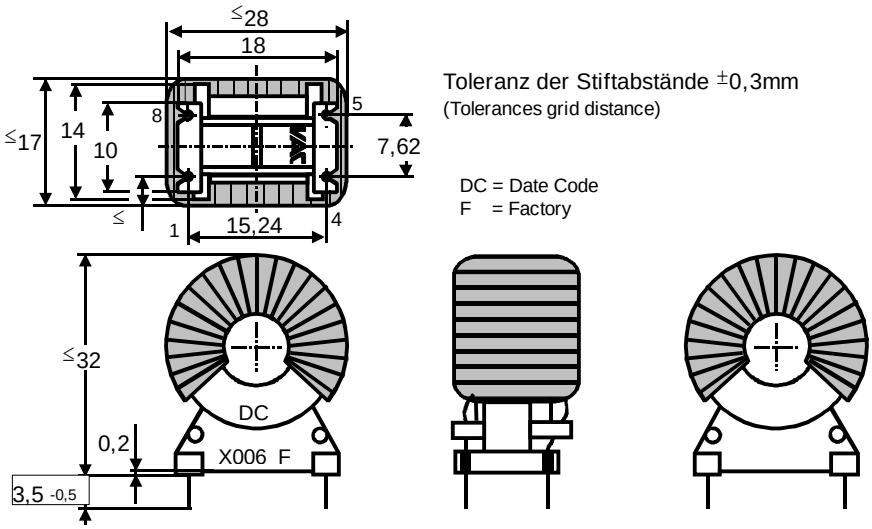

Toleranz der Stiftabstände ±0,3mm
(Tolerances grid distance)

DC = Date Code
F = Factory

Anschlußschema:
Schematic diagram

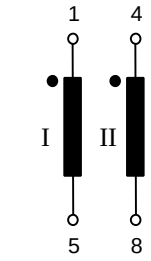

ü = 1 : 1

Betriebsdaten/Charakteristische Daten (Richtwerte):
Operational data/characteristic data (nominal values):

Reihenschaltung:

I_{Ao}	=	5 A bei τ_{Hmax} = 0,45
$\Delta U_{Amax}/f$	=	0,65 V/kHz
$\Delta U_{Amin}/f$	=	0,05 V/kHz

Parallelschaltung:

I_{Ao}	=	10 A bei τ_{Hmax} = 0,45
$\Delta U_{Amax}/f$	=	0,325 V/kHz
$\Delta U_{Amin}/f$	=	0,025 V/kHz
$T_{U, amb}$	≤	60°C

Endprüfung: (V: 100%-Test; AQL...: DIN ISO 2859-Teil1)
Final inspection

1) (AQL 0,25) M3210:

Einstellwerte (N_I):
Settings (N_I)

2.1 $\hat{i}_1$	=	639 mA
2.2 $\hat{i}_1$	=	639 mA
2.3 f	=	35 kHz
$\hat{U}_1$	=	21,5 V

Prüfwerte:
Test values

Φ_S	= 223 µVs +20%-15%
$\Delta\Phi_{RS}$	≤ 19,2 µVs
P_{Fe}	≤ 453 mW

2) (AQL 1/S4) $R_{CuI} = R_{CuII} \leq 30\ m\Omega$

3) (AQL 1/S4) M3029: Lötbarkeitstest
Soldering test

Messungen nach Temperaturangleich der Prüflinge an Raumtemperatur
Measurements after temperature balance of the test samples at room temperature

Weitere Vorschriften:
Applicable documents:

Anschlußträger
Terminal

UL-gelistet
UL-listed

Datum	Name	Index	Änderung
12.11.97	Lo.	80	Beschriftungsfläche auf Maßbild korrigiert, ohne Umlauf verteilt.

Hrsg.: KB-FB FT	Bearb: Lo.		KB-PM B:Gör.			Freig.: Lo.

Weitergabe sowie Vervielfältigung dieser Unterlage, Verwertung und Mitteilung ihres Inhalts nicht gestattet, soweit nicht ausdrücklich zugestanden. Zuwiderhandlungen verpflichten zu Schadenersatz. Alle Rechte für den Fall der Patenterteilung oder GM-Eintragung vorbehalten

ООО «ЛайфЭлектроникс» “LifeElectronics” LLC

ИНН 7805602321 КПП 780501001 Р/С 40702810122510004610 ФАКБ "АБСОЛЮТ БАНК" (ЗАО) в г.Санкт-Петербурге К/С 30101810900000000703 БИК 044030703

Компания «Life Electronics» занимается поставками электронных компонентов импортного и отечественного производства от производителей и со складов крупных дистрибьюторов Европы, Америки и Азии.

С конца 2013 года компания активно расширяет линейку поставок компонентов по направлению коаксиальный кабель, кварцевые генераторы и конденсаторы (керамические, пленочные, электролитические), за счёт заключения дистрибьюторских договоров

Мы предлагаем:

- *Конкурентоспособные цены и скидки постоянным клиентам.*
- *Специальные условия для постоянных клиентов.*
- *Подбор аналогов.*
- *Поставку компонентов в любых объемах, удовлетворяющих вашим потребностям.*

- *Приемлемые сроки поставки, возможна ускоренная поставка.*
- *Доставку товара в любую точку России и стран СНГ.*
- *Комплексную поставку.*
- *Работу по проектам и поставку образцов.*
- *Формирование склада под заказчика.*

- *Сертификаты соответствия на поставляемую продукцию (по желанию клиента).*
- *Тестирование поставляемой продукции.*
- *Поставку компонентов, требующих военную и космическую приемку.*
- *Входной контроль качества.*
- *Наличие сертификата ISO.*

В составе нашей компании организован Конструкторский отдел, призванный помогать разработчикам, и инженерам.

Конструкторский отдел помогает осуществить:

- *Регистрацию проекта у производителя компонентов.*
- *Техническую поддержку проекта.*
- *Защиту от снятия компонента с производства.*
- *Оценку стоимости проекта по компонентам.*
- *Изготовление тестовой платы монтаж и пусконаладочные работы.*

Тел: +7 (812) 336 43 04 (многоканальный)
Email: org@lifeelectronics.ru

www.lifeelectronics.ru