TDK

Multilayer Chip Diplexers For 2.4/5GHz W-LAN

Conformity to RoHS Directive

DPX Series DPX205950DT-9108A1

SHAPES AND DIMENSIONS

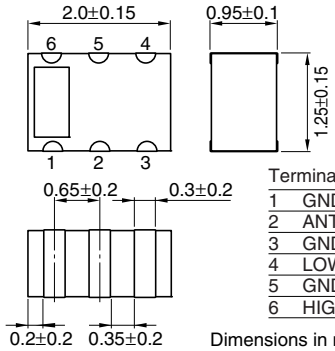

Terminal functions

1	GND
2	ANT (COMMON)
3	GND
4	LOW (2.4GHz)
5	GND
6	HIGH (5.0GHz)

Dimensions in mm

CIRCUIT DIAGRAM

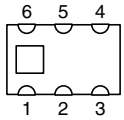

RECOMMENDED PC BOARD PATTERNS

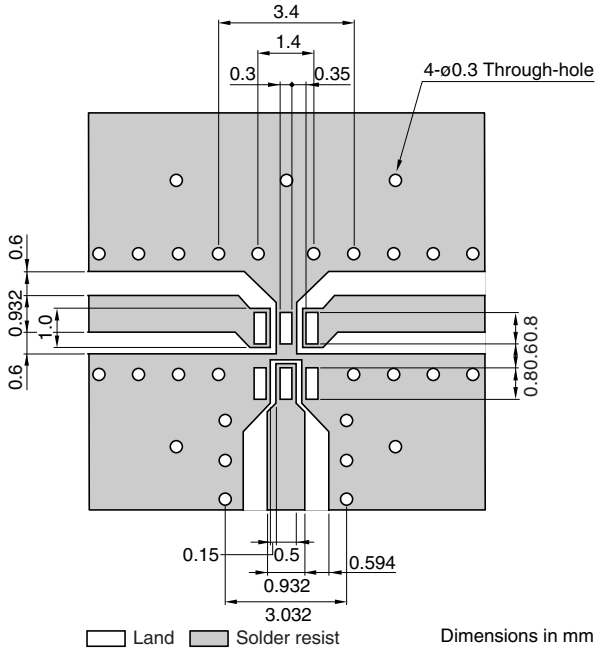

Dimensions in mm

Line width be designed to match 50Ω characteristic impedance depending on PCB material and thickness.

- Conformity to RoHS Directive: This means that, in conformity with EU Directive 2002/95/EC, lead, cadmium, mercury, hexavalent chromium, and specific bromine-based flame retardants, PBB and PBDE, have not been used, except for exempted applications.

• All specifications are subject to change without notice.

ELECTRICAL CHARACTERISTICS

Item	Port		Frequency range		Minimum value	Typical value	Maximum value
Insertion loss	ANT-LOW	[25±5°C]	2300 to 2500MHz	(dB)	—	—	0.65
		[–40 to +85°C]	2300 to 2500MHz	(dB)	—	—	0.8
	ANT-HIGH	[25±5°C]	4900 to 5950MHz	(dB)	—	—	1.4
		[–40 to +85°C]	4900 to 5950MHz	(dB)	—	—	1.6
Attenuation	ANT-LOW		4600 to 5000MHz	(dB)	20	—	—
			6900 to 7500MHz	(dB)	20	—	—
	ANT-HIGH		2300 to 2500MHz	(dB)	20	—	—
			9800 to 11900MHz	(dB)	13	—	—
Return loss	ANT		2300 to 2500MHz	(dB)	10	—	—
	ANT		4900 to 5950MHz	(dB)	9	—	—
	LOW		2400 to 2500MHz	(dB)	10	—	—
	HIGH		4900 to 5950MHz	(dB)	9	—	—
Temperature range			Operating	(°C)	–40	—	+85
			Storage	(°C)	–40	—	+85

• Ta:+25°C

FREQUENCY CHARACTERISTICS

ANT-LOW

S11

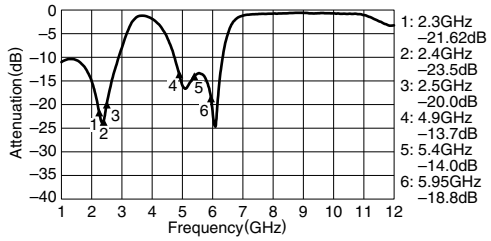

S21

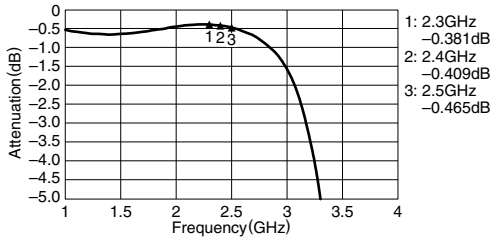

S21

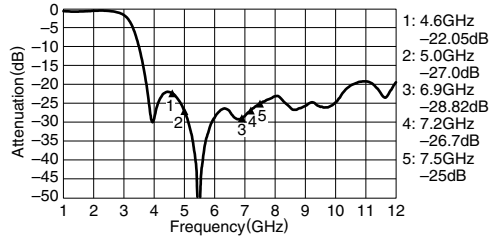

S22

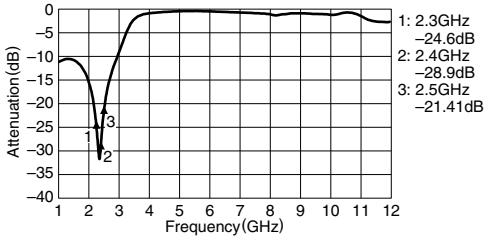

ANT-HIGH

S11

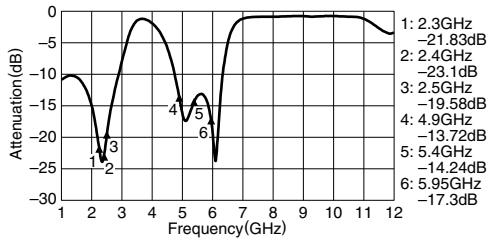

S21

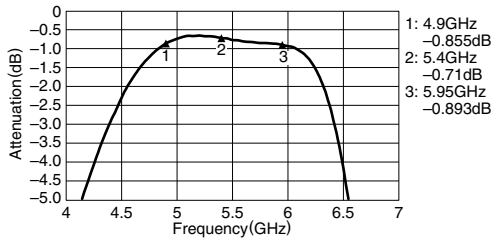

S21

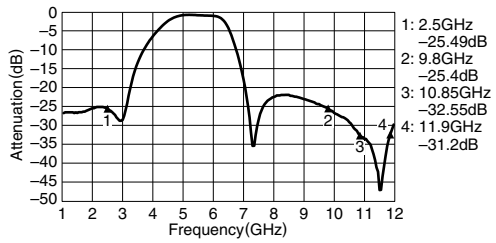

S22

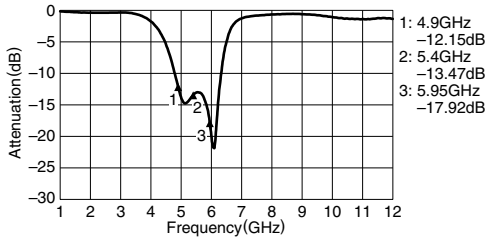

• All specifications are subject to change without notice.

ООО «ЛайфЭлектроникс» “LifeElectronics” LLC

ИНН 7805602321 КПП 780501001 Р/С 40702810122510004610 ФАКБ "АБСОЛЮТ БАНК" (ЗАО) в г.Санкт-Петербурге К/С 30101810900000000703 БИК 044030703

Компания «Life Electronics» занимается поставками электронных компонентов импортного и отечественного производства от производителей и со складов крупных дистрибьюторов Европы, Америки и Азии.

С конца 2013 года компания активно расширяет линейку поставок компонентов по направлению коаксиальный кабель, кварцевые генераторы и конденсаторы (керамические, пленочные, электролитические), за счёт заключения дистрибьюторских договоров

Мы предлагаем:

- *Конкурентоспособные цены и скидки постоянным клиентам.*
- *Специальные условия для постоянных клиентов.*
- *Подбор аналогов.*
- *Поставку компонентов в любых объемах, удовлетворяющих вашим потребностям.*

- *Приемлемые сроки поставки, возможна ускоренная поставка.*
- *Доставку товара в любую точку России и стран СНГ.*
- *Комплексную поставку.*
- *Работу по проектам и поставку образцов.*
- *Формирование склада под заказчика.*

- *Сертификаты соответствия на поставляемую продукцию (по желанию клиента).*
- *Тестирование поставляемой продукции.*
- *Поставку компонентов, требующих военную и космическую приемку.*
- *Входной контроль качества.*
- *Наличие сертификата ISO.*

В составе нашей компании организован Конструкторский отдел, призванный помогать разработчикам, и инженерам.

Конструкторский отдел помогает осуществить:

- *Регистрацию проекта у производителя компонентов.*
- *Техническую поддержку проекта.*
- *Защиту от снятия компонента с производства.*
- *Оценку стоимости проекта по компонентам.*
- *Изготовление тестовой платы монтаж и пусконаладочные работы.*

Тел: +7 (812) 336 43 04 (многоканальный)
Email: org@lifeelectronics.ru

www.lifeelectronics.ru