ROHS COMPLIANT

# PRODUCT DATA DRAWING

| REVISION HISTORY | | | |
|---|---|---|---|
| REV | DESCRIPTION | DATE | APPROVED |
| C | DCN 41843 | 11/15 | STW |
| | | | |
| | | | |

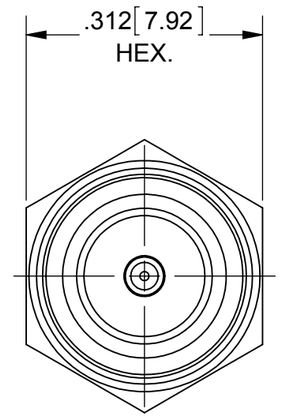


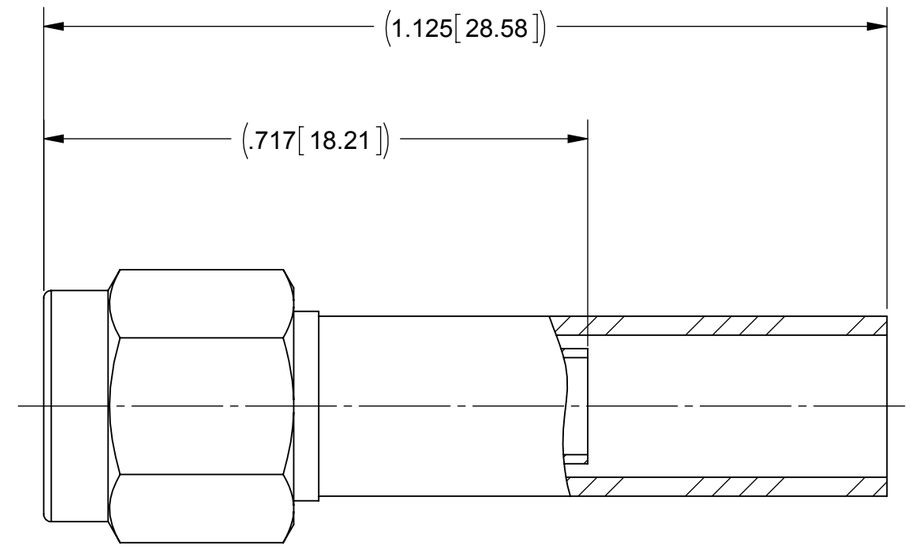


## MATERIAL:

| | |
|---|---|
| BODY & COUPLING NUT: | STAINLESS STEEL PER AMS-5640, ALLOY UNS S30300, TYPE 1 |
| CONTACT: | BRASS PER ASTM B16, ALLOY UNS No. C36000 |
| LOCK RING: | BERYLLIUM COPPER PER ASTM B196, ALLOY No. UNS C17300, TD04 |
| CRIMP RING: | COPPER OR BRASS. |
| INSULATOR: | PTFE PER ASTM D1710, TYPE I, GRADE 1, CLASS B |
| GASKET: | SILICONE RUBBER PER A-A-59588, CLASS 2B, GRADE 50/60 |
| SHRINK TUBING: | POLYOLEFIN PER MIL-I-23053/4, CLASS 1 |

## FINISH:

| | |
|---|---|
| BODY, COUPLING NUT & CRIMP RING: | GOLD PER ASTM B 488, TYPE I, CODE C, CLASS .50, OVER NICKEL PER AMS-QQ-N-290, CLASS 1, .00005" MIN. |
| CONTACT: | GOLD PER ASTM B488, TYPE II, CODE C, CLASS .76, OVER NICKEL PER AMS-QQ-N-290, CLASS 1, .00005" MIN. |

## PERFORMANCE:

| | |
|---|---|
| IMPEDANCE: | 50 OHMS |
| FREQ. RANGE: | DC TO 12.4 GHz |

MATERIAL: SEE NOTES

FINISH: SEE NOTES

SURFACE AREA: N/A

**PROPRIETARY**

THE INFORMATION CONTAINED IN THIS DRAWING IS THE SOLE PROPERTY OF SV MICROWAVE, INC. ANY REPRODUCTION IN PART OR AS A WHOLE WITHOUT THE WRITTEN PERMISSION OF SV MICROWAVE, INC IS PROHIBITED.

DIMENSIONS ARE IN INCHES TOLERANCES:

FRACTIONAL: ±1/64 ANGULAR: X° ±1°0' X°X' ±15'

DECIMAL: .X ±.030 .XX ±.010 .XXX ±.005

INTERPRET DIMENSIONS AND TOLERANCES PER ASME Y14.5M - 1994

THIRD ANGLE PROJECTION

UNLESS OTHERWISE SPECIFIED

1) ALL DIMENSIONS ARE IN INCHES [MILLIMETERS]
2) ALL DIMENSIONS ARE AFTER PLATING.
3) BREAK CORNERS & EDGES .005 R. MAX.
4) CHAM. 1ST & LAST THREADS.
5) SURFACE ROUGHNESS 63 MIL-STD-10.
6) DIA. S ON COMMON CENTERS TO BE CONCENTRIC WITHIN .005 T.I.R.
7) REMOVE ALL BURRS

| | | |
|---|---|---|
| DRAWN: | BRT 04/14/97 | |
| CHECKED: | | |
| APPROVED: | DGG 08/09/77 | |

Amphenol SV MICROWAVE
2400 Centrepark West Drive, Suite 100
West Palm Beach, FL 33409

TITLE: SMA PLUG CRIMP FOR RG-174, 179B, 187A, 188A, 316/U

| SIZE | CAGE CODE | DWG. NO. |
|---|---|---|
| B | 95077 | 2903-6001 |

SCALE: 5:1

SHEET 1 OF 1

ООО «ЛайфЭлектроникс» “LifeElectronics” LLC

ИНН 7805602321 КПП 780501001 Р/С 40702810122510004610 ФАКБ "АБСОЛЮТ БАНК" (ЗАО) в г.Санкт-Петербурге К/С 30101810900000000703 БИК 044030703

*Компания «Life Electronics» занимается поставками электронных компонентов импортного и отечественного производства от производителей и со складов крупных дистрибьюторов Европы, Америки и Азии.*

*С конца 2013 года компания активно расширяет линейку поставок компонентов по направлению коаксиальный кабель, кварцевые генераторы и конденсаторы (керамические, пленочные, электролитические), за счёт заключения дистрибьюторских договоров*

*Мы предлагаем:*

- *Конкурентоспособные цены и скидки постоянным клиентам.*
- *Специальные условия для постоянных клиентов.*
- *Подбор аналогов.*
- *Поставку компонентов в любых объемах, удовлетворяющих вашим потребностям.*

- *Приемлемые сроки поставки, возможна ускоренная поставка.*
- *Доставку товара в любую точку России и стран СНГ.*
- *Комплексную поставку.*
- *Работу по проектам и поставку образцов.*
- *Формирование склада под заказчика.*

- *Сертификаты соответствия на поставляемую продукцию (по желанию клиента).*
- *Тестирование поставляемой продукции.*
- *Поставку компонентов, требующих военную и космическую приемку.*
- *Входной контроль качества.*
- *Наличие сертификата ISO.*

*В составе нашей компании организован Конструкторский отдел, призванный помогать разработчикам, и инженерам.*

*Конструкторский отдел помогает осуществить:*

- *Регистрацию проекта у производителя компонентов.*
- *Техническую поддержку проекта.*
- *Защиту от снятия компонента с производства.*
- *Оценку стоимости проекта по компонентам.*
- *Изготовление тестовой платы монтаж и пусконаладочные работы.*

*Тел: +7 (812) 336 43 04 (многоканальный)*
*Email: org@lifeelectronics.ru*

***www.lifeelectronics.ru***