AMPHENOL PART NUMBER	ATTENUATION (NOTE 2)
944–130–5101	1.0 ± 0.5 dB
944–130–5102	2.0 ± 0.5 dB
944–130–5103	3.0 ± 0.5 dB
944–130–5104	4.0 ± 0.5 dB
944–130–5105	5.0 ± 0.5 dB
944–130–5106	6.0 ± 0.6 dB
944–130–5107	7.0 ± 0.7 dB
944–130–5108	8.0 ± 0.8 dB
944–130–5109	9.0 ± 0.9 dB
944–130–5110	10.0 ± 1.0 dB
944–130–5111	11.0 ± 1.1 dB
944–130–5112	12.0 ± 1.2 dB
944–130–5113	13.0 ± 1.3 dB
944–130–5114	14.0 ± 1.4 dB
944–130–5115	15.0 ± 1.5 dB
944–130–5116	16.0 ± 1.6 dB
944–130–5117	17.0 ± 1.7 dB
944–130–5118	18.0 ± 1.8 dB
944–130–5119	19.0 ± 1.9 dB
944–130–5120	20.0 ± 2.0 dB

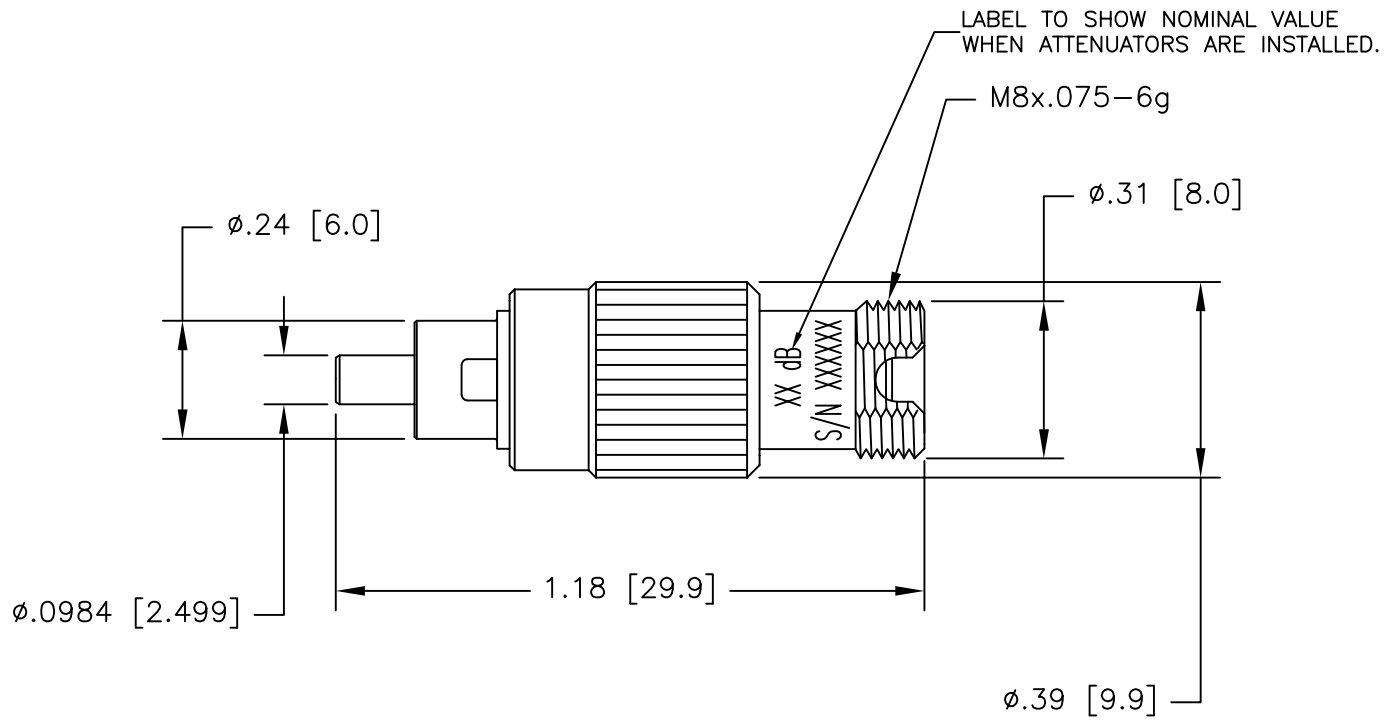

NOTES:

1. ALL DIMENSIONS ARE SHOWN IN INCHES[MILLIMETERS].
2. OPERATING WAVELENGTH: 1260–1360 AND 1430–1580 nm. ATTENUATION VALUES FOR DEVICES WHEN USED BETWEEN PATCH CORDS.
3. BACKREFLECTION = <–55dB

REV.	DESCRIPTION	APVD	DATE	ECO No
B	CHANGE OPERATING WAVELENGTH. UPDATE DRAWING FORMAT.	TLW	07/09/07	E07–0219
A	FIRST ISSUE	DSR	8/14/01	------

UNLESS OTHERWISE SPECIFIED TOLERANCE TO BE
LINEAR: X.X ± .1; X.XX ± 0.01; X.XXX ± 0.003
ANGULAR: X° ± 1°; X°X' ± 30'; X°X'X" ± 15'

BREAK ALL SHARP EDGES AND REMOVE ALL BURRS

DO NOT SCALE

DIMENSIONS IN INCHES — THIRD ANGLE PROJECTION

NOTICE – These drawings, specifications, or other data (1) are remain the property of Amphenol Corporation. (2) must be returned upon request; and (3) are confidential and are not to be disclosed to any person other than those to whom they are given by Amphenol Corporation, or by any other person to anyone for any purpose is not to be regarded by implication or otherwise as in any manner licensing, granting rights or permitting such holder or any other person to manufacture, use or sell any products, process or design, patented or otherwise, that may in any way be related to or disclosed by said drawings, specifications or other data.

MATL:	DRN: B. MENIETTI	DATE: 8/14/01	TITLE: ATTENUATOR, FC/UPC PLUG STYLE
FINISH:	CKD:	DATE:	
REF.:	APVD:	DATE:	
	SCALE: NTS	PART No: 944-130-51XX	SIZE: B

Amphenol
FIBER OPTIC PRODUCTS
1925A Ohio Street, Lisle, IL60532, USA

DRAWING NO. 944-130-51XX
SHEET 1 OF 1

ООО «ЛайфЭлектроникс» “LifeElectronics” LLC

ИНН 7805602321 КПП 780501001 Р/С 40702810122510004610 ФАКБ "АБСОЛЮТ БАНК" (ЗАО) в г.Санкт-Петербурге К/С 30101810900000000703 БИК 044030703

Компания «Life Electronics» занимается поставками электронных компонентов импортного и отечественного производства от производителей и со складов крупных дистрибьюторов Европы, Америки и Азии.

С конца 2013 года компания активно расширяет линейку поставок компонентов по направлению коаксиальный кабель, кварцевые генераторы и конденсаторы (керамические, пленочные, электролитические), за счёт заключения дистрибьюторских договоров

Мы предлагаем:

- *Конкурентоспособные цены и скидки постоянным клиентам.*
- *Специальные условия для постоянных клиентов.*
- *Подбор аналогов.*
- *Поставку компонентов в любых объемах, удовлетворяющих вашим потребностям.*

- *Приемлемые сроки поставки, возможна ускоренная поставка.*
- *Доставку товара в любую точку России и стран СНГ.*
- *Комплексную поставку.*
- *Работу по проектам и поставку образцов.*
- *Формирование склада под заказчика.*

- *Сертификаты соответствия на поставляемую продукцию (по желанию клиента).*
- *Тестирование поставляемой продукции.*
- *Поставку компонентов, требующих военную и космическую приемку.*
- *Входной контроль качества.*
- *Наличие сертификата ISO.*

В составе нашей компании организован Конструкторский отдел, призванный помогать разработчикам, и инженерам.

Конструкторский отдел помогает осуществить:

- *Регистрацию проекта у производителя компонентов.*
- *Техническую поддержку проекта.*
- *Защиту от снятия компонента с производства.*
- *Оценку стоимости проекта по компонентам.*
- *Изготовление тестовой платы монтаж и пусконаладочные работы.*

Тел: +7 (812) 336 43 04 (многоканальный)
Email: org@lifeelectronics.ru

www.lifeelectronics.ru