Fuer diese Unterlage behalten wir uns alle Rechte vor, auch fuer den Fall der Patenterteilung oder Gebrauchsmustereintragung. Sie darf ohne unsere vorherige schriftliche Zustimmung weder vervielfaeltigt noch sonstwie benutzt, noch Dritten zugaenglich gemacht werden.

Nur rot gestempelte oder auf Laufkarte gedruckte Dokumente unterliegen dem Aenderungsdienst und sind zur Fertigung freigegeben.
Only red stamped or on jobcard printed documents are managed. These documents are approved for production.

All Rights reserved, including possible patents or trademarks. Documents shall not be provided to a third party or duplicated in any form without prior written permission.

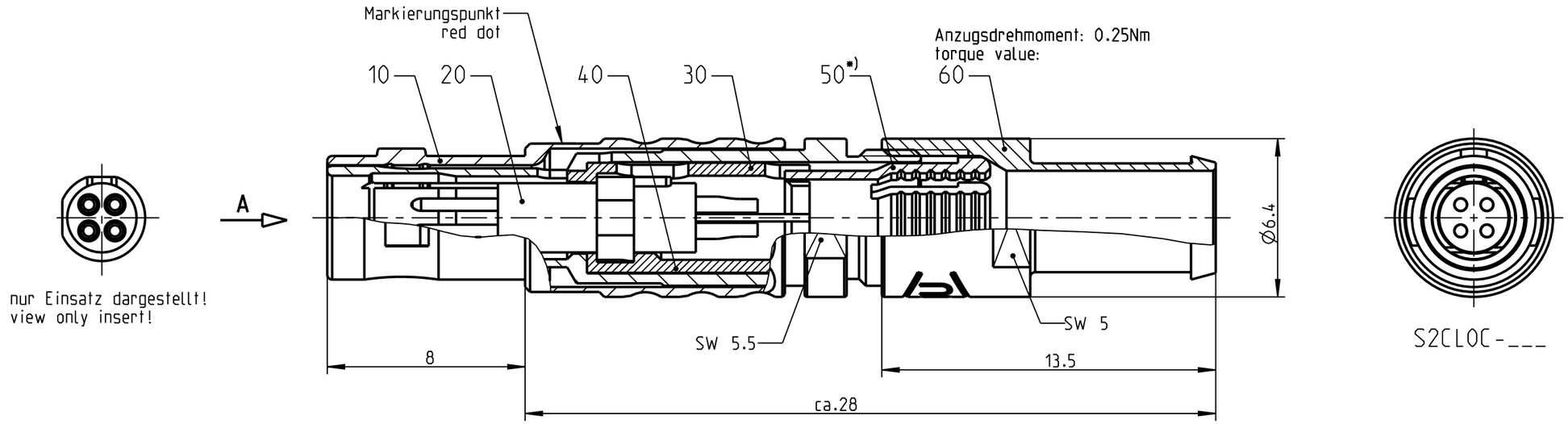




S2CLOC-___

## weitere Kodierungen in Richtung "A":
further codings in direction "A":
nur Gehaeuse dargestellt! / view only housing!

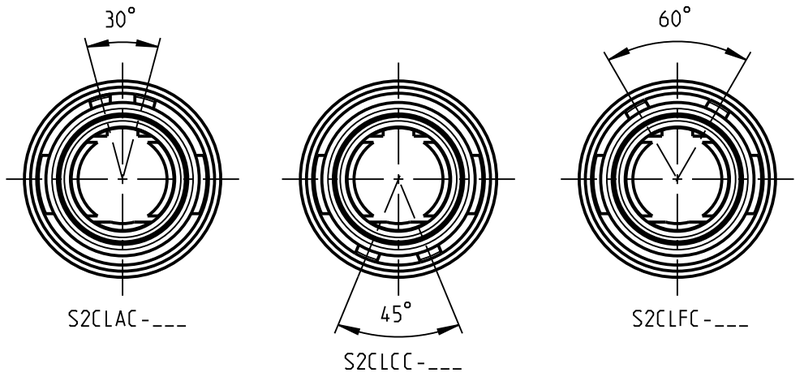


## empfohlene Abisolierlaenge
/recommended cable preparation

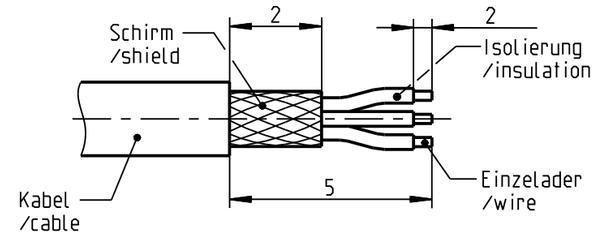


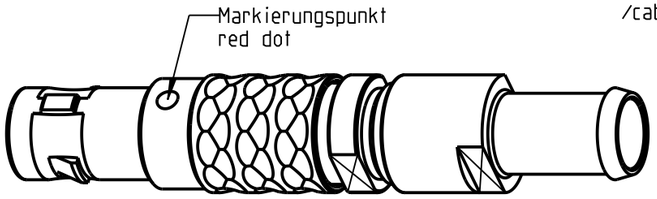


M 3:1

*) Darstellung nur Beispiel
figure on only for example

| | |
|---|---|
| S2CL_C-P04MCC0-3500 | > 3.0 - 3.5 mm |
| S2CL_C-P04MCC0-3000 | > 2.5 - 3.0 mm |
| S2CL_C-P04MCC0-2500 | > 2.0 - 2.5 mm |
| S2CL_C-P04MCC0-2000 | > 1.5 - 2.0 mm |
| S2CL_C-P04MCC0-1500 | > 1.0 - 1.5 mm |
| S2CL_C-P04MCC0-1000 | > 0.5 - 1.0 mm |
| Oxaion-ID | KabelØ cableØ |

## Technische Daten/Technical Data:

| | |
|---|---|
| Werkstoffe/Materials: | |
| Gehaeuse/Housing: | Cu-Legierung /cu-alloy |
| Kontakte/Contacts: | Cu-Legierung /cu-alloy |
| Isolierkoerper/Insulation Body: | PEEK |
| Oberflaechen/Surfaces: | |
| Gehaeuse/Housing: | matt verchromt matt chrome-plated |
| Kontakte/Contacts: | gal. Au |
| Schutzart im gesteckten Zustand: /Protection Class in mated condition | IP 50 |

| | |
|---|---|
| KontaktØ/ContactØ: | Ø0.5 mm |
| Anschluß/Termination: | 0.08mm² |
| Loet/solder | AWG 28 |
| Pruefspannung/Test Voltage: | 0,9 kV AC (SAE AS 13441) |
| Strombelastung/Current Load: Einzelkontakte/single contacts | 5 A |

Bei den hier dargestellten ODU-Steckverbindern handelt es sich nach DIN EN 61984:2009 um Steckverbinder ohne Schaltleistung (COC) !
/the pictured ODU-connectors are in relation to DIN EN 61984:2009 connectors without switching capacity (COC) !

| | | | |
|---|---|---|---|
| Allgemeintoleranz/general tol.: DIN ISO 2768-mH Tolerierung / Tolerancing: DIN ISO 8015 | | | |
| Status/state: | Approved | Version: revision: | A |
| Erstellt/prepared | 23.07.2009 | dstein | |
| Geaendert/revised | 28.11.2016 | srueckerl | |
| Freigabe/released | 29.11.2016 | srueckerl | |
| ODU-MUEHLDORF | Datum/date | Name/name | |

Benennung/description: Stecker cpl. / plug cpl.

| | |
|---|---|
| CAD-Nr.: design-ID: | 00043003 |
| Teile-ID: part-ID: | |
| Oxaion-Nr.: | S2CL_C-P04MCC0-__00 |
| Ursprung/origin.: | S2CLOC-P04MCC0-..00Z |

| | |
|---|---|
| Werkstoff: material: | see BOM |
| Maßstab: scale: | 5:1 |
| Format: size: | A3 |
| Einheit: dim.: | mm |
| Bl.: sheet: | 1 |

CAD: Creo Parametric

ООО «ЛайфЭлектроникс» “LifeElectronics” LLC

ИНН 7805602321 КПП 780501001 Р/С 40702810122510004610 ФАКБ "АБСОЛЮТ БАНК" (ЗАО) в г.Санкт-Петербурге К/С 30101810900000000703 БИК 044030703

*Компания «Life Electronics» занимается поставками электронных компонентов импортного и отечественного производства от производителей и со складов крупных дистрибьюторов Европы, Америки и Азии.*

*С конца 2013 года компания активно расширяет линейку поставок компонентов по направлению коаксиальный кабель, кварцевые генераторы и конденсаторы (керамические, пленочные, электролитические), за счёт заключения дистрибьюторских договоров*

*Мы предлагаем:*

- *Конкурентоспособные цены и скидки постоянным клиентам.*
- *Специальные условия для постоянных клиентов.*
- *Подбор аналогов.*
- *Поставку компонентов в любых объемах, удовлетворяющих вашим потребностям.*

- *Приемлемые сроки поставки, возможна ускоренная поставка.*
- *Доставку товара в любую точку России и стран СНГ.*
- *Комплексную поставку.*
- *Работу по проектам и поставку образцов.*
- *Формирование склада под заказчика.*

- *Сертификаты соответствия на поставляемую продукцию (по желанию клиента).*
- *Тестирование поставляемой продукции.*
- *Поставку компонентов, требующих военную и космическую приемку.*
- *Входной контроль качества.*
- *Наличие сертификата ISO.*

*В составе нашей компании организован Конструкторский отдел, призванный помогать разработчикам, и инженерам.*

*Конструкторский отдел помогает осуществить:*

- *Регистрацию проекта у производителя компонентов.*
- *Техническую поддержку проекта.*
- *Защиту от снятия компонента с производства.*
- *Оценку стоимости проекта по компонентам.*
- *Изготовление тестовой платы монтаж и пусконаладочные работы.*

*Тел: +7 (812) 336 43 04 (многоканальный)*
*Email: org@lifeelectronics.ru*

***www.lifeelectronics.ru***