THIS DRAWING IS UNPUBLISHED.
VERTRAULICHE UNVEROEFFENTLICHTE ZEICHNUNG
RELEASED FOR PUBLICATION
FREI FUER VEROEFFENTLICHUNG
-,- .
© COPYRIGHT - By -
ALL RIGHTS RESERVED.
ALLE RECHTE VORBEHALTEN

LOC	DIST
—	—

REVISIONS
AENDERUNGEN

P	LTR	DESCRIPTION BESCHREIBUNG	DATE	DWN	APVD
	E1	PN 215298-2 AND 1-215298-5 REACTIVATED	30JUN2015	KJK	PS

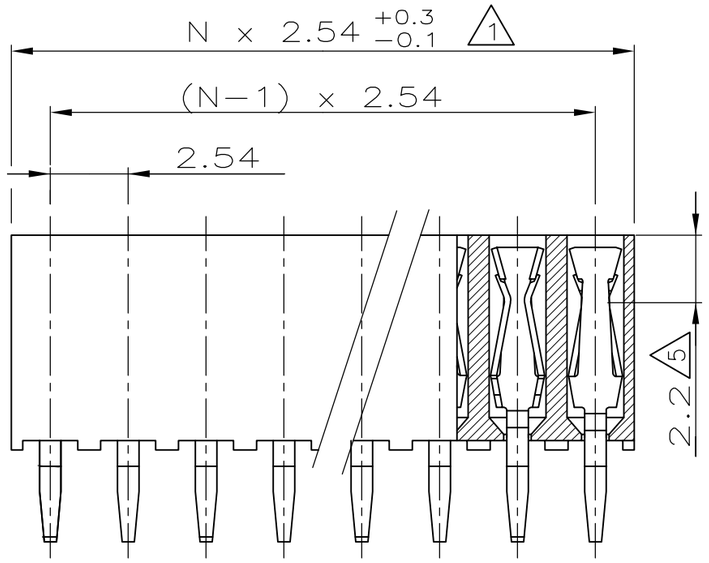

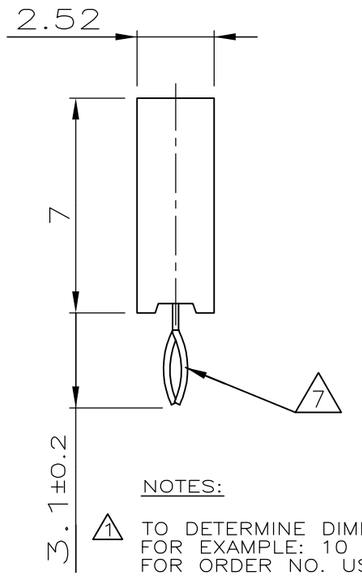

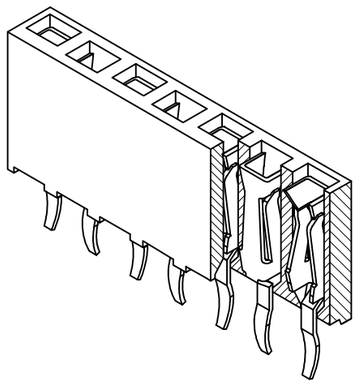

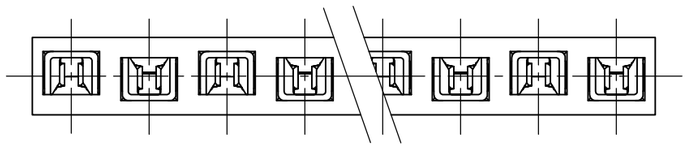

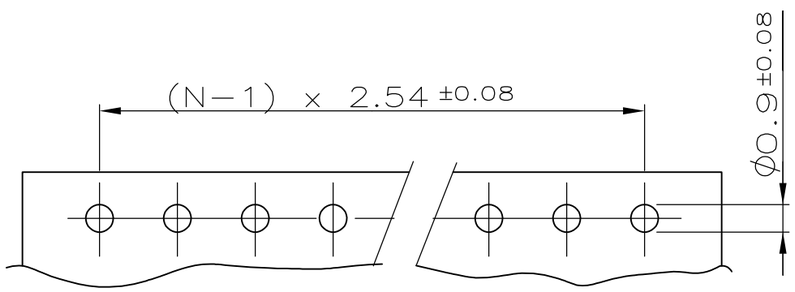

P.C.-BOARD HOLE-PATTERN

NOTES:

1. TO DETERMINE DIMENSIONS TAKE N = NO. OF POS.
FOR EXAMPLE: 10 POS.: N x 2,54 = 25,4 mm.
FOR ORDER NO. USE BASIC NO. + NO. OF POS.
FOR EXAMPLE: 2 POS.= 215 298-2 (SHORTEST VERSION)
36 POS.= 3-215 298-6 (LONGEST VERSION)

2. HOUSING MATERIAL: GREEN GLASSFILLED POLYESTER, UL 94V-0
CONTACT MATERIAL: PHOSPHOR BRONZE.

3. PLATING: 2.5-4.0µm TIN OVER MIN 0.5µm NICKEL

4. MATES WITH 0,63 SQUARE/ROUND MODU POSTS.

5. CONTACT-POINT.

6. RECOMMENDED P.C.BOARD-THICKNESS: 1,6mm.

7. RETENTION FEATURE.

8. RETENTION FORCE MUST BE MIN. 5N PER CONTACT

9. HV100 CONNECTOR PACKED IN ANTISTATIC BLISTER TRAY

POS.	L	PART NUMBER	
—	—	—	
2	5.08	215 298-2	
3	7.62	-3	OBSOLETE
4	10.16	-4	OBSOLETE
5	12.70	-5	
6	15.24	-6	
7	17.78	-7	
8	20.32	-8	
9	22.86	-9	OBSOLETE
10	25.40	1- -0	OBSOLETE
11	27.94	1- -1	
12	30.48	1- -2	OBSOLETE
13	33.02	1- -3	OBSOLETE
14	35.56	1- -4	
15	38.10	1- -5	
16	40.64	1- -6	
17	43.18	1- -7	OBSOLETE
18	45.72	1- -8	OBSOLETE
19	48.26	1- -9	
20	50.80	2- -0	
21	53.34	2- -1	OBSOLETE
22	55.88	2- -2	
23	58.42	2- -3	
24	60.96	2- -4	
25	63.50	2- -5	OBSOLETE
26	66.04	2- -6	OBSOLETE
27	68.58	2- -7	
28	71.12	2- -8	
29	73.66	2- -9	
30	76.20	3- -0	OBSOLETE
31	78.74	3- -1	
32	81.28	3- -2	
33	83.82	3- -3	
34	86.36	3- -4	
35	88.90	3- -5	
36	91.44	3- 215 298-6	

VERWENDET FÜR
E 92-9803

THIS DRAWING IS A CONTROLLED DOCUMENT.
DIESE ZEICHNUNG IST EIN KONTROLLIERTES DOKUMENT.

DIMENSIONS: MASSE\NHEITEN: mm

TOLERANCES UNLESS OTHERWISE SPECIFIED: ALLGEMEINTOLERANZEN ±0.1mm
0 PLC ± -
1 PLC ± -
2 PLC ± -
3 PLC ± -
4 PLC ± -
ANGLES/WINKEL ± -

MATERIAL: SEE NOTES

FINISH/OBERFLAECHE/FARBE: SEE NOTES

DWN A.HO 24.02.89
CHK M.SCHAARSCHMIDT 24.02.89
APVD G.FELDMEIER -
PRODUCT SPEC PRODUKTSPEZ. 108-19056
APPLICATION SPEC. VERARBEITUNGSSPEZ. —
WEIGHT GEWICHT —

TE Connectivity

NAME
HV 100 VERTICAL CONNECTOR
SINGLE ROW, 7,0mm HEIGHT,
TOP ENTRY, TIN, MAX, 36 POSITIONS.

SIZE	CAGE CODE	DRAWING NO ZEICHNUNGS-NR.	RESTRICTED TO NUR FUER
A3	00779	C-215298	—

CUSTOMER DRAWING/KUNDENZEICHNUNG
SCALE MASSSTAB 5:1
SHEET BLATT 1 OF 1
REV E1

ООО «ЛайфЭлектроникс» “LifeElectronics” LLC

ИНН 7805602321 КПП 780501001 Р/С 40702810122510004610 ФАКБ "АБСОЛЮТ БАНК" (ЗАО) в г.Санкт-Петербурге К/С 30101810900000000703 БИК 044030703

Компания «Life Electronics» занимается поставками электронных компонентов импортного и отечественного производства от производителей и со складов крупных дистрибьюторов Европы, Америки и Азии.

С конца 2013 года компания активно расширяет линейку поставок компонентов по направлению коаксиальный кабель, кварцевые генераторы и конденсаторы (керамические, пленочные, электролитические), за счёт заключения дистрибьюторских договоров

Мы предлагаем:

- *Конкурентоспособные цены и скидки постоянным клиентам.*
- *Специальные условия для постоянных клиентов.*
- *Подбор аналогов.*
- *Поставку компонентов в любых объемах, удовлетворяющих вашим потребностям.*

- *Приемлемые сроки поставки, возможна ускоренная поставка.*
- *Доставку товара в любую точку России и стран СНГ.*
- *Комплексную поставку.*
- *Работу по проектам и поставку образцов.*
- *Формирование склада под заказчика.*

- *Сертификаты соответствия на поставляемую продукцию (по желанию клиента).*
- *Тестирование поставляемой продукции.*
- *Поставку компонентов, требующих военную и космическую приемку.*
- *Входной контроль качества.*
- *Наличие сертификата ISO.*

В составе нашей компании организован Конструкторский отдел, призванный помогать разработчикам, и инженерам.

Конструкторский отдел помогает осуществить:

- *Регистрацию проекта у производителя компонентов.*
- *Техническую поддержку проекта.*
- *Защиту от снятия компонента с производства.*
- *Оценку стоимости проекта по компонентам.*
- *Изготовление тестовой платы монтаж и пусконаладочные работы.*

Тел: +7 (812) 336 43 04 (многоканальный)
Email: org@lifeelectronics.ru

www.lifeelectronics.ru