Alle Rechte vorbehalten/ All rights reserved

Montageausschnitt
panel cut out

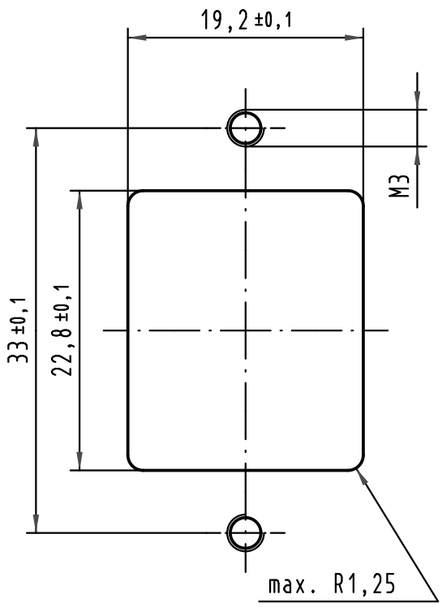

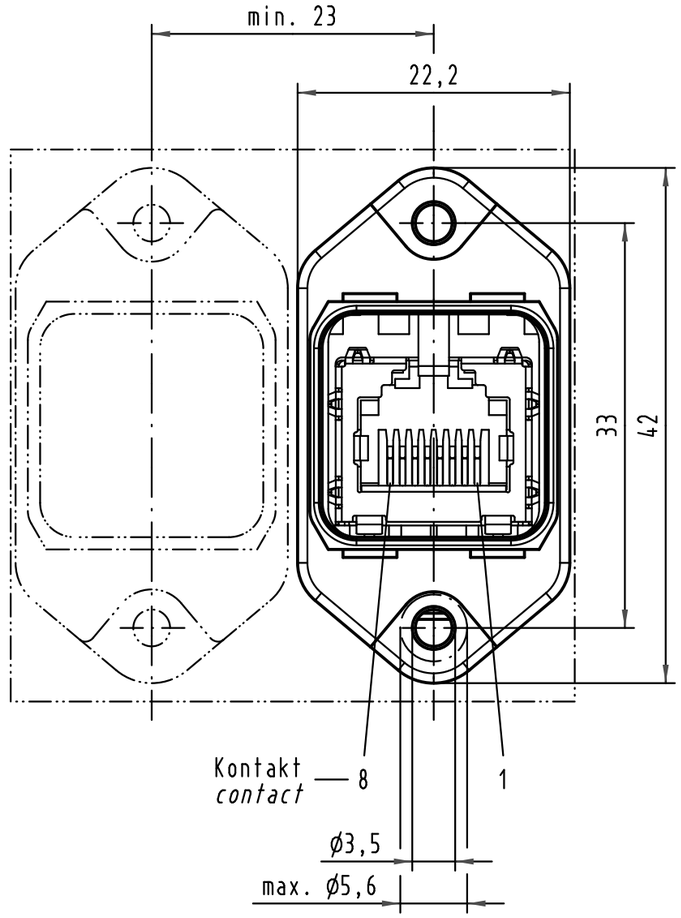

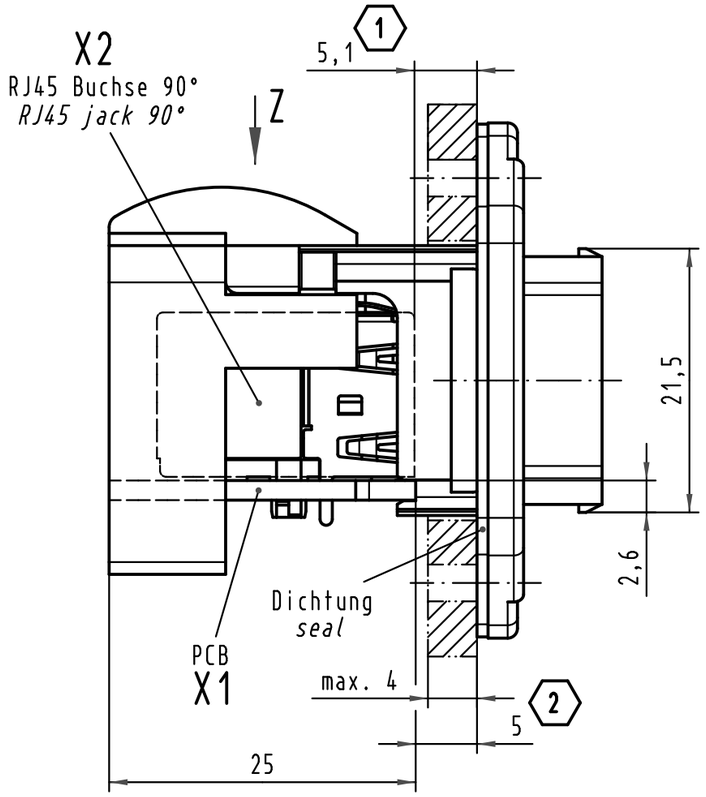

Kontaktbelegung
pin assignment

X1	X2
1	1
2	2
4	3
	4
	5
5	6
	7
	8
3	shield a shield b

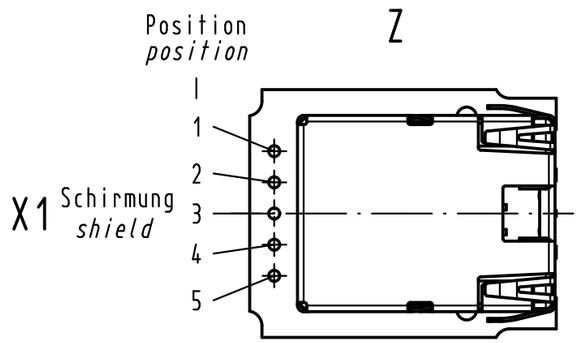

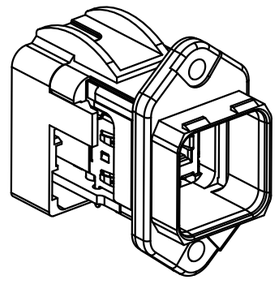

(1) bezogen auf die RJ45 Buchse
related to RJ45 jack

(2) bezogen auf PCB
related to PCB

All Dimensions in mm
Original Size DIN A 4

Mod.	Dat.	Name
35982	27.04.10	Bus.
35944	11.12.09	Bus.
413999	09.07.08	Bor
413987	03.07.08	Bor
413947		

Techn. Character.

	Dat.	Name
Detail.	23.06.08	Rull
Insp.		drie
Stand.		

Maßstab/*Scale* 2:1

Nicht tolerierte Maße/ *Free size tolerances*

HARTING Electronics GmbH & Co. KG
D-32339 ESPELKAMP

Han PushPull RJ45

Kunststoff WDF PCB RJ45 90° CAT 5
plastic PFT PCB RJ45 90° CAT 5

TB 09 35 226 0331

Blatt/ *page*

Sub.

ООО «ЛайфЭлектроникс» “LifeElectronics” LLC

ИНН 7805602321 КПП 780501001 Р/С 40702810122510004610 ФАКБ "АБСОЛЮТ БАНК" (ЗАО) в г.Санкт-Петербурге К/С 30101810900000000703 БИК 044030703

Компания «Life Electronics» занимается поставками электронных компонентов импортного и отечественного производства от производителей и со складов крупных дистрибьюторов Европы, Америки и Азии.

С конца 2013 года компания активно расширяет линейку поставок компонентов по направлению коаксиальный кабель, кварцевые генераторы и конденсаторы (керамические, пленочные, электролитические), за счёт заключения дистрибьюторских договоров

Мы предлагаем:

- *Конкурентоспособные цены и скидки постоянным клиентам.*
- *Специальные условия для постоянных клиентов.*
- *Подбор аналогов.*
- *Поставку компонентов в любых объемах, удовлетворяющих вашим потребностям.*

- *Приемлемые сроки поставки, возможна ускоренная поставка.*
- *Доставку товара в любую точку России и стран СНГ.*
- *Комплексную поставку.*
- *Работу по проектам и поставку образцов.*
- *Формирование склада под заказчика.*

- *Сертификаты соответствия на поставляемую продукцию (по желанию клиента).*
- *Тестирование поставляемой продукции.*
- *Поставку компонентов, требующих военную и космическую приемку.*
- *Входной контроль качества.*
- *Наличие сертификата ISO.*

В составе нашей компании организован Конструкторский отдел, призванный помогать разработчикам, и инженерам.

Конструкторский отдел помогает осуществить:

- *Регистрацию проекта у производителя компонентов.*
- *Техническую поддержку проекта.*
- *Защиту от снятия компонента с производства.*
- *Оценку стоимости проекта по компонентам.*
- *Изготовление тестовой платы монтаж и пусконаладочные работы.*

Тел: +7 (812) 336 43 04 (многоканальный)
Email: org@lifeelectronics.ru

www.lifeelectronics.ru