ELV AND RoHS COMPLIANT

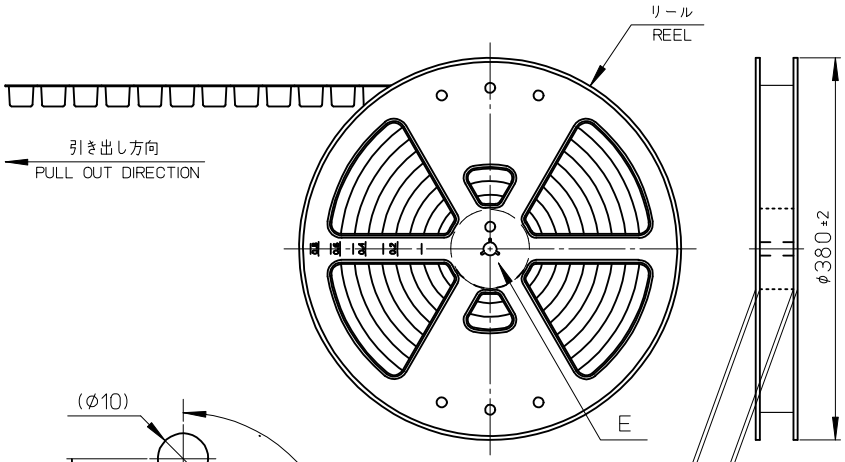

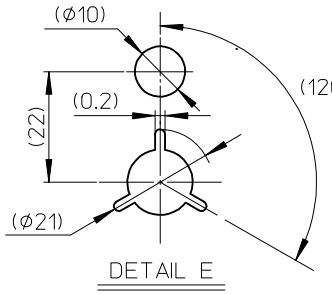

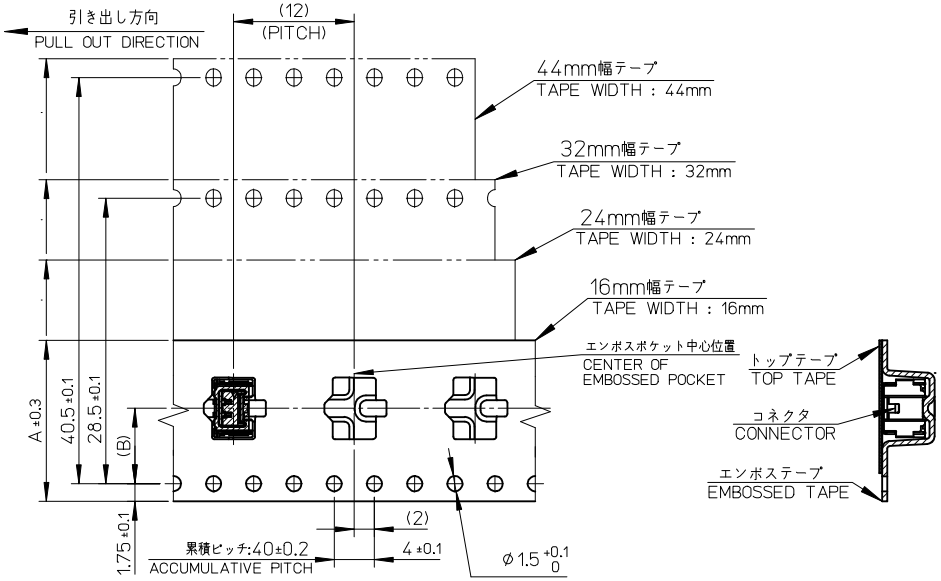

D	C	B	エンボステープ幅 WIDTH OF TAPE A	エンボス梱包 EMBOSSED TAPE PACKAGE / オーダー番号 ORDER NO.	極数 CKT. NO.
49.4	45.4	20.2	44	504194167*	16
49.4	45.4	20.2	44	504194157*	15
49.4	45.4	20.2	44	504194147*	14
37.4	33.4	14.2	32	504194137*	13
37.4	33.4	14.2	32	504194127*	12
37.4	33.4	14.2	32	504194117*	11
37.4	33.4	14.2	32	504194107*	10
29.4	25.4	11.5	24	504194097*	9
29.4	25.4	11.5	24	504194087*	8
29.4	25.4	11.5	24	504194077*	7
29.4	25.4	11.5	24	504194067*	6
29.4	25.4	11.5	24	504194057*	5
29.4	25.4	11.5	24	504194047*	4
21.4	17.4	7.5	16	504194037*	3
21.4	17.4	7.5	16	504194027*	2

NOTES

1. 製品詳細寸法は製品単体図面を参照して下さい。
   FOR DETAIL OF CONNECTOR DIMENSIONS,
   PLEASE SEE THE DRAWING OF CONNECTOR ITSELF (NOT PACKAGED).
2. 梱包数量 ： 1200個
   NUMBER OF CONNECTIORS : 1200 PIECES/REEL.
3. リードテープ長さ
   LEAD TAPE LENGTH

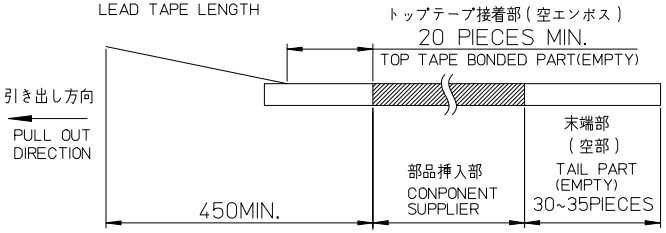

4. 材料 MATERIAL
   キャリアテープ：ポリスチレン(PS)
   CARRIER TAPE : POLYSTYRENE (PS)
   トップテープ：ポリエステル(PET)、その他
   TOP TAPE : POLYESTER (PET), OTHER
   リール：ポリスチレン(PS) <リサイクル材を含む>
   REEL : POLYSTYRENE (PS) <RECYCLE MATERIAL CONTAINED>
5. トップテープの剥離強度については、IEC60286-3に準拠
   TOP TAPE PEEL FORCE IS DEFINED BY IEC60286-3.

RELEASED
EC NO: J2014-0166
DRWN:SSAT002 2013/07/29
CHKD:KASAKAWA 2013/07/30
APPR:NUKITA 2013/08/08
REV 0

DESCRIPTION

GENERAL TOLERANCES (UNLESS SPECIFIED)

10 UNDER	±0.2
10 OVER 30 UNDER	±0.25
30 OVER	±0.3
ANGULAR ±1 °	

DRAFT WHERE APPLICABLE MUST REMAIN WITHIN DIMENSIONS

DIMENSION STYLE: MM ONLY
SCALE: 2:1
DESIGN UNITS: METRIC
THIRD ANGLE PROJECTION

DRAWN BY: SSAT002 DATE: 2013/07/29
CHECKED BY: KASAKAWA DATE: 2013/07/30
APPROVED BY: NUKITA DATE: 2013/08/08

TITLE: EMBOSSED TAPE PKG FOR 1.25 WTB SINGLE ST SMT

molex

MATERIAL NO.: SEE SHEET 2
DOCUMENT NO.: SD-504194-001
SHEET NO.: 1 OF 2
SIZE: A3

THIS DRAWING CONTAINS INFORMATION THAT IS PROPRIETARY TO MOLEX INCORPORATED AND SHOULD NOT BE USED WITHOUT WRITTEN PERMISSION

ELV AND RoHS COMPLIANT

HSG COLOR ORANGE	HSG COLOR GREEN	HSG COLOR BLUE	HSG COLOR YELLOW	HSG COLOR RED	HSG COLOR BLACK	HSG COLOR NATURAL(BEIGE)	
5041941678	5041941676	5041941674	5041941673	5041941672	5041941671	5041941670	16
5041941578	5041941576	5041941574	5041941573	5041941572	5041941571	5041941570	15
5041941478	5041941476	5041941474	5041941473	5041941472	5041941471	5041941470	14
5041941378	5041941376	5041941374	5041941373	5041941372	5041941371	5041941370	13
5041941278	5041941276	5041941274	5041941273	5041941272	5041941271	5041941270	12
5041941178	5041941176	5041941174	5041941173	5041941172	5041941171	5041941170	11
5041941078	5041941076	5041941074	5041941073	5041941072	5041941071	5041941070	10
5041940978	5041940976	5041940974	5041940973	5041940972	5041940971	5041940970	9
5041940878	5041940876	5041940874	5041940873	5041940872	5041940871	5041940870	8
5041940778	5041940776	5041940774	5041940773	5041940772	5041940771	5041940770	7
5041940678	5041940676	5041940674	5041940673	5041940672	5041940671	5041940670	6
5041940578	5041940576	5041940574	5041940573	5041940572	5041940571	5041940570	5
5041940478	5041940476	5041940474	5041940473	5041940472	5041940471	5041940470	4
5041940378	5041940376	5041940374	5041940373	5041940372	5041940371	5041940370	3
5041940278	5041940276	5041940274	5041940273	5041940272	5041940271	5041940270	2
EMBOSSED TAPE PACKAGE	EMBOSSED TAPE PACKAGE	EMBOSSED TAPE PACKAGE	EMBOSSED TAPE PACKAGE	EMBOSSED TAPE PACKAGE	EMBOSSED TAPE PACKAGE	EMBOSSED TAPE PACKAGE	極数
オーダー番号 ORDER NO.	オーダー番号 ORDER NO.	オーダー番号 ORDER NO.	オーダー番号 ORDER NO.	オーダー番号 ORDER NO.	オーダー番号 ORDER NO.	オーダー番号 ORDER NO.	CKT.NO.

RELEASED
EC NO: J2014-0166
DRWN:SSAT002 2013/07/29
CH'KD:KASAKAWA 2013/07/30
APPR:NUKITA 2013/08/08

REV	DESCRIPTION
0	

GENERAL TOLERANCES (UNLESS SPECIFIED)

10 UNDER	±0.2
10 OVER 30 UNDER	±0.25
30 OVER	±0.3
ANGULAR ±1 °	

DRAFT WHERE APPLICABLE MUST REMAIN WITHIN DIMENSIONS

DIMENSION STYLE: MM ONLY
SCALE: 2:1
DESIGN UNITS: METRIC
THIRD ANGLE PROJECTION

DRAWN BY: SSAT002 DATE: 2013/07/29
CHECKED BY: KASAKAWA DATE: 2013/07/30
APPROVED BY: NUKITA DATE: 2013/08/08

TITLE: EMBOSSED TAPE PKG FOR 1.25 WTB SINGLE ST SMT

molex

MATERIAL NO.: SEE TABLE
DOCUMENT NO.: SD-504194-001
SHEET NO.: 2 OF 2
SIZE: A3

THIS DRAWING CONTAINS INFORMATION THAT IS PROPRIETARY TO MOLEX INCORPORATED AND SHOULD NOT BE USED WITHOUT WRITTEN PERMISSION

ELV AND RoHS COMPLIANT

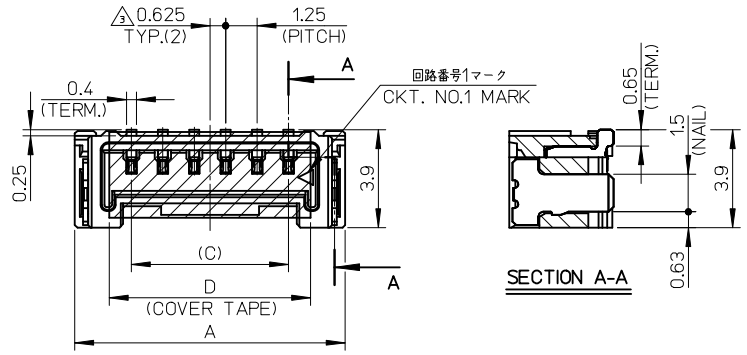

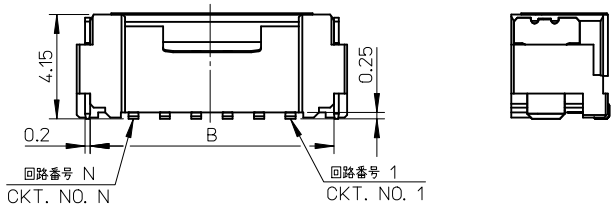

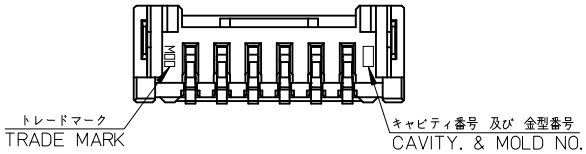

NOTES

1. 嵌合相手：504193**0*
   MATE WITH : 504193**0*
2. 端子テール部 及び ネイルの平坦度：0.1MAX.
   TAIL AND NAIL COPLANARITY TO BE 0.1 MAX.
   極数／2＝偶数に適用．
   APPLY FOR CKT. SIZE / 2 = EVEN.
4. 端子テール部 及び ネイルに錫めっきを使用しているため、
   外観に摺動痕が付く場合が御座います．
   THE WOUND OF FRICTION MIGHT ADHERE TO EXTERNALS BECAUSE THE TIN PLATING IS USED FOR THA TAIL AND NAIL.
5. 本製品のプラスチック部に黒点等が確認される場合や
   色合いが異なる場合がありますが、製品性能に影響はありません．
   THERE IS NO INFLUENCE IN THE PRODUCT PERFORMANCE THOUGH THE BLACK SPOT ETC. MIGHT BE CONFIRMED TO THE PLASTIC PART OF THIS PRODUCT AND THE SHADE MIGHT BE DIFFERENT.
6. アプリケーション仕様書(コネクタ取扱説明書)：AS-504193-001/-002
   APPLICATION SPECIFICATIONS(CONNECTOR MANUAL)：AS-504193-001/-002
7. 製品仕様書：PS-504193-001
   PRODUCT SPECIFICATION：PS-504193-001
8. 製品番号 MATERIAL No.

504194**0*
極数 CIRCUIT SIZE
色 COLOR

NO.	COLOR
0	NATURAL
1	BLACK
2	RED
3	YELLOW
4	BLUE
6	GREEN
8	ORANGE

D	C	B	A	EMBOSSED TAPE PACKAGE / オーダー番号 ORDER NO.	極数 CKT. NO.
12	18.75	22.2	23.25	504194167*	16
12	17.5	20.95	22	504194157*	15
12	16.25	19.7	20.75	504194147*	14
12	15	18.45	19.5	504194137*	13
12	13.75	17.2	18.25	504194127*	12
12	12.5	15.95	17	504194117*	11
12	11.25	14.7	15.75	504194107*	10
10	10	13.45	14.5	504194097*	9
8	8.75	12.2	13.25	504194087*	8
8	7.5	10.95	12	504194077*	7
8	6.25	9.7	10.75	504194067*	6
8	5	8.45	9.5	504194057*	5
7	3.75	7.2	8.25	504194047*	4
5	2.5	5.95	7	504194037*	3
5	1.25	4.7	5.75	504194027*	2

部品 PART	材質 MATERIAL
ハウジング HOUSING	ポリアミド(PA), ガラス充填, UL94 V-0, 色：SEET3参照 POLYAMIDE(PA), GALASS FILLED, UL94 V-0 COLOR : SEE SHEET 3
ターミナル TERMINAL	黄銅 BRASS
	錫めっき : 1.0 micro-meter MIN. TIN
	ニッケルめっき(下地): 1.0 micro-meter MIN. NICKEL (UNDER PLATING)
ネイル NAIL	黄銅 BRASS
	錫めっき: 1.0 micro-meter MIN. TIN
	ニッケルめっき(下地): 1.0 micro-meter MIN. NICKEL (UNDER PLATING)

RELEASED
EC NO: J2014-0166 2013/07/29
DRWN:SSAT002 2013/07/30
CH'KD:KASAKAWA 2013/08/08
APPR:NUKITA
DESCRIPTION
REV 0

GENERAL TOLERANCES (UNLESS SPECIFIED)

10 UNDER	±0.2
10 OVER 30 UNDER	±0.25
30 OVER	±0.3
ANGULAR ±1 °	

DRAFT WHERE APPLICABLE MUST REMAIN WITHIN DIMENSIONS

DIMENSION STYLE: MM ONLY
SCALE: 5:1
DESIGN UNITS: METRIC
THIRD ANGLE PROJECTION

DRAWN BY: SSAT002 DATE: 2013/07/29
CHECKED BY: KASAKAWA DATE: 2013/07/30
APPROVED BY: NUKITA DATE: 2013/08/08

TITLE: 1.25 WTB SINGLE SMT ST PLUG ASS'Y

molex

MATERIAL NO.: SEE SHEET 3
DOCUMENT NO.: SD-504194-002
SHEET NO.: 1 OF 3
SIZE: A3

THIS DRAWING CONTAINS INFORMATION THAT IS PROPRIETARY TO MOLEX INCORPORATED AND SHOULD NOT BE USED WITHOUT WRITTEN PERMISSION

ELV AND RoHS COMPLIANT

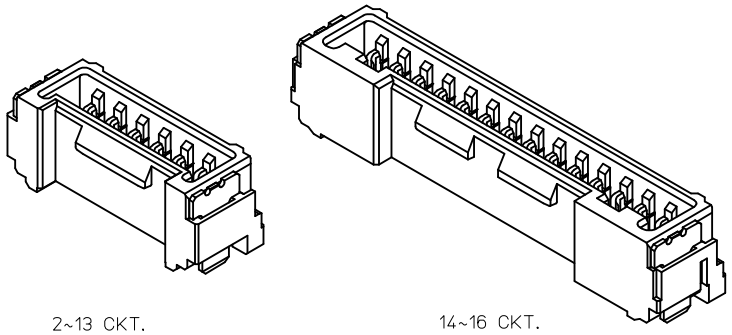

係止形状違い
DIFFERENCE OF LOCK SHAPE

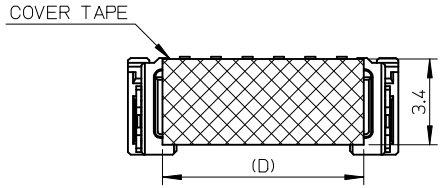

吸着範囲
VACUME AREA

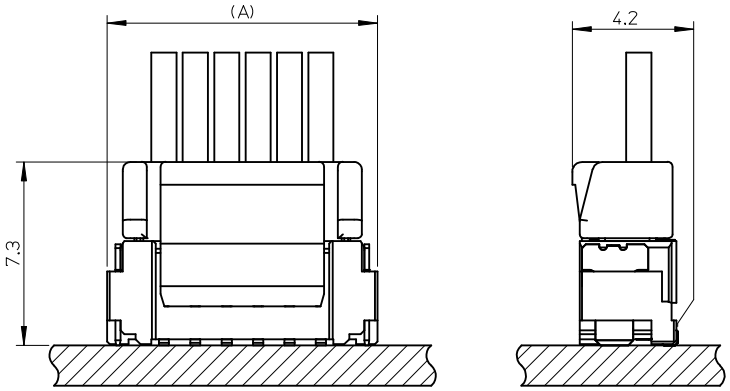

嵌合図
MATED CONNECTORS

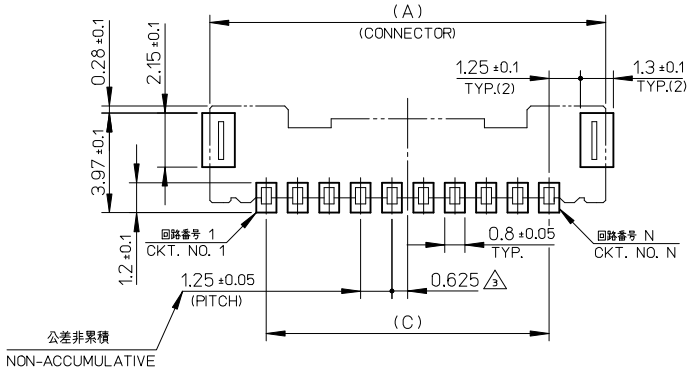

推奨基板レイアウト
RECCOMENDED P.C.B. PATTERN LAYOUT
(参考：メタルマスク厚さ：150μm, マスク開口率100%)
(REFERENCE : MATAL MASK THICKNESS : 150μm, APERTURE RASIO : 100%)

RELEASED	EC NO: J2014-0166	DRWN:SSAT002	2013/07/29
		CHKD:KASAKAWA	2013/07/30
		APPR:NUKITA	2013/08/08
REV: 0	DESCRIPTION		

GENERAL TOLERANCES (UNLESS SPECIFIED)

10 UNDER	±0.2
10 OVER 30 UNDER	±0.25
30 OVER	±0.3
ANGULAR ±1 °	

DRAFT WHERE APPLICABLE MUST REMAIN WITHIN DIMENSIONS

DIMENSION STYLE: MM ONLY	SCALE: 5:1	DESIGN UNITS: METRIC	THIRD ANGLE PROJECTION
DRAWN BY: SSAT002	DATE: 2013/07/29	TITLE: 1.25 WTB SINGLE SMT ST PLUG ASS'Y	
CHECKED BY: KASAKAWA	DATE: 2013/07/30		
APPROVED BY: NUKITA	DATE: 2013/08/08	molex	
MATERIAL NO.: SEE SHEET 3		DOCUMENT NO.: SD-504194-002	SHEET NO.: 2 OF 3
SIZE: A3			

THIS DRAWING CONTAINS INFORMATION THAT IS PROPRIETARY TO MOLEX INCORPORATED AND SHOULD NOT BE USED WITHOUT WRITTEN PERMISSION

ELV AND RoHS COMPLIANT

HSG COLOR ORANGE	HSG COLOR GREEN	HSG COLOR BLUE	HSG COLOR YELLOW	HSG COLOR RED	HSG COLOR BLACK	HSG COLOR NATURAL(BEIGE)	
5041941678	5041941676	5041941674	5041941673	5041941672	5041941671	5041941670	16
5041941578	5041941576	5041941574	5041941573	5041941572	5041941571	5041941570	15
5041941478	5041941476	5041941474	5041941473	5041941472	5041941471	5041941470	14
5041941378	5041941376	5041941374	5041941373	5041941372	5041941371	5041941370	13
5041941278	5041941276	5041941274	5041941273	5041941272	5041941271	5041941270	12
5041941178	5041941176	5041941174	5041941173	5041941172	5041941171	5041941170	11
5041941078	5041941076	5041941074	5041941073	5041941072	5041941071	5041941070	10
5041940978	5041940976	5041940974	5041940973	5041940972	5041940971	5041940970	9
5041940878	5041940876	5041940874	5041940873	5041940872	5041940871	5041940870	8
5041940778	5041940776	5041940774	5041940773	5041940772	5041940771	5041940770	7
5041940678	5041940676	5041940674	5041940673	5041940672	5041940671	5041940670	6
5041940578	5041940576	5041940574	5041940573	5041940572	5041940571	5041940570	5
5041940478	5041940476	5041940474	5041940473	5041940472	5041940471	5041940470	4
5041940378	5041940376	5041940374	5041940373	5041940372	5041940371	5041940370	3
5041940278	5041940276	5041940274	5041940273	5041940272	5041940271	5041940270	2
EMBOSSED TAPE PACKAGE	EMBOSSED TAPE PACKAGE	EMBOSSED TAPE PACKAGE	EMBOSSED TAPE PACKAGE	EMBOSSED TAPE PACKAGE	EMBOSSED TAPE PACKAGE	EMBOSSED TAPE PACKAGE	極数 CKT.NO.
オーダー番号 ORDER NO.	オーダー番号 ORDER NO.	オーダー番号 ORDER NO.	オーダー番号 ORDER NO.	オーダー番号 ORDER NO.	オーダー番号 ORDER NO.	オーダー番号 ORDER NO.	

RELEASED
EC NO: J2014-0166
DRWN:SSAT002 2013/07/30
CH'KD:KASAKAWA 2013/08/08
APPR:NUKITA

REV	DESCRIPTION
0	

GENERAL TOLERANCES (UNLESS SPECIFIED)

10 UNDER	±0.2
10 OVER 30 UNDER	±0.25
30 OVER	±0.3
ANGULAR ±1 °	

DRAFT WHERE APPLICABLE MUST REMAIN WITHIN DIMENSIONS

DIMENSION STYLE: MM ONLY
SCALE: 5:1
DESIGN UNITS: METRIC
THIRD ANGLE PROJECTION

DRAWN BY: SSAT002 DATE: 2013/07/29
CHECKED BY: KASAKAWA DATE: 2013/07/30
APPROVED BY: NUKITA DATE: 2013/08/08

TITLE: 1.25 WTB SINGLE SMT ST PLUG ASS'Y

molex

MATERIAL NO.: SEE TABLE
DOCUMENT NO.: SD-504194-002
SHEET NO.: 3 OF 3
SIZE: A3

THIS DRAWING CONTAINS INFORMATION THAT IS PROPRIETARY TO MOLEX INCORPORATED AND SHOULD NOT BE USED WITHOUT WRITTEN PERMISSION

ООО «ЛайфЭлектроникс» “LifeElectronics” LLC

ИНН 7805602321 КПП 780501001 Р/С 40702810122510004610 ФАКБ "АБСОЛЮТ БАНК" (ЗАО) в г.Санкт-Петербурге К/С 30101810900000000703 БИК 044030703

Компания «Life Electronics» занимается поставками электронных компонентов импортного и отечественного производства от производителей и со складов крупных дистрибьюторов Европы, Америки и Азии.

С конца 2013 года компания активно расширяет линейку поставок компонентов по направлению коаксиальный кабель, кварцевые генераторы и конденсаторы (керамические, пленочные, электролитические), за счёт заключения дистрибьюторских договоров

Мы предлагаем:

- *Конкурентоспособные цены и скидки постоянным клиентам.*
- *Специальные условия для постоянных клиентов.*
- *Подбор аналогов.*
- *Поставку компонентов в любых объемах, удовлетворяющих вашим потребностям.*

- *Приемлемые сроки поставки, возможна ускоренная поставка.*
- *Доставку товара в любую точку России и стран СНГ.*
- *Комплексную поставку.*
- *Работу по проектам и поставку образцов.*
- *Формирование склада под заказчика.*

- *Сертификаты соответствия на поставляемую продукцию (по желанию клиента).*
- *Тестирование поставляемой продукции.*
- *Поставку компонентов, требующих военную и космическую приемку.*
- *Входной контроль качества.*
- *Наличие сертификата ISO.*

В составе нашей компании организован Конструкторский отдел, призванный помогать разработчикам, и инженерам.

Конструкторский отдел помогает осуществить:

- *Регистрацию проекта у производителя компонентов.*
- *Техническую поддержку проекта.*
- *Защиту от снятия компонента с производства.*
- *Оценку стоимости проекта по компонентам.*
- *Изготовление тестовой платы монтаж и пусконаладочные работы.*

Тел: +7 (812) 336 43 04 (многоканальный)
Email: org@lifeelectronics.ru

www.lifeelectronics.ru