THIS COPY IS PROVIDED ON A RESTRICTED BASIS AND IS NOT TO BE USED IN ANY WAY DETRIMENTAL TO THE INTERESTS OF PANDUIT CORP.

B

| PANDUIT P/N | "X" | "T" | "R" | "F" | "G" | WEIGHT |
|---|---|---|---|---|---|---|
| SD2H6 | 1.79 ±.03 (45.3 ±.8) | .07 ±.01 (1.7 ±.3) | .24 ±.03 (6.0 ±.7) | 1.18 ±.03 (29.9 ±.8) | .8 ±.04 (2.0 ±1.0) | .077 LB/FT (.115 Kg/M) |
| SD3H6 | 2.74 ±.05 (69.7 ±1.3) | .09 ±.02 (2.1 ±.4) | .26 ±.03 (6.5 ±.7) | 2.11 ±.03 (55.4 ±.8) | 1.0 ±.04 (25.4 ±1.0) | .132 LB/FT (.197 Kg/M) |
| SD4H6 | 3.53 ±0.06 (89.8 ±1.5) | .11 ±.02 (2.8 ±.5) | .26 ±.03 (6.5 ±.7) | 2.90 ±.03 (73.7 ±.8) | 1.0 ±.04 (25.4 ±1.0) | .288 LB/FT (.429 Kg/M) |

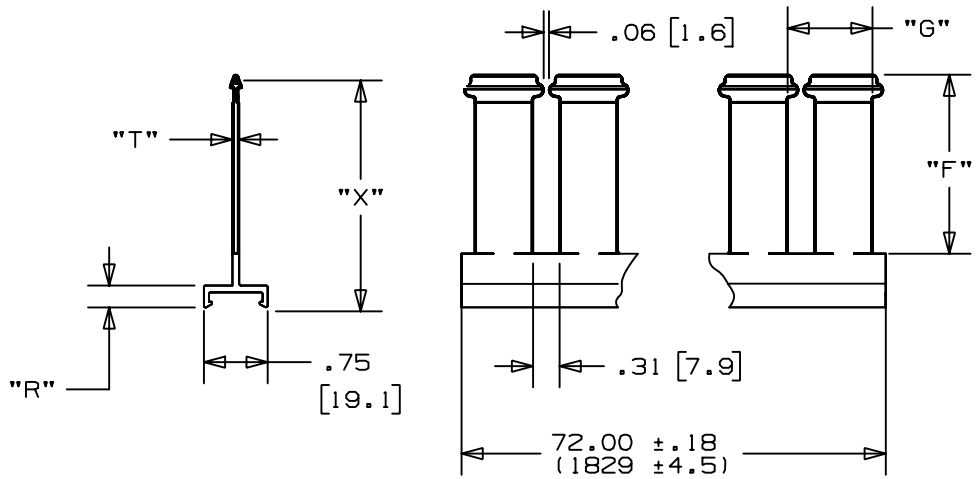


NOTES:

1. SEE CURRENT CATALOG FOR ADDITIONAL PART SUFFIXES TO INDICATE COLOR AND OR PACKAGE QUANTITY.
2. A THIS PART IS INTENDED TO BE USED WITH MOUNTING BASE DB-C OR DBM-C IN ORDER TO SUCCEED AS A DIVIDER WALL APPLICATION.
3. DIMENSIONS IN PARENTHESES ARE METRIC.

C

| REV | DATE | BY | CHK | DESCRIPTION | ECN | CHK | CUST | SUP |
|---|---|---|---|---|---|---|---|---|
| 2 | 4/12/04 | JCST | JKG | C. MODIFIED TITLE<br>B. MODIFIED CHART | 36089-07 | HIW | HIW | |
| 1 | 12-10-98 | DW | HIW | A. ADDED DBM-C TO NOTE 2. | 36089-07 | HIW | HIW | |
| R | 7-23-97 | DW | HIW | RELEASED TO PRODUCTION. | 36089-07 | HIW | HIW | |

CAD FILENAME/LAYERS: D36089BG_DC_SDW_02A.prt

PANDUIT CORP. TINLEY PARK, ILLINOIS

SLOTTED DIVIDER WALL FOR WIRING DUCT (SD2H6, SD3H6, SD4H6)
CUSTOMER DRAWING

UNLESS OTHERWISE SPECIFIED, DIMENSIONAL TOLERANCES ARE:
(.X) ± (.XXX) ±
(.XX) ±.03(.8) ANGLES ±

UNLESS OTHERWISE SPECIFIED, ALL DIMENSIONS ARE GIVEN IN INCHES, THIRD ANGLE PROJECTION.

DRAWN BY: DW
DATE: 7-23-97
CHECKED BY: HIW
MAT'L: PVC
SCALE: NONE
DRAWING NO.: 36089-07
DWG SIZE: A

ООО «ЛайфЭлектроникс» “LifeElectronics” LLC

ИНН 7805602321 КПП 780501001 Р/С 40702810122510004610 ФАКБ "АБСОЛЮТ БАНК" (ЗАО) в г.Санкт-Петербурге К/С 30101810900000000703 БИК 044030703

*Компания «Life Electronics» занимается поставками электронных компонентов импортного и отечественного производства от производителей и со складов крупных дистрибьюторов Европы, Америки и Азии.*

*С конца 2013 года компания активно расширяет линейку поставок компонентов по направлению коаксиальный кабель, кварцевые генераторы и конденсаторы (керамические, пленочные, электролитические), за счёт заключения дистрибьюторских договоров*

*Мы предлагаем:*

- *Конкурентоспособные цены и скидки постоянным клиентам.*
- *Специальные условия для постоянных клиентов.*
- *Подбор аналогов.*
- *Поставку компонентов в любых объемах, удовлетворяющих вашим потребностям.*

- *Приемлемые сроки поставки, возможна ускоренная поставка.*
- *Доставку товара в любую точку России и стран СНГ.*
- *Комплексную поставку.*
- *Работу по проектам и поставку образцов.*
- *Формирование склада под заказчика.*

- *Сертификаты соответствия на поставляемую продукцию (по желанию клиента).*
- *Тестирование поставляемой продукции.*
- *Поставку компонентов, требующих военную и космическую приемку.*
- *Входной контроль качества.*
- *Наличие сертификата ISO.*

*В составе нашей компании организован Конструкторский отдел, призванный помогать разработчикам, и инженерам.*

*Конструкторский отдел помогает осуществить:*

- *Регистрацию проекта у производителя компонентов.*
- *Техническую поддержку проекта.*
- *Защиту от снятия компонента с производства.*
- *Оценку стоимости проекта по компонентам.*
- *Изготовление тестовой платы монтаж и пусконаладочные работы.*

*Тел: +7 (812) 336 43 04 (многоканальный)*
*Email: org@lifeelectronics.ru*

***www.lifeelectronics.ru***