THIS DRAWING IS UNPUBLISHED. RELEASED FOR PUBLICATION -,- .
© COPYRIGHT - BY TYCO ELECTRONICS CORPORATION. ALL INTERNATIONAL RIGHTS RESERVED.

| LOC | DIST |
|---|---|
| FX | 00 |

REVISIONS

| P | LTR | DESCRIPTION | DATE | DWN | APVD |
|---|---|---|---|---|---|
| | A | REVISED PER ECO-10-025344 | 22DEC2010 | DLD | WTW |

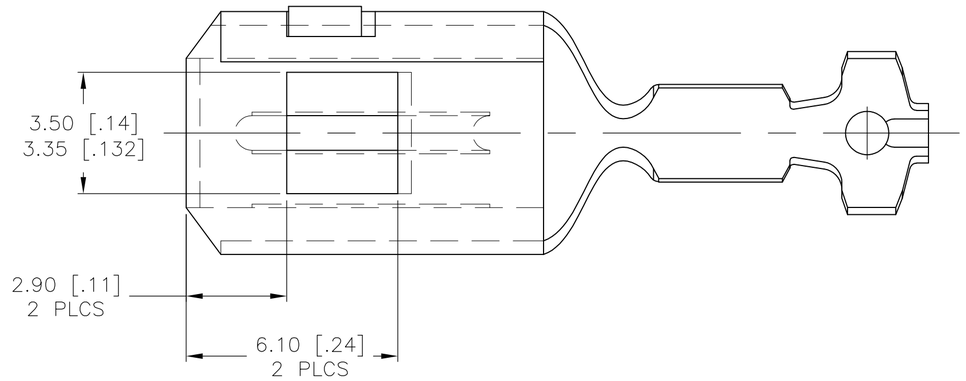


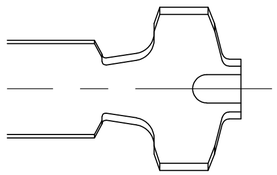

-13 ONLY

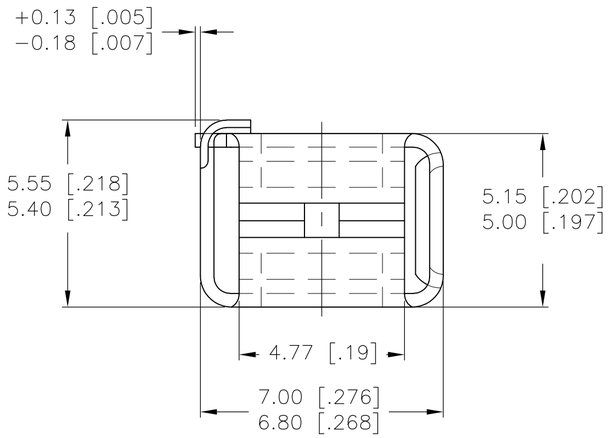


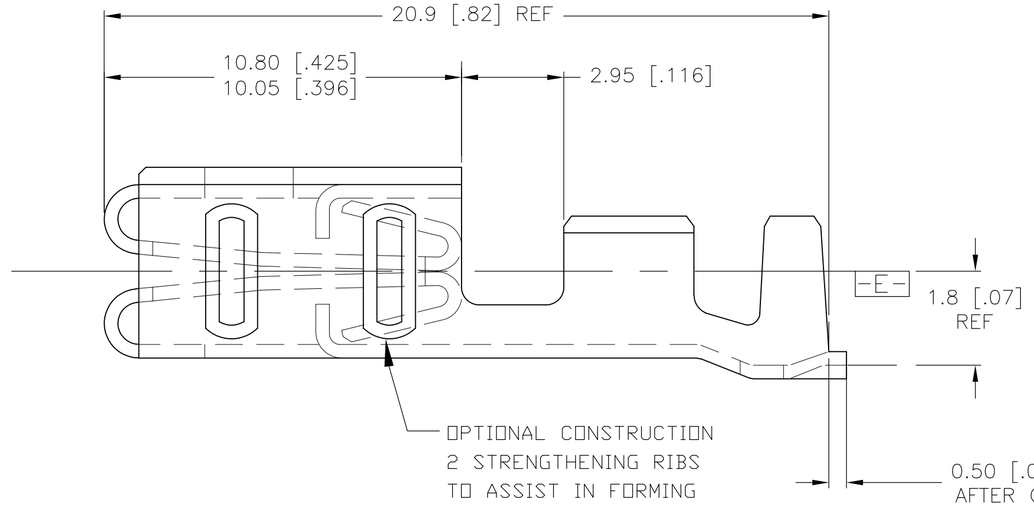


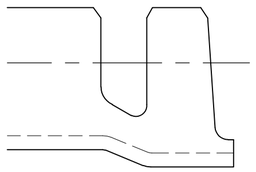

-13 ONLY

1438243

MATERIAL:

A. N/A

B. N/A

C. UNS-C26000 BRASS

D. BERYLLIUM COPPER ALLOY UNS-C17410.

E. UNS-C19400 COPPER

FINISH: HOT TIN DIP PRE TIN STRIP

| WIRE GAGE | DUTY | TE P/N REWOUND | FORD P/N | TE P/N | MAT'L |
|---|---|---|---|---|---|
| 22 | HEAVY | - | E0VB-14474-DA | 1-1438243-3 | C |
| 14 | LIGHT | - | E8EB-14474 UA | 1-1438243-1 | E |
| 14 | HEAVY | - | F10B-14474 AA | 1438243-5 | D |
| 10 | HEAVY | - | F10B-14474 BA | 1438243-4 | D |
| 18 | LIGHT | 1-1438243-0 | E7EB 14474 DA | 1438243-3 | E |
| 14 | HEAVY | 1438243-9 | E8EB 14474 VA | 1438243-2 | C |
| 18 | HEAVY | 1-1438248-2 | E7EB 14474 EA | 1438243-1 | C |

THIS DRAWING IS A CONTROLLED DOCUMENT.

DIMENSIONS: mm

TOLERANCES UNLESS OTHERWISE SPECIFIED:
0 PLC ± -
1 PLC ± 0.2
2 PLC ± 0.15
3 PLC ± -
4 PLC ± -
ANGLES ± 3°

MATERIAL: SEE NOTES

FINISH: SEE NOTES

DWN JR BUSSARD 03 JUNE 2003
CHK DM REVAK 03 JUNE 2003
APVD DM REVAK 03 JUNE 2003
PRODUCT SPEC —
APPLICATION SPEC —
WEIGHT —

Tyco Electronics
Tyco Electronics Corporation
Harrisburg, PA 17105-3608

NAME: WIRE SNAP-ON TERMINAL - FEMALE

SIZE A2 | CAGE CODE 00779 | DRAWING NO C-1438243 | RESTRICTED TO —

CUSTOMER DRAWING | SCALE 4:1 | SHEET 1 OF 1 | REV A

ООО «ЛайфЭлектроникс» “LifeElectronics” LLC

ИНН 7805602321 КПП 780501001 Р/С 40702810122510004610 ФАКБ "АБСОЛЮТ БАНК" (ЗАО) в г.Санкт-Петербурге К/С 30101810900000000703 БИК 044030703

*Компания «Life Electronics» занимается поставками электронных компонентов импортного и отечественного производства от производителей и со складов крупных дистрибьюторов Европы, Америки и Азии.*

*С конца 2013 года компания активно расширяет линейку поставок компонентов по направлению коаксиальный кабель, кварцевые генераторы и конденсаторы (керамические, пленочные, электролитические), за счёт заключения дистрибьюторских договоров*

*Мы предлагаем:*

- *Конкурентоспособные цены и скидки постоянным клиентам.*
- *Специальные условия для постоянных клиентов.*
- *Подбор аналогов.*
- *Поставку компонентов в любых объемах, удовлетворяющих вашим потребностям.*

- *Приемлемые сроки поставки, возможна ускоренная поставка.*
- *Доставку товара в любую точку России и стран СНГ.*
- *Комплексную поставку.*
- *Работу по проектам и поставку образцов.*
- *Формирование склада под заказчика.*

- *Сертификаты соответствия на поставляемую продукцию (по желанию клиента).*
- *Тестирование поставляемой продукции.*
- *Поставку компонентов, требующих военную и космическую приемку.*
- *Входной контроль качества.*
- *Наличие сертификата ISO.*

*В составе нашей компании организован Конструкторский отдел, призванный помогать разработчикам, и инженерам.*

*Конструкторский отдел помогает осуществить:*

- *Регистрацию проекта у производителя компонентов.*
- *Техническую поддержку проекта.*
- *Защиту от снятия компонента с производства.*
- *Оценку стоимости проекта по компонентам.*
- *Изготовление тестовой платы монтаж и пусконаладочные работы.*

*Тел: +7 (812) 336 43 04 (многоканальный)*
*Email: org@lifeelectronics.ru*

***www.lifeelectronics.ru***