THIS DRAWING IS UNPUBLISHED. RELEASED FOR PUBLICATION 20
© COPYRIGHT 20 BY - ALL RIGHTS RESERVED.

LOC	DIST
CM	00

REVISIONS

P	LTR	DESCRIPTION	DATE	DWN	APVD
	A1	REVISED PER ECR-12-003555	19APR2012	RS	DD
	A2	REVISED PER ECR-12-016877	20OCT2012	RS	DD
	B	REVISED PER ECR-15-004054	28JUL2015	RS	DD
	C	REVISED PER ECR-15-017995	18DEC2015	RS	DD

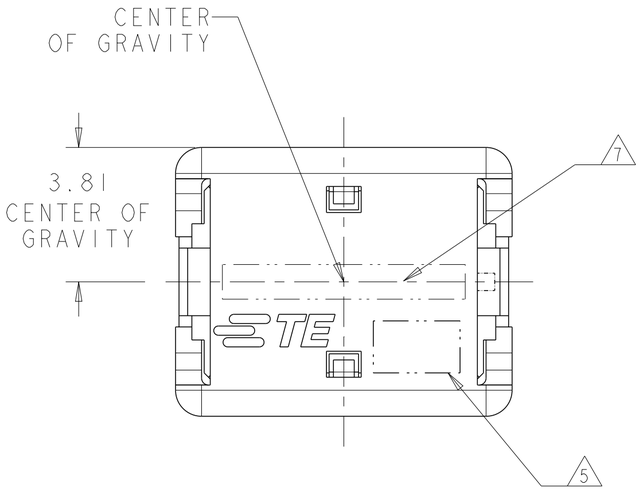

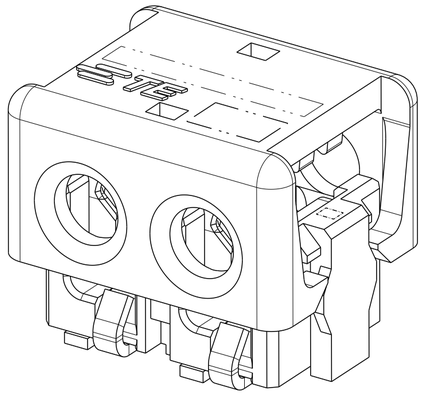

1. MATERIALS AND FINISH:
   - HOUSING: LCP, COLOR: NATURAL
   - CONTACTS: COPPER ALLOY, FINISH: Sn OVER Ni
2. COMPLY WITH DIRECTIVE 2002/95/EC (ROHS).
3. 18-24AWG SOLID OR STRANDED WIRE.
   PLEASE REFER TO APPLICATION SPEC 114-13266
   FOR RECOMMENDED STRAND COUNT.
   18AWG MAX INSULATION OD: 2.20
   20AWG MAX INSULATION OD: 1.90
   22AWG MAX INSULATION OD: 1.70
   24AWG MAX INSULATION OD: 1.45
4. PACKAGE IN TAPE AND REEL PER EIA-481 SPECIFICATION,
   EXCEPT 1 POSITION CONNECTOR.

5. WIRE SIZE MARKING IN APPROXIMATE LOCATION SHOWN.

6. DATUMS AND BASIC DIMENSIONS ESTABLISHED BY CUSTOMER.

7. COLOR CODE MARKING, SRAIGHT LINE.

8. 1 POSITION ASSEMBLY DOES NOT COMPLY WITH EIA 481 SPECIFICATION.

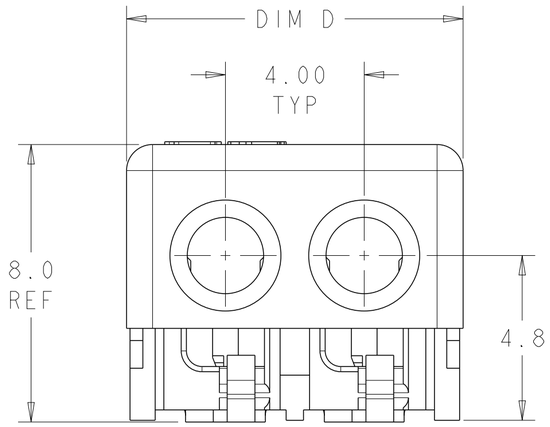

2 POSITION
SHOWN AS SHIPPED

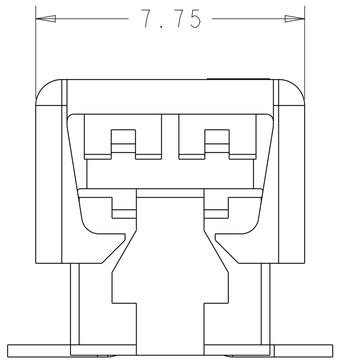

FOR 1 POSITION
ONLY

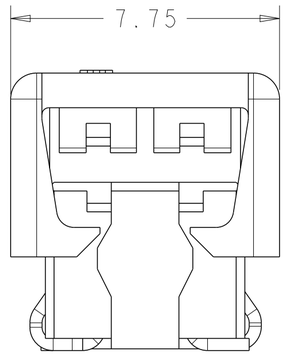

FOR 2, 3 AND
4 POSITIONS

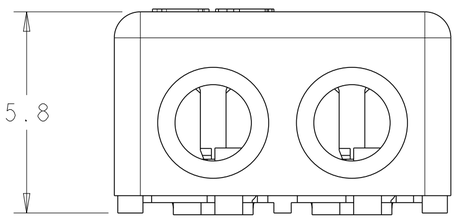

2 POSITION
SHOWN CLOSED
SCALE 8:1

COLOR CODE	DIM D	WIRE SIZE	POSN	PART NUMBER
RED	17.70	24 AWG	4	3-2106431-4
	13.70	24 AWG	3	3-2106431-3
	9.70	24 AWG	2	3-2106431-2
	5.70	24 AWG	1	(8) 3-2106431-1
GREEN	17.70	22 AWG	4	2-2106431-4
	13.70	22 AWG	3	2-2106431-3
	9.70	22 AWG	2	2-2106431-2
	5.70	22 AWG	1	(8) 2-2106431-1
BLUE	17.70	20 AWG	4	1-2106431-4
	13.70	20 AWG	3	1-2106431-3
	9.70	20 AWG	2	1-2106431-2
	5.70	20 AWG	1	(8) 1-2106431-1
YELLOW	17.70	18 AWG	4	2106431-4
	13.70	18 AWG	3	2106431-3
	9.70	18 AWG	2	2106431-2
	5.70	18 AWG	1	(8) 2106431-1

THIS DRAWING IS A CONTROLLED DOCUMENT.

DIMENSIONS: mm

TOLERANCES UNLESS OTHERWISE SPECIFIED:
0 PLC ±-
1 PLC ±0.5
2 PLC ±0.13
3 PLC ±-
4 PLC ±-
ANGLES ±-

MATERIAL (1) -
FINISH (1) -

DWN C DAILY 09DEC2008
CHK J DYER 09DEC2008
APVD -
PRODUCT SPEC 108-2404
APPLICATION SPEC 114-13266
WEIGHT -

TE Connectivity

NAME
ASSEMBLY,
IDC SSL CONNECTOR,
SMT, PASS THRU

SIZE	CAGE CODE	DRAWING NO	RESTRICTED TO
A2	00779	C-2106431	-

Customer Drawing | SCALE 8:1 | SHEET 1 OF 3 | REV C

THIS DRAWING IS UNPUBLISHED. RELEASED FOR PUBLICATION 20
© COPYRIGHT 20 BY - ALL RIGHTS RESERVED.

LOC	DIST

REVISIONS

P	LTR	DESCRIPTION	DATE	DWN	APVD
	-	SEE SHEET 1	-	-	-

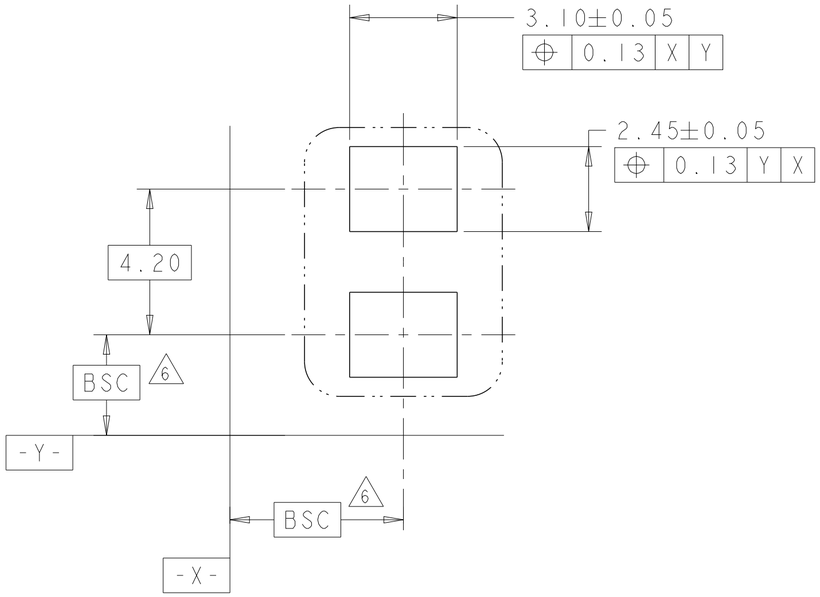

1 POSITION
RECOMMENDED PAD LAYOUT
SCALE 8:1

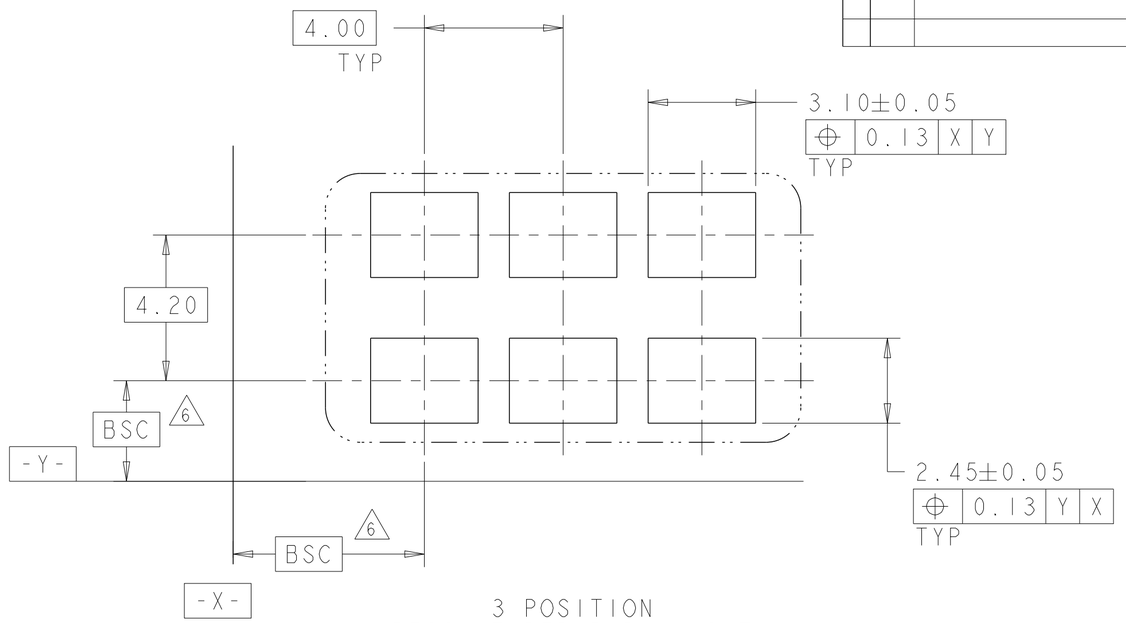

3 POSITION
RECOMMENDED PAD LAYOUT
SCALE 8:1

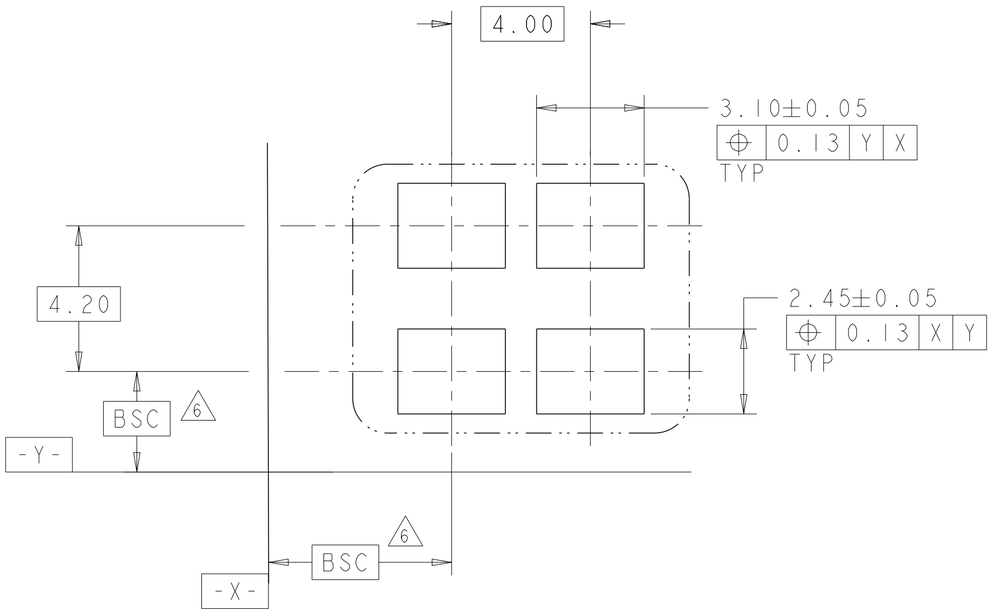

2 POSITION
RECOMMENDED PAD LAYOUT
SCALE 8:1

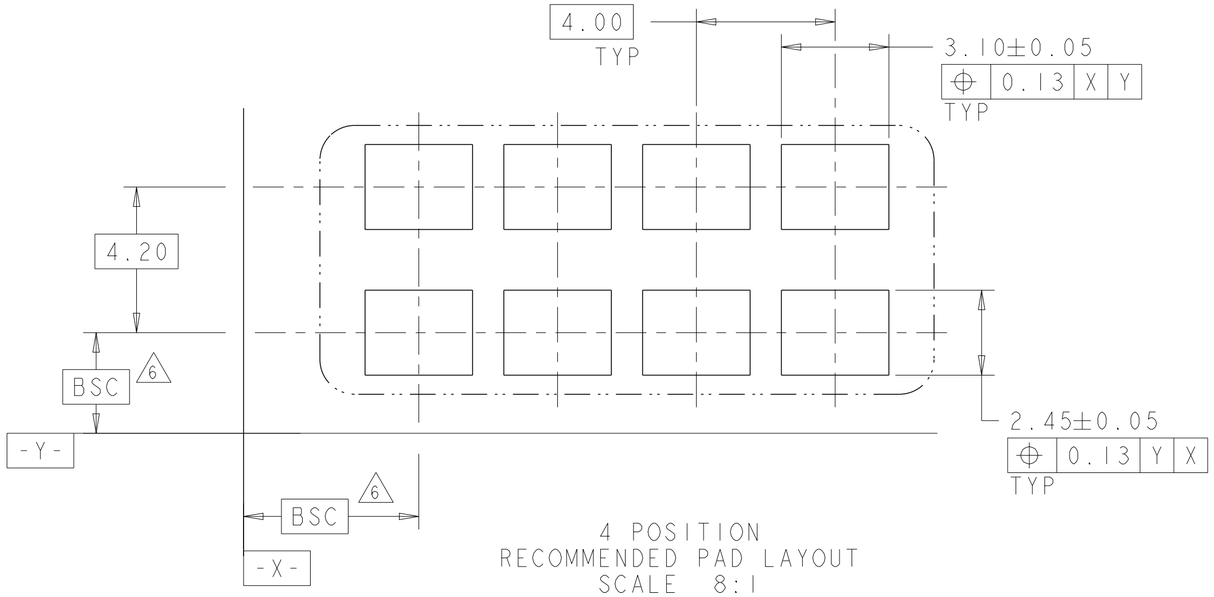

4 POSITION
RECOMMENDED PAD LAYOUT
SCALE 8:1

THIS DRAWING IS A CONTROLLED DOCUMENT.

DIMENSIONS: mm

TOLERANCES UNLESS OTHERWISE SPECIFIED:
0 PLC ±-
1 PLC ±0.5
2 PLC ±0.13
3 PLC ±-
4 PLC ±-
ANGLES ±-

MATERIAL - material_2
FINISH - finish_spec_2

DWN C DAILY 09DEC2008
CHK J DYER 09DEC2008
APVD -
PRODUCT SPEC 108-2404
APPLICATION SPEC 114-13266
WEIGHT -
Customer Drawing

TE Connectivity

NAME ASSEMBLY, IDC SSL CONNECTOR, SMT, PASS THRU

SIZE	CAGE CODE	DRAWING NO	RESTRICTED TO
A2	00779	C-2106431	-

SCALE 8:1 SHEET 1 OF 3 REV C

THIS DRAWING IS UNPUBLISHED. RELEASED FOR PUBLICATION 20
© COPYRIGHT 20 BY - ALL RIGHTS RESERVED.

LOC	DIST

REVISIONS

P	LTR	DESCRIPTION	DATE	DWN	APVD
	-	SEE SHEET 1	-	-	-

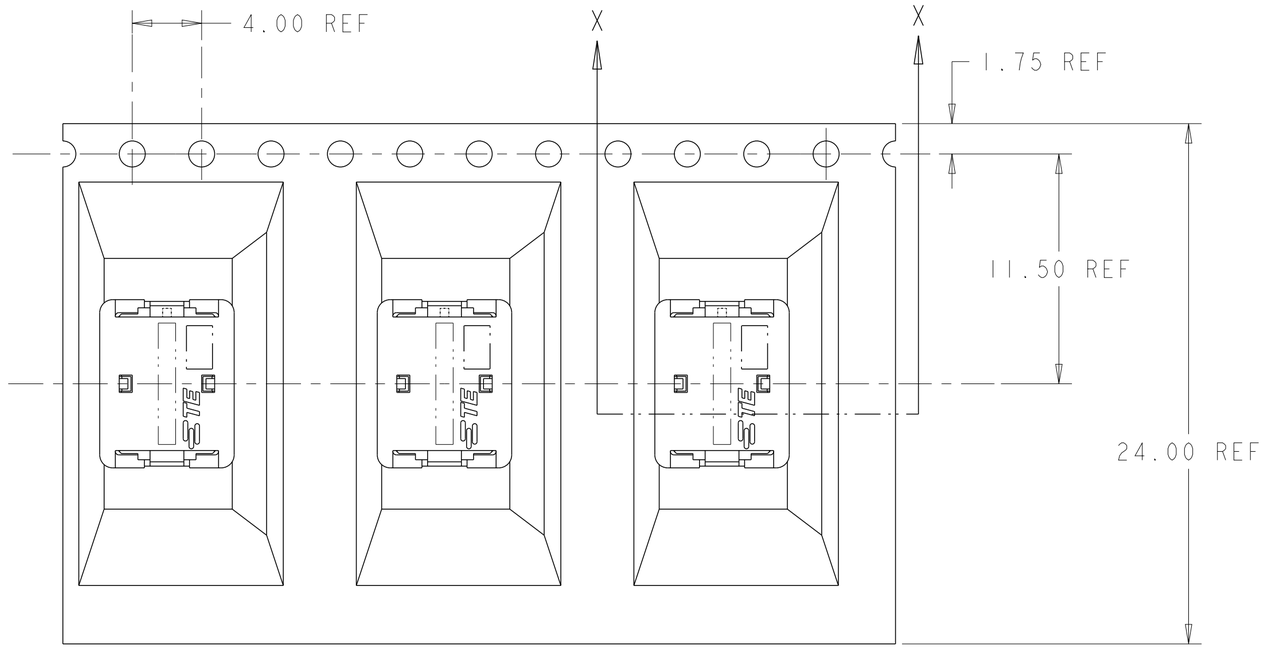

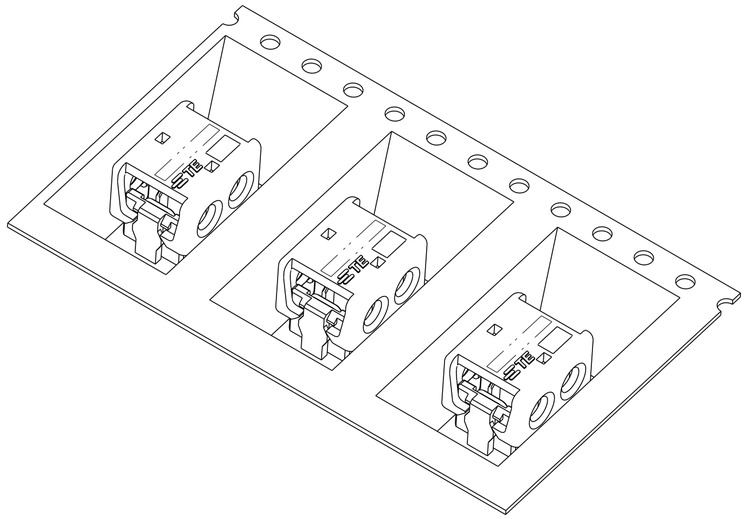

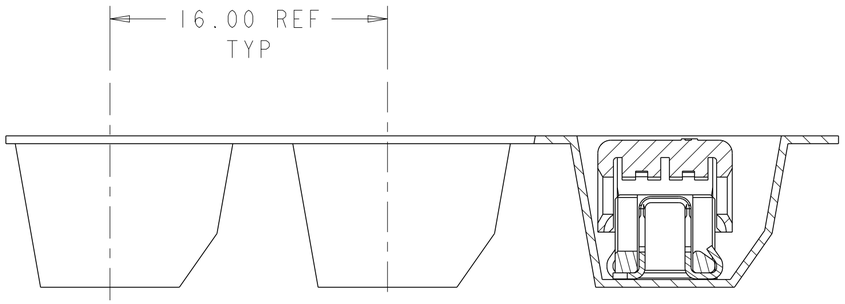

SECTION X-X

2106431-2 SHOWN IN POCKET TAPE

THIS DRAWING IS A CONTROLLED DOCUMENT.		DWN C DAILY 09DEC2008	TE Connectivity
		CHK J DYER 09DEC2008	
DIMENSIONS: mm	TOLERANCES UNLESS OTHERWISE SPECIFIED: 0 PLC ±- 1 PLC ±0.5 2 PLC ±0.13 3 PLC ±- 4 PLC ±- ANGLES ±-	APVD -	NAME ASSEMBLY, IDC SSL CONNECTOR, SMT, PASS THRU
		PRODUCT SPEC 108-2404	
		APPLICATION SPEC 114-13266	SIZE A2 / CAGE CODE 00779 / DRAWING NO C-2106431 / RESTRICTED TO -
MATERIAL - material_2	FINISH - finish_spec_2	WEIGHT -	Customer Drawing / SCALE 8:1 / SHEET 1 OF 3 / REV C

1471-9 (3/11)

ООО «ЛайфЭлектроникс» “LifeElectronics” LLC

ИНН 7805602321 КПП 780501001 Р/С 40702810122510004610 ФАКБ "АБСОЛЮТ БАНК" (ЗАО) в г.Санкт-Петербурге К/С 30101810900000000703 БИК 044030703

Компания «Life Electronics» занимается поставками электронных компонентов импортного и отечественного производства от производителей и со складов крупных дистрибьюторов Европы, Америки и Азии.

С конца 2013 года компания активно расширяет линейку поставок компонентов по направлению коаксиальный кабель, кварцевые генераторы и конденсаторы (керамические, пленочные, электролитические), за счёт заключения дистрибьюторских договоров

Мы предлагаем:

- *Конкурентоспособные цены и скидки постоянным клиентам.*
- *Специальные условия для постоянных клиентов.*
- *Подбор аналогов.*
- *Поставку компонентов в любых объемах, удовлетворяющих вашим потребностям.*

- *Приемлемые сроки поставки, возможна ускоренная поставка.*
- *Доставку товара в любую точку России и стран СНГ.*
- *Комплексную поставку.*
- *Работу по проектам и поставку образцов.*
- *Формирование склада под заказчика.*

- *Сертификаты соответствия на поставляемую продукцию (по желанию клиента).*
- *Тестирование поставляемой продукции.*
- *Поставку компонентов, требующих военную и космическую приемку.*
- *Входной контроль качества.*
- *Наличие сертификата ISO.*

В составе нашей компании организован Конструкторский отдел, призванный помогать разработчикам, и инженерам.

Конструкторский отдел помогает осуществить:

- *Регистрацию проекта у производителя компонентов.*
- *Техническую поддержку проекта.*
- *Защиту от снятия компонента с производства.*
- *Оценку стоимости проекта по компонентам.*
- *Изготовление тестовой платы монтаж и пусконаладочные работы.*

Тел: +7 (812) 336 43 04 (многоканальный)
Email: org@lifeelectronics.ru

www.lifeelectronics.ru