NICHT VERMASSTE KANTEN SIND NICHT MAßSTÄBLICH	ÄNDERUNGEN DIE DEM TECHNISCHEN FORTSCHRITT DIENEN, BEHALTEN WIR UNS VOR	ZEICHNUNG GESCHÜTZT DURCH ©COPYRIGHT 1996 AMP DEUTSCHLAND GMBH ALLE RECHTE VORBEHALTEN

REV.	ÄNDERUNG	DATUM	NAME
A1	FARBE SAMMELDICHTUNG VON SCHWARZ NACH TOMATENROT	13-MAY-97	M.Gimbel
B	POS. 1 UEBERARBEITET	24-JUN-97	M.Gimbel
C	-1 OBSOLETE, 1- -1,1- -2 hinzu, Pos.1 Ueberarbeitet	06-APR-98	M.Ueckermann
D	AN SAMMELDICHTUNG POLARISIERUNG HINZU	15-SEP-98	M.Gimbel

NUMMER 969644 | VERWENDET FÜR - | PASSEND ZU - | WAR NR. -

CAD-ORIGINAL ZEICHNUNG NICHT ÄNDERN

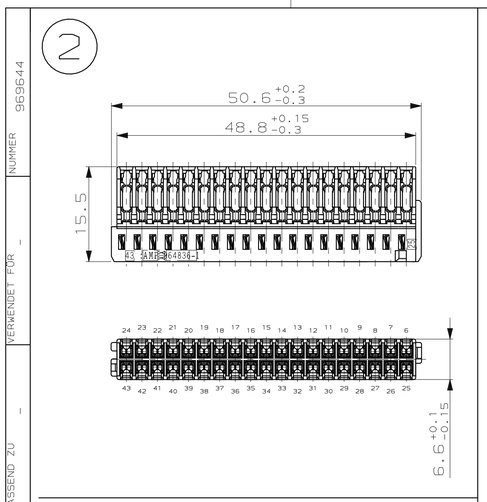

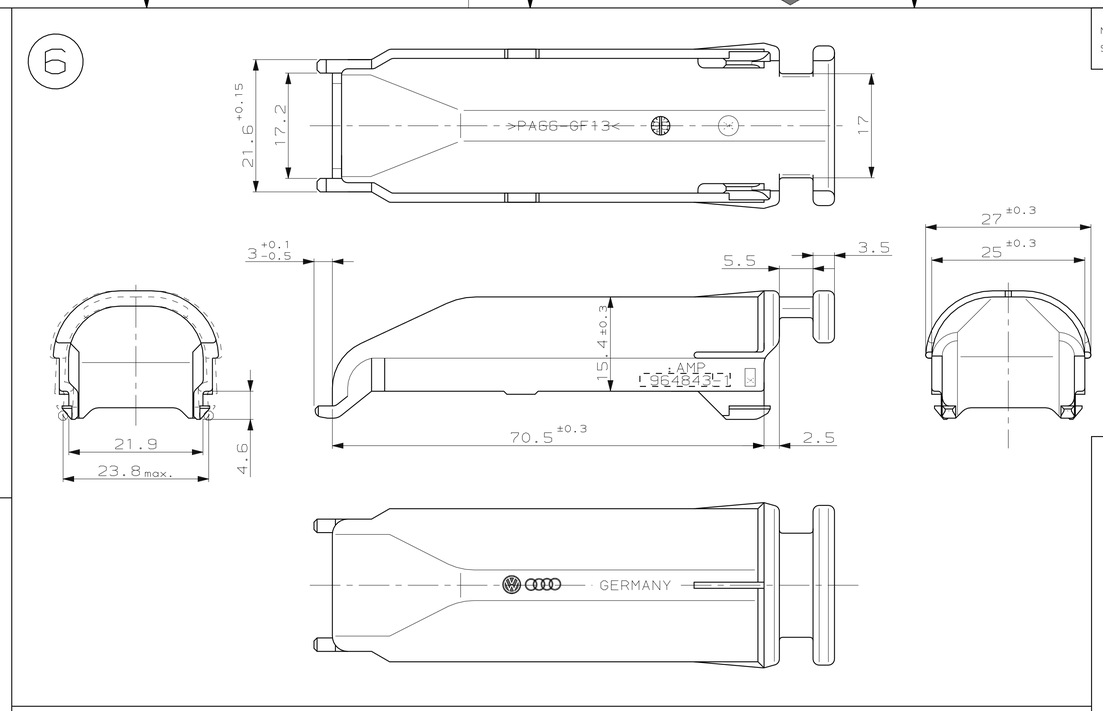

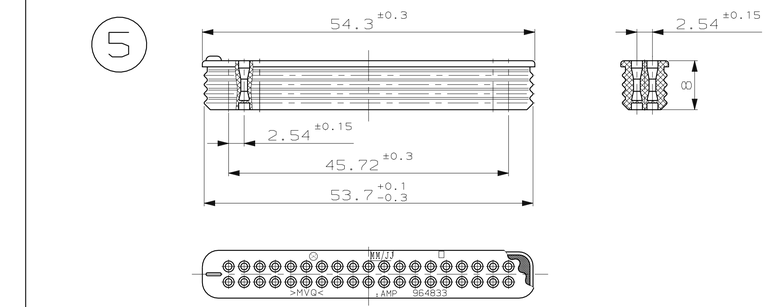

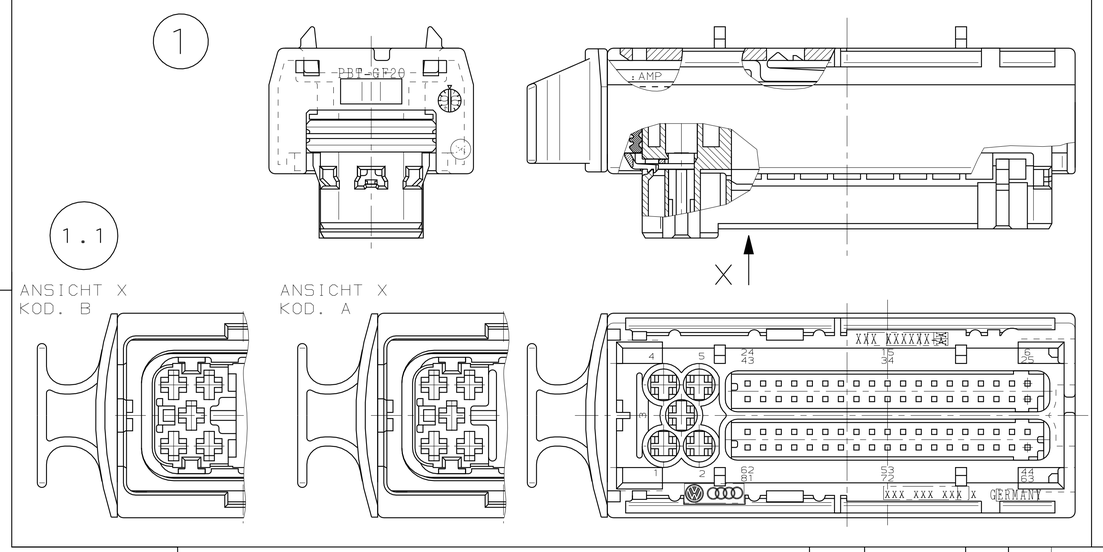

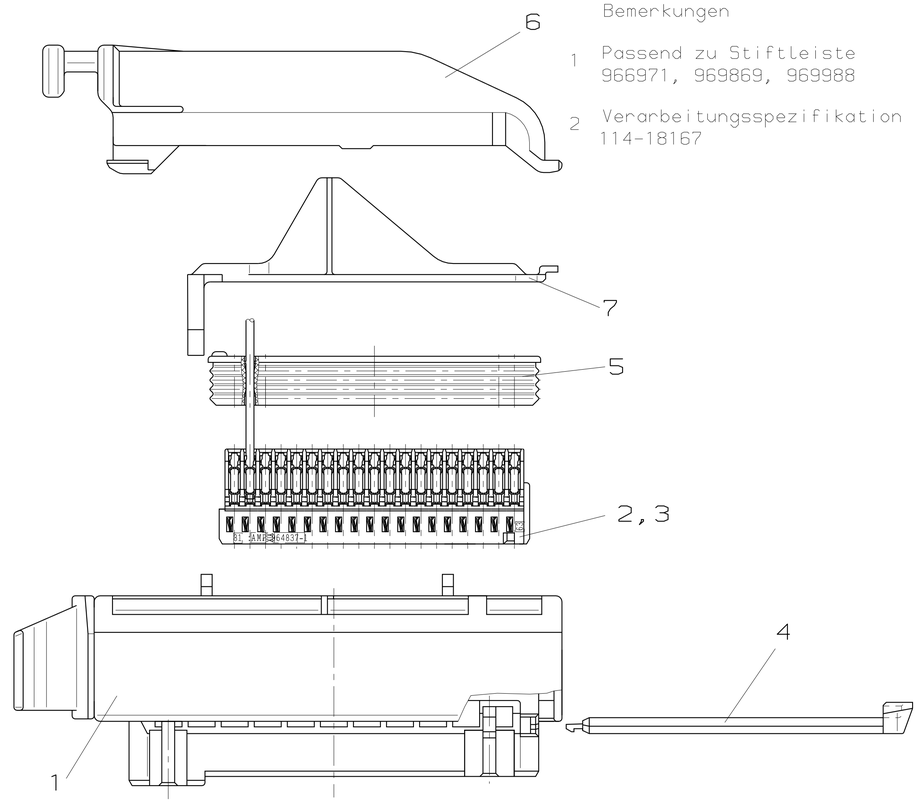

Bemerkungen

1 Passend zu Stiftleiste 966971, 969869, 969988

2 Verarbeitungsspezifikation 114-18167

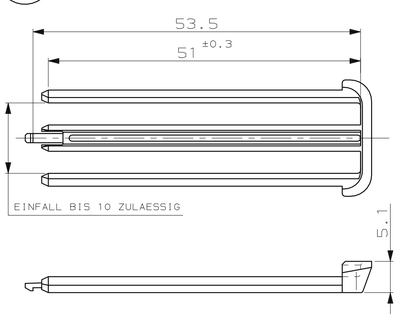

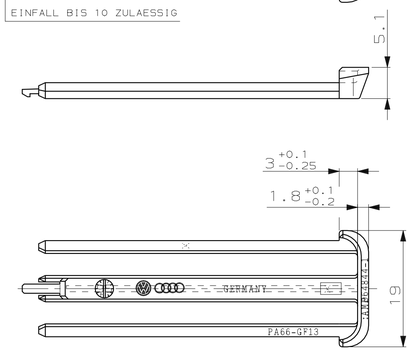

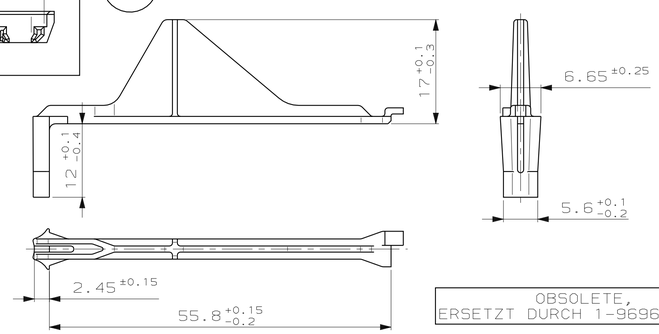

OBSOLETE, ERSETZT DURCH 1-969644-1

VW-NR.	BESTELL-NR.	COD.	REV.	EINZELTEIL-NR.	REV.	POS.	STÜCK	BENENNUNG EINZELTEIL	WERKSTOFF		OBERFLÄCHE FARBE	
1JO 906 385 D	1-969644-2	B	B	969300-1	A	7	1	Dichtungshalter	PA66-GF		VIOLETT	
				964843-1	B	6	1	Kappe	PA66-GF		SCHWARZ	
				1-964833-1	B	5	2	Sammeldichtung 38pol	SILIKON		TOMATENROT	
				964844-1	A	4	1	Retainer fuer TSMT Geh.	PA66-GF		VIOLETT	
				966682-1	A	3	1	AMPMODU TSMT GEH. 2x19pol Kod.B	PBT-GF	CU SN	NATUR	VERZINNT
				966681-1	A	2	1	AMPMODU TSMT GEH. 2x19pol Kod.A	PBT-GF	CU SN	SCHWARZ	VERZINNT
				1-966680-2	A	1.1	1	TSMT, JPT Steckver. 5+76pol Kod. B			SCHWARZ	
1JO 906 385 C	1-969644-1	A	B	969300-1	A	7	1	Dichtungshalter	PA66-GF		VIOLETT	
				964843-1	B	6	1	Kappe	PA66-GF		SCHWARZ	
				1-964833-1	B	5	2	Sammeldichtung 38pol	SILIKON		TOMATENROT	
				964844-1	A	4	1	Retainer fuer TSMT Geh.	PA66-GF		VIOLETT	
				966682-1	A	3	1	AMPMODU TSMT GEH. 2x19pol Kod.B	PBT-GF	CU SN	NATUR	VERZINNT
				966681-1	A	2	1	AMPMODU TSMT GEH. 2x19pol Kod.A	PBT-GF	CU SN	SCHWARZ	VERZINNT
				1-966680-1	A	1	1	TSMT, JPT Steckver. 5+76pol Kod. A			SCHWARZ	
1JO 906 385 A	969644-1	A	C	969300-1	A	7	1	Dichtungshalter	PA66-GF		VIOLETT	
				964843-1	B	6	1	Kappe	PA66-GF		SCHWARZ	
				1-964833-1	A	5	2	Sammeldichtung 38pol	SILIKON		TOMATENROT	
				964844-1	A	4	1	Retainer fuer TSMT Geh.	PA66-GF		VIOLETT	
				966682-1	A	3	1	AMPMODU TSMT GEH. 2x19pol Kod.B	PBT-GF	CU SN	NATUR	VERZINNT
				966681-1	A	2	1	AMPMODU TSMT GEH. 2x19pol Kod.A	PBT-GF	CU SN	SCHWARZ	VERZINNT
				966680-1	D	1	1	TSMT, JPT Steckver. 5+76pol Kod. A				

GEZ. 28.11.96 S.Schelhorn — GEPR. B.Kirsch

1 — — 1 wie gezeichnet AS SHOWN

ZEICHNUNG GÜLTIG AB .....

AMP — AMP DEUTSCHLAND GmbH D-63225 Langen

BENENNUNG: JPT, AMPMODU TSMT Steckverb. 81pol

Zusammenstellung

NICHT TOLERIERTE MASSE ± 0.2 ± 1°

FORMAT A3 | ZEICHNUNGS-NR. 969644

MASSTAB 2:1 | BLATT 1 VON 1 | REV. D

NOT the LATEST REVISION

NUR FUER VW/AUDI UND DEREN ZULIEFERER

LOC AI DIST -

ООО «ЛайфЭлектроникс» “LifeElectronics” LLC

ИНН 7805602321 КПП 780501001 Р/С 40702810122510004610 ФАКБ "АБСОЛЮТ БАНК" (ЗАО) в г.Санкт-Петербурге К/С 30101810900000000703 БИК 044030703

Компания «Life Electronics» занимается поставками электронных компонентов импортного и отечественного производства от производителей и со складов крупных дистрибьюторов Европы, Америки и Азии.

С конца 2013 года компания активно расширяет линейку поставок компонентов по направлению коаксиальный кабель, кварцевые генераторы и конденсаторы (керамические, пленочные, электролитические), за счёт заключения дистрибьюторских договоров

Мы предлагаем:

- *Конкурентоспособные цены и скидки постоянным клиентам.*
- *Специальные условия для постоянных клиентов.*
- *Подбор аналогов.*
- *Поставку компонентов в любых объемах, удовлетворяющих вашим потребностям.*

- *Приемлемые сроки поставки, возможна ускоренная поставка.*
- *Доставку товара в любую точку России и стран СНГ.*
- *Комплексную поставку.*
- *Работу по проектам и поставку образцов.*
- *Формирование склада под заказчика.*

- *Сертификаты соответствия на поставляемую продукцию (по желанию клиента).*
- *Тестирование поставляемой продукции.*
- *Поставку компонентов, требующих военную и космическую приемку.*
- *Входной контроль качества.*
- *Наличие сертификата ISO.*

В составе нашей компании организован Конструкторский отдел, призванный помогать разработчикам, и инженерам.

Конструкторский отдел помогает осуществить:

- *Регистрацию проекта у производителя компонентов.*
- *Техническую поддержку проекта.*
- *Защиту от снятия компонента с производства.*
- *Оценку стоимости проекта по компонентам.*
- *Изготовление тестовой платы монтаж и пусконаладочные работы.*

Тел: +7 (812) 336 43 04 (многоканальный)
Email: org@lifeelectronics.ru

www.lifeelectronics.ru