THIS DRAWING IS UNPUBLISHED. RELEASED FOR PUBLICATION -,- .
© COPYRIGHT - By - ALL RIGHTS RESERVED.

LOC	DIST
AF	50

REVISIONS

P	LTR	DESCRIPTION	DATE	DWN	APVD
	AB1	REVISED PER ECO-11-004820	11MAR11	RK	HMR

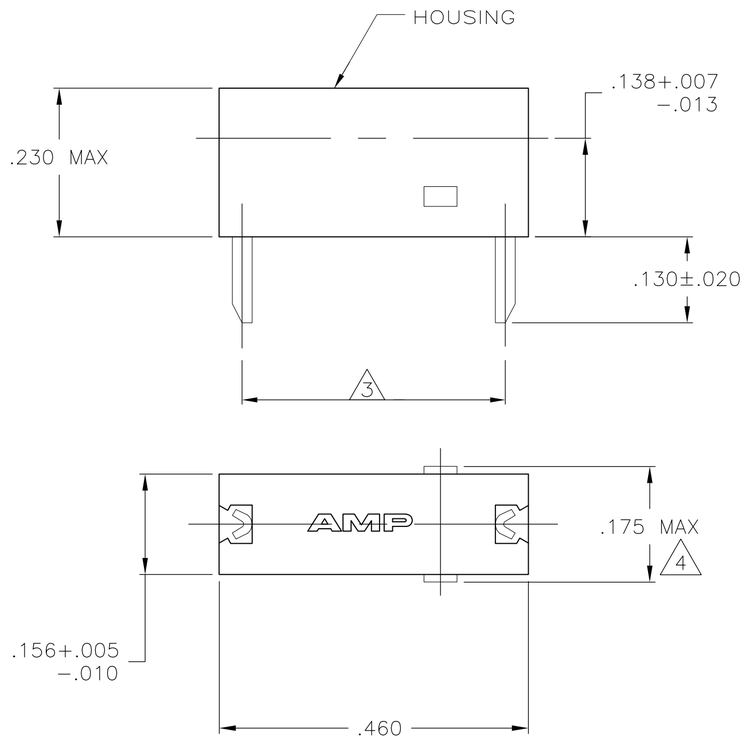

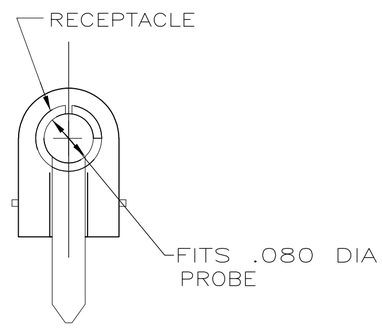

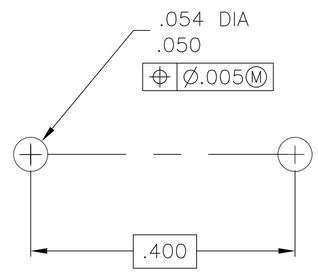

RECOMMENDED MOUNTING HOLE PATTERN

1 OPERATION TEMPERATURE IS 105° C MAX.

2 RETENTION FORCE – 16 OUNCES MIN INITALLY.
6 OUNCES MIN AFTER 500 CYCLES.

3 REFER TO MOUNTING HOLE PATTERN.

4 .175 MAX TO BE MEASURED ACROSS THE CUT-OFF TABS.

	NYLON 6/6; WHITE	BRASS – GOLD	3-582118-9
OBSOLETE	~~NYLON 6/6; GRAY~~	~~BRASS – GOLD~~	~~3-582118-8~~
	NYLON 6/6; VIOLET	BRASS – GOLD	3-582118-7
	NYLON 6/6; BLUE	BRASS – GOLD	3-582118-6
	NYLON 6/6; GREEN	BRASS – GOLD	3-582118-5
	NYLON 6/6; YELLOW	BRASS – GOLD	3-582118-4
	NYLON 6/6; ORANGE	BRASS – GOLD	3-582118-3
	NYLON 6/6; RED	BRASS – GOLD	3-582118-2
OBSOLETE	~~NYLON 6/6; BROWN~~	~~BRASS – GOLD~~	~~3-582118-1~~
	NYLON 6/6; BLACK	BRASS – GOLD	3-582118-0
	NYLON 6/6; WHITE	BRASS – SILVER	2-582118-9
OBSOLETE	~~NYLON 6/6; GRAY~~	~~BRASS – SILVER~~	~~2-582118-8~~
OBSOLETE	~~NYLON 6/6; VIOLET~~	~~BRASS – SILVER~~	~~2-582118-7~~
	NYLON 6/6; BLUE	BRASS – SILVER	2-582118-6
OBSOLETE	~~NYLON 6/6; GREEN~~	~~BRASS – SILVER~~	~~2-582118-5~~
OBSOLETE	~~NYLON 6/6; YELLOW~~	~~BRASS – SILVER~~	~~2-582118-4~~
OBSOLETE	~~NYLON 6/6; ORANGE~~	~~BRASS – SILVER~~	~~2-582118-3~~
	NYLON 6/6; RED	BRASS – SILVER	2-582118-2
OBSOLETE	~~NYLON 6/6; BROWN~~	~~BRASS – SILVER~~	~~2-582118-1~~
	NYLON 6/6; BLACK	BRASS – SILVER	2-582118-0
	NYLON 6/6; WHITE	BRASS – TIN	1-582118-9
OBSOLETE	~~NYLON 6/6; GRAY~~	~~BRASS – TIN~~	~~1-582118-8~~
OBSOLETE	~~NYLON 6/6; VIOLET~~	~~BRASS – TIN~~	~~1-582118-7~~
OBSOLETE	~~NYLON 6/6; BLUE~~	~~BRASS – TIN~~	~~1-582118-6~~
	NYLON 6/6; GREEN	BRASS – TIN	1-582118-5
	NYLON 6/6; YELLOW	BRASS – TIN	1-582118-4
OBSOLETE	~~NYLON 6/6; ORANGE~~	~~BRASS – TIN~~	~~1-582118-3~~
	NYLON 6/6; RED	BRASS – TIN	1-582118-2
OBSOLETE	~~NYLON 6/6; BROWN~~	~~BRASS – TIN~~	~~1-582118-1~~
	NYLON 6/6; BLACK	BRASS – TIN	1-582118-0
	HOUSING – MATERAL; COLOR	RECEPTACLE – MATERIAL; FINISH	PART NUMBER

582118

	–	–	–
	–	–	–
	–	–	–
	NYLON 6/6; NATURAL	BRASS – GOLD	6-582118-9
OBSOLETE	~~NYLON 6/6; NATURAL~~	~~BRASS – SILVER~~	~~5-582118-9~~
	HOUSING – MATERAL; COLOR	RECEPTACLE – MATERIAL; FINISH	PART NUMBER

THIS DRAWING IS A CONTROLLED DOCUMENT.

DIMENSIONS: mm

TOLERANCES UNLESS OTHERWISE SPECIFIED:
0 PLC ± –
1 PLC ± –
2 PLC ± .015
3 PLC ± –
4 PLC ± –
ANGLES ± –

MATERIAL: SEE TABLE
FINISH: SEE TABLE

DWN M.S. FEHER 13APR2004
CHK E. HOWARD 13APR2004
APVD E. HOWARD 13APR2004
PRODUCT SPEC –
APPLICATION SPEC –
WEIGHT –

TE Connectivity

NAME: ASSEMBLY, TEST PROBE – –

SIZE	CAGE CODE	DRAWING NO	RESTRICTED TO
A2	00779	C-582118	–

CUSTOMER DRAWING | SCALE 6:1 | SHEET 1 OF 1 | REV AB1

ООО «ЛайфЭлектроникс» “LifeElectronics” LLC

ИНН 7805602321 КПП 780501001 Р/С 40702810122510004610 ФАКБ "АБСОЛЮТ БАНК" (ЗАО) в г.Санкт-Петербурге К/С 30101810900000000703 БИК 044030703

Компания «Life Electronics» занимается поставками электронных компонентов импортного и отечественного производства от производителей и со складов крупных дистрибьюторов Европы, Америки и Азии.

С конца 2013 года компания активно расширяет линейку поставок компонентов по направлению коаксиальный кабель, кварцевые генераторы и конденсаторы (керамические, пленочные, электролитические), за счёт заключения дистрибьюторских договоров

Мы предлагаем:

- *Конкурентоспособные цены и скидки постоянным клиентам.*
- *Специальные условия для постоянных клиентов.*
- *Подбор аналогов.*
- *Поставку компонентов в любых объемах, удовлетворяющих вашим потребностям.*

- *Приемлемые сроки поставки, возможна ускоренная поставка.*
- *Доставку товара в любую точку России и стран СНГ.*
- *Комплексную поставку.*
- *Работу по проектам и поставку образцов.*
- *Формирование склада под заказчика.*

- *Сертификаты соответствия на поставляемую продукцию (по желанию клиента).*
- *Тестирование поставляемой продукции.*
- *Поставку компонентов, требующих военную и космическую приемку.*
- *Входной контроль качества.*
- *Наличие сертификата ISO.*

В составе нашей компании организован Конструкторский отдел, призванный помогать разработчикам, и инженерам.

Конструкторский отдел помогает осуществить:

- *Регистрацию проекта у производителя компонентов.*
- *Техническую поддержку проекта.*
- *Защиту от снятия компонента с производства.*
- *Оценку стоимости проекта по компонентам.*
- *Изготовление тестовой платы монтаж и пусконаладочные работы.*

Тел: +7 (812) 336 43 04 (многоканальный)
Email: org@lifeelectronics.ru

www.lifeelectronics.ru