AT-CUT CRYSTAL UNIT (Metal-can Type)

CITIZEN
Micro HumanTech

RoHS compliant

HC−49/U−S

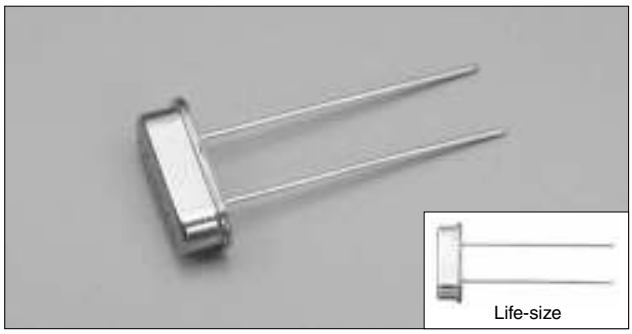

■ FEATURES

- Available in Tape and reel form.
- Suitable for various applications such as communication devices, AV devices and measuring instruments.

■ DIMENSION [mm]

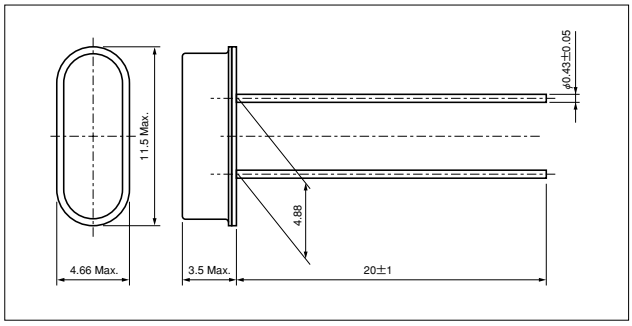

Taping dimension : 2000pcs/Ammo pack [mm]

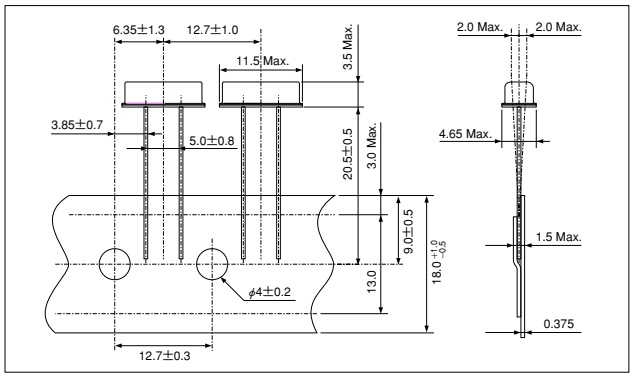

■ STANDARD SPECIFICATIONS

Item	Model	HC−49/U−S	Conditions
Nominal Frequency	f_0	3.5MHz～30.0MHz (Fundamental)	Need to contact us for the available frequency
		30.0MHz～50.0MHz (3rd Overtone)	
Frequency Tolerance	$\triangle f/f_0$	±30ppm	at 25˚C
Frequency Tolerance over Operating Temperature Range	$\triangle f/f_0$	below 6.0MHz:±50ppm	−10℃～+60℃
		above 6.0MHz:±30ppm	
Operating Temperature Range	T_{OPR}	−20℃～+70℃	
Storage Temperature Range	T_{STR}	−40℃～+85℃	
Motional (series) resistance	R_1	Refer to the following table	at 25˚C
Load capacitance	C_L	Fundamental:10.0pF～∞ 3rd Overtone:5.0pF～∞	Need to specify your requirement
Shunt capacitance	C_0	7.0pF Max.	
Level of drive	D_L	100 μW	
Insulation Resistance	I_R	500MΩ Min.	DC100V±15V
Aging (first year)	$\triangle f/f_0$	±5ppm Max.	25℃±3℃

■ MOTIONAL (SERIES) RESISTANCE (R_1)

Frequency Range	3.5MHz≦f_0<4.0MHz	4.0MHz≦f_0<6.0MHz	6.0MHz≦f_0<10MHz	10MHz≦f_0<14MHz	14MHz≦f_0<30MHz	30MHz≦f_0<36MHz	36MHz≦f_0≦50MHz
Mode	Fundamental	Fundamental	Fundamental	Fundamental	Fundamental	3rd Overtone	3rd Overtone
R_1	200Ω Max.	150Ω Max.	100Ω Max.	80Ω Max.	50Ω Max.	140Ω Max.	100Ω Max.

http://cfm.citizen.co.jp/english/product/pr02.html

ООО «ЛайфЭлектроникс» “LifeElectronics” LLC

ИНН 7805602321 КПП 780501001 Р/С 40702810122510004610 ФАКБ "АБСОЛЮТ БАНК" (ЗАО) в г.Санкт-Петербурге К/С 30101810900000000703 БИК 044030703

Компания «Life Electronics» занимается поставками электронных компонентов импортного и отечественного производства от производителей и со складов крупных дистрибьюторов Европы, Америки и Азии.

С конца 2013 года компания активно расширяет линейку поставок компонентов по направлению коаксиальный кабель, кварцевые генераторы и конденсаторы (керамические, пленочные, электролитические), за счёт заключения дистрибьюторских договоров

Мы предлагаем:

- *Конкурентоспособные цены и скидки постоянным клиентам.*
- *Специальные условия для постоянных клиентов.*
- *Подбор аналогов.*
- *Поставку компонентов в любых объемах, удовлетворяющих вашим потребностям.*

- *Приемлемые сроки поставки, возможна ускоренная поставка.*
- *Доставку товара в любую точку России и стран СНГ.*
- *Комплексную поставку.*
- *Работу по проектам и поставку образцов.*
- *Формирование склада под заказчика.*

- *Сертификаты соответствия на поставляемую продукцию (по желанию клиента).*
- *Тестирование поставляемой продукции.*
- *Поставку компонентов, требующих военную и космическую приемку.*
- *Входной контроль качества.*
- *Наличие сертификата ISO.*

В составе нашей компании организован Конструкторский отдел, призванный помогать разработчикам, и инженерам.

Конструкторский отдел помогает осуществить:

- *Регистрацию проекта у производителя компонентов.*
- *Техническую поддержку проекта.*
- *Защиту от снятия компонента с производства.*
- *Оценку стоимости проекта по компонентам.*
- *Изготовление тестовой платы монтаж и пусконаладочные работы.*

Тел: +7 (812) 336 43 04 (многоканальный)
Email: org@lifeelectronics.ru

www.lifeelectronics.ru