PRODUCT NUMBER
10131436-001LF
10131436-002LF (B)

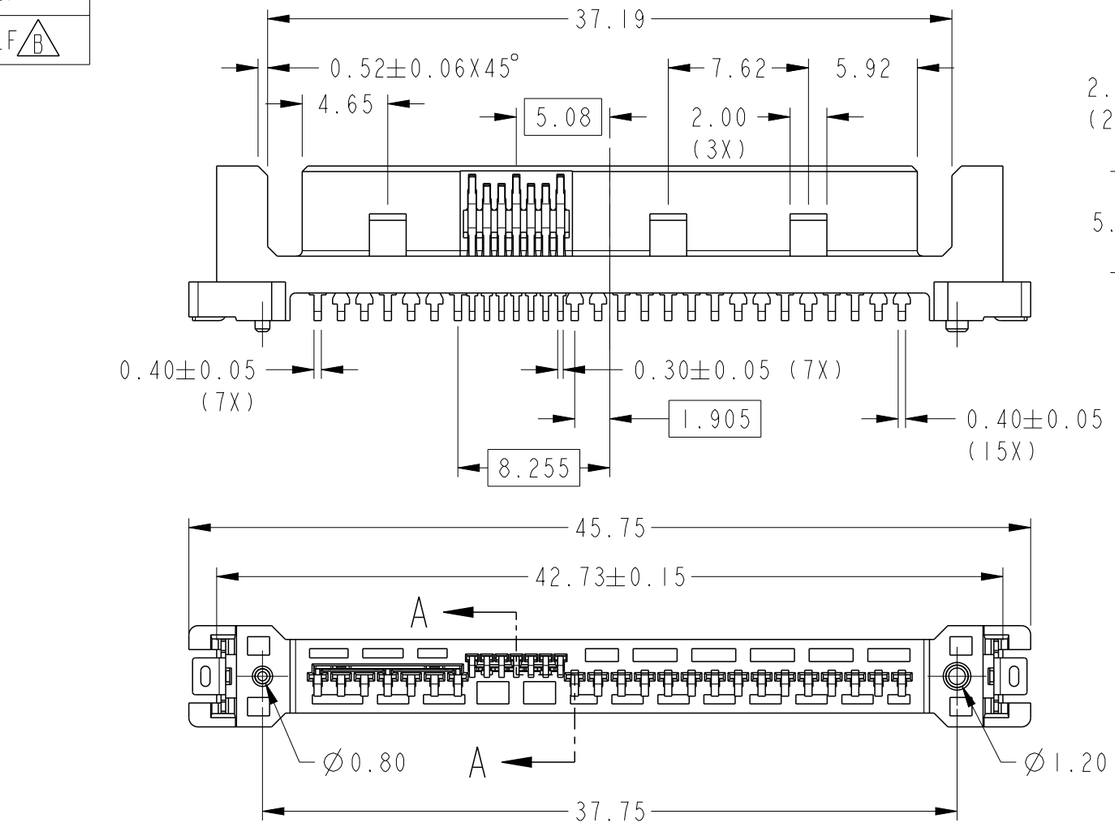

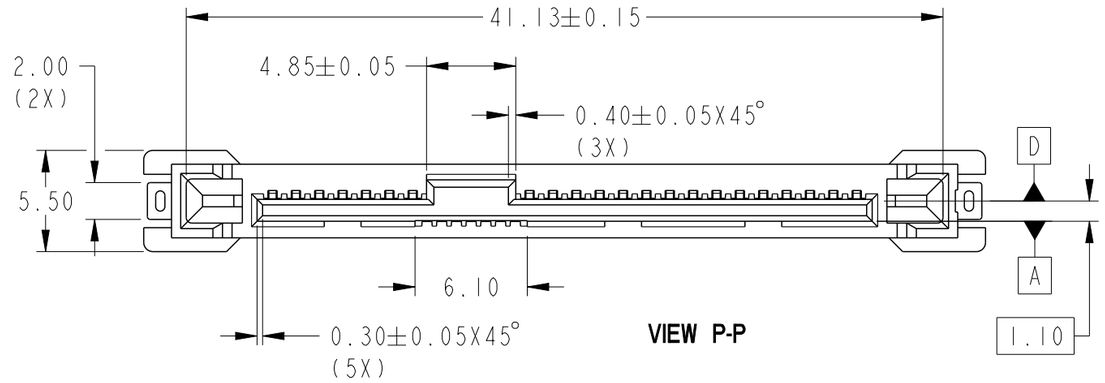

VIEW P-P

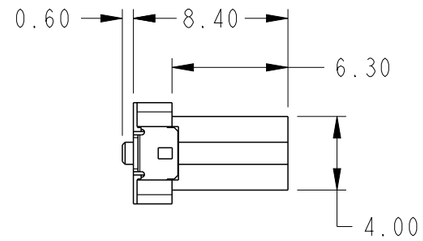

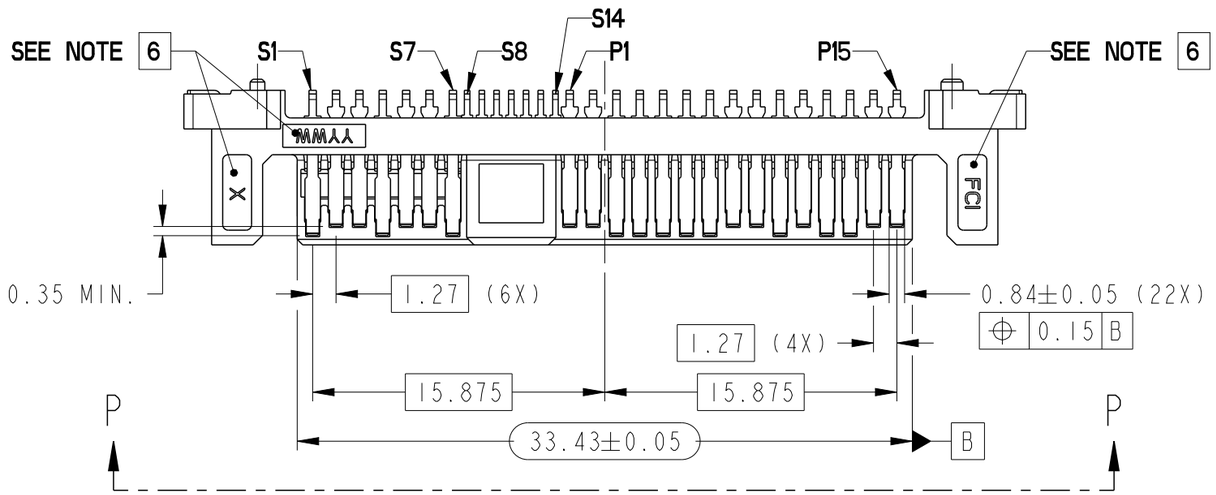

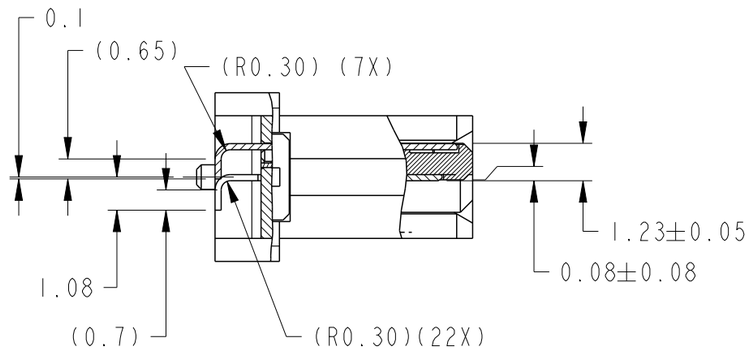

SECTION A-A
SCALE 5:1

spec ref			dr	S Paulpandian	2014/11/21	projection	MM
tolerance std ASME Y14.5 -	TOLERANCES UNLESS OTHERWISE SPECIFIED		eng	Siew-Leong Lim	2016/06/03		
			chr	-	-		
			appr	Koon-Poh Tay	2016/06/10	product family	
surface	linear	0.X	±0.40	Amphenol FCi	title 12G SAS PLUG VERTICAL SMT ASSY	dwg no 10131436	rev B
		0.XX	±0.25				
		0.XXX	±-				
ASME Y14.5	angular	0°	±5°		cat. no.	Product - Customer Drw	sheet 1 of 3

size	scale
A3	3:1
ecn no	ELX-S-24203-1
rel level	Released

Amphenol FCi

© 2016 AFCI

Creo File - REV E - 2016-02-12

PRODUCT NUMBER
SEE TABLE

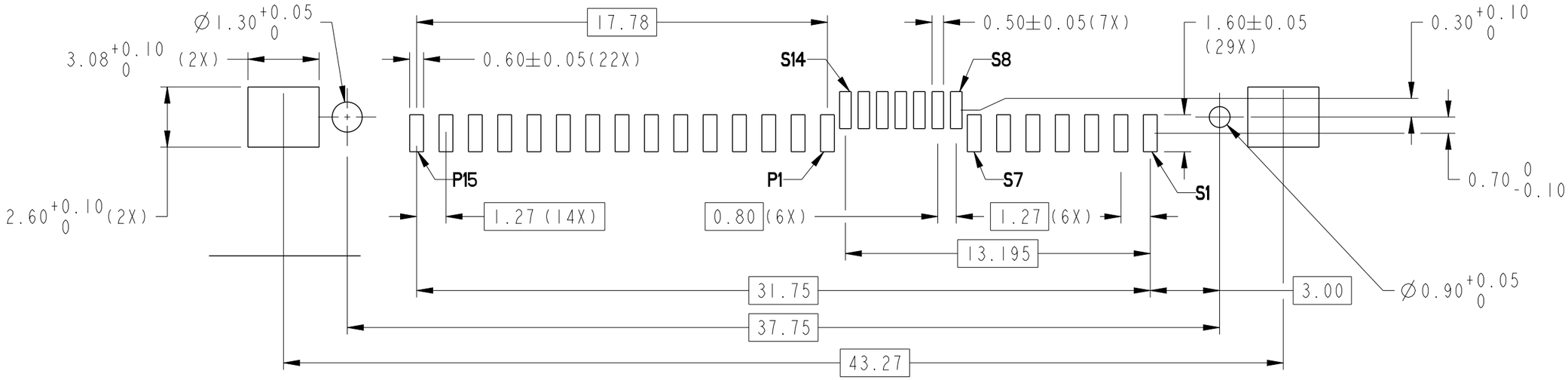

SCALE 5:1
RECOMMENDED SOLDER PAD LAYOUT

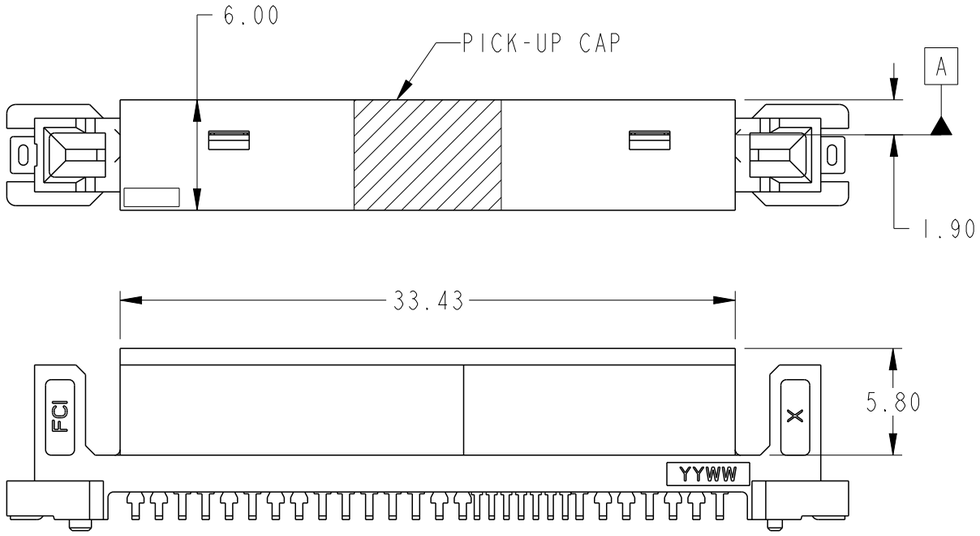

SCALE 3:1
WITH PICK-UP CAP ATTACHED
10131436-002
B

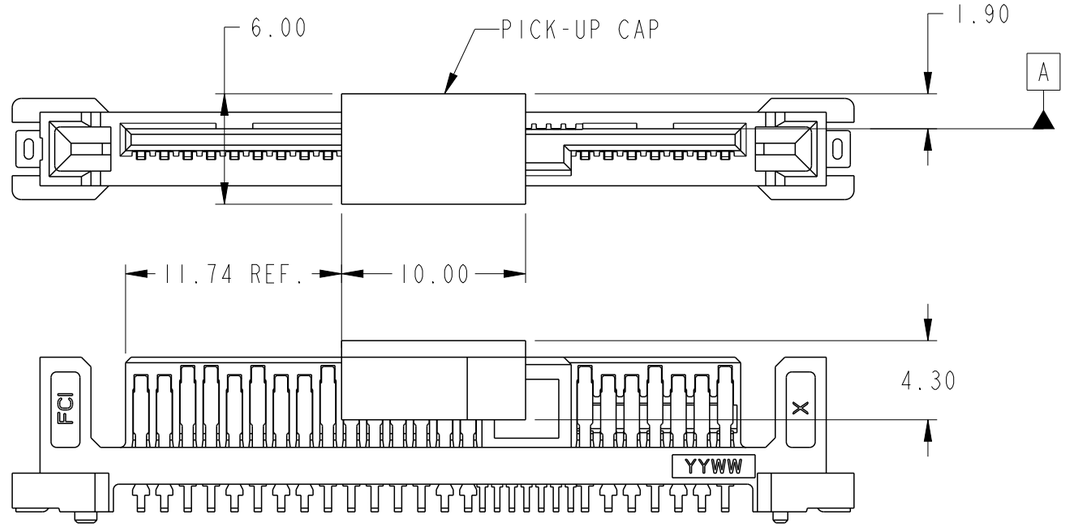

SCALE 3:1
WITH PICK-UP CAP ATTACHED
10131436-001

spec ref			dr	S Paulpandian	2014/11/21	projection	MM
tolerance std ASME Y14.5 -	TOLERANCES UNLESS OTHERWISE SPECIFIED		eng	Siew-Leong Lim	2016/06/03		
			chr	-	-		
			appr	Koon-Poh Tay	2016/06/10	product family	
surface	linear	0.X	±0.40	Amphenol FCi	title 12G SAS PLUG VERTICAL SMT ASSY	dwg no 10131436	rev B
		0.XX	±0.25				
		0.XXX	±-				
ASME Y14.5	angular	0°	±5°		cat. no.	Product - Customer Drw	sheet 2 of 3

size	scale
A3	3:1
ecn no	ELX-S-24203-1
rel level	Released

Amphenol FCi

© 2016 AFCI

Creo File - REV E - 2016-02-12

PRODUCT NUMBER	WITH PICK-UP CAP	PACKAGING	PLATING SPEC.
10131436-001LF / -002LF (B)	NO	TRAY	SEE NOTE 2
10131436-001CLF / -002CLF (B)	YES		
10131436-001C-TRLF / -002C-TRLF (B)		TAPE & REEL	

NOTES:

1. MATERIAL:
   HOUSING: HIGH TEMPERATURE PLASTIC, BLACK, UL94V-0
   CONTACT: COPPER ALLOY
   SOLDER TAB: COPPER ALLOY
2. FINISH:
   CONTACTS:
   1.27um~2.54um NICKEL UNDERPLATE OVERALL,
   2.54um~5.08um TIN (LEAD-FREE) ON SOLDER TAIL,
   0.76um MIN Au ON MATING AREA.
   SOLDER TAB:
   1.27um~2.54um NICKEL UNDERPLATE OVERALL,
   2.54um~5.08um TIN (LEAD-FREE) ON SOLDER TAIL,
3. THIS PRODUCT MEETS EUROPEAN UNION DIRECTIVES AND OTHER COUNTRY REGULATIONS AS DESCRIBED IN GS-47-004
4. THE HOUSING WILL WITHSTAND EXPOSURE TO 260°C PEAK TEMPERATURE FOR 10 SECONDS IN A CONVECTION, INFRA-RED OR VAPOR PHASE REFLOW OVEN
5. COPLANARITY FROM SEATING PLANE: 0.1mm MAX.
6. THE PART SHALL HAVE DATE CODE (YYWW), VENDOR LOGO AND CAVITY NUMBER SHOWN AT THIS AREA.
7. A SYMBOL (B) WILL BE NEXT TO ANY DIMENSION, VIEW OR NOTE WHICH HAS BEEN MODIFIED WITH THE CURRENT DRAWING REVISION.

Amphenol FCi
© 2016 AFCI

spec ref		dr	S Paulpandian	2014/11/21	projection
tolerance std ASME Y14.5 -	TOLERANCES UNLESS OTHERWISE SPECIFIED	eng	Siew-Leong Lim	2016/06/03	MM
		chr	-	-	
		appr	Koon-Poh Tay	2016/06/10	product family

size	A3	scale	3:1
ecn no	ELX-S-24203-1		
rel level	Released		

surface ✓	linear	0.X	±0.40
		0.XX	±0.25
		0.XXX	±-
ASME Y14.5	angular	0°	±5°

Amphenol FCi

title: 12G SAS PLUG
VERTICAL SMT ASSY

dwg no: 10131436

rev: B

cat. no.

Product - Customer Drw

sheet 3 of 3

ООО «ЛайфЭлектроникс» “LifeElectronics” LLC

ИНН 7805602321 КПП 780501001 Р/С 40702810122510004610 ФАКБ "АБСОЛЮТ БАНК" (ЗАО) в г.Санкт-Петербурге К/С 30101810900000000703 БИК 044030703

Компания «Life Electronics» занимается поставками электронных компонентов импортного и отечественного производства от производителей и со складов крупных дистрибьюторов Европы, Америки и Азии.

С конца 2013 года компания активно расширяет линейку поставок компонентов по направлению коаксиальный кабель, кварцевые генераторы и конденсаторы (керамические, пленочные, электролитические), за счёт заключения дистрибьюторских договоров

Мы предлагаем:

- *Конкурентоспособные цены и скидки постоянным клиентам.*
- *Специальные условия для постоянных клиентов.*
- *Подбор аналогов.*
- *Поставку компонентов в любых объемах, удовлетворяющих вашим потребностям.*

- *Приемлемые сроки поставки, возможна ускоренная поставка.*
- *Доставку товара в любую точку России и стран СНГ.*
- *Комплексную поставку.*
- *Работу по проектам и поставку образцов.*
- *Формирование склада под заказчика.*

- *Сертификаты соответствия на поставляемую продукцию (по желанию клиента).*
- *Тестирование поставляемой продукции.*
- *Поставку компонентов, требующих военную и космическую приемку.*
- *Входной контроль качества.*
- *Наличие сертификата ISO.*

В составе нашей компании организован Конструкторский отдел, призванный помогать разработчикам, и инженерам.

Конструкторский отдел помогает осуществить:

- *Регистрацию проекта у производителя компонентов.*
- *Техническую поддержку проекта.*
- *Защиту от снятия компонента с производства.*
- *Оценку стоимости проекта по компонентам.*
- *Изготовление тестовой платы монтаж и пусконаладочные работы.*

Тел: +7 (812) 336 43 04 (многоканальный)
Email: org@lifeelectronics.ru

www.lifeelectronics.ru